نۇرمۇھەممەتجان مېھمان

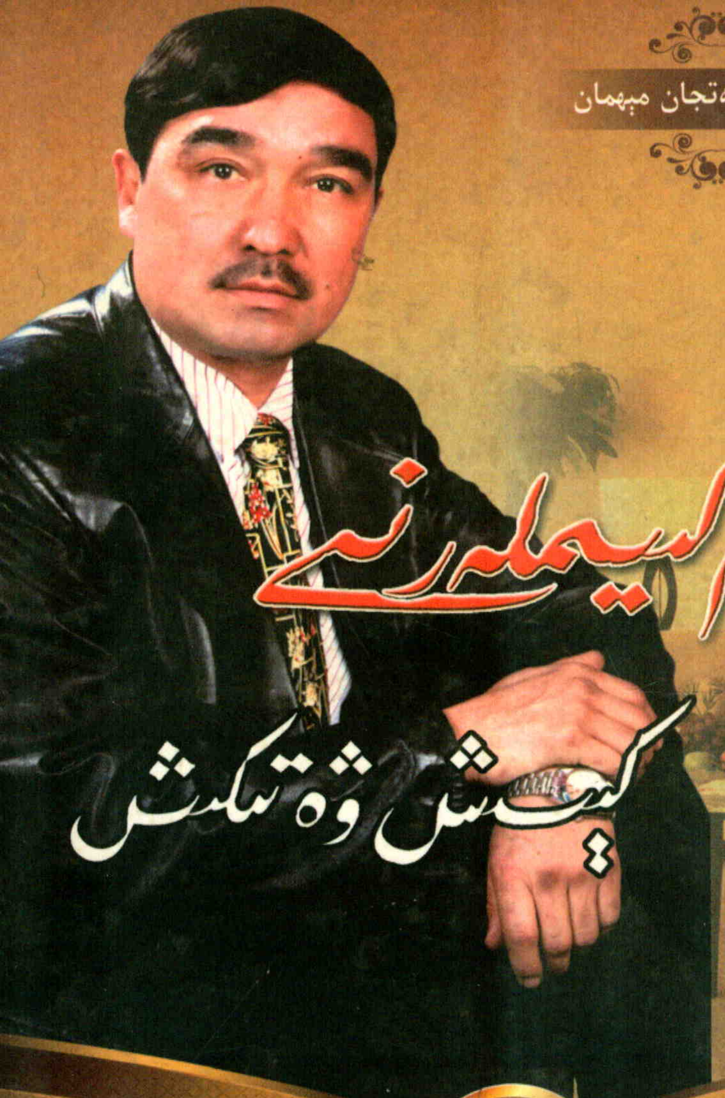

خۇرۇم كىيىملەرنى
كېيىش ۋە تاللاش

شىنجاڭ پەن-تېخنىكا نەشرىياتى

نۇرمۇھەممەتجان مېھمان

خۇرۇم كىيىملەرنى كىيىش ۋە تىكىش

شىنجاڭ پەن-تېخنىكا نەشرىياتى

图书在版编目(CIP)数据

皮衣裁剪制造：维吾尔文/努尔麦麦提江·米芒编著. — 乌鲁木齐：新疆科学技术出版社，2011.4
ISBN 978-7-5466-0903-4

Ⅰ.①皮… Ⅱ.①努… Ⅲ.①皮草服装 — 服装量裁 — 维吾尔语（中国少数民族语言） Ⅳ.①TS941.776

中国版本图中书馆 CIP 数据核字(2011)第 066619 号

پىلانلىغۇچى: ئىبراھىم سەمەت
تەشكىللىگۈچى: ئابلەت جۇمە تۇپراق
مەسئۇل مۇھەررىرى: ھەمراگۈل مامۇت
تەكلىپلىك كوررېكتورى: قېيىم تۇرسۇن
مەسئۇل كوررېكتورى: خۇرشىدە ئابلىز
مۇقاۋىسىنى لايىھەلىگۈچى: خەمىدە سەئىدئالىم

خۇرۇم كىيىملەرنى كېسىش ۋە تىكىش

* * *

شىنجاڭ پەن - تېخنىكا نەشرىياتى نەشر قىلىپ تارقاتتى
(ئۈرۈمچى شەھىرى يەنئەن يولى No 255 پوچتا نومۇرى: 830049)
شىنجاڭ شىنخۇا كىتابخانىسىدا سېتىلىدۇ
ئۈرۈمچى شەھىرى لوڭيىدا باسما چەكلىك شىركىتىدە بېسىلدى
فورماتى: 880mm × 1230mm 1/32 باسما تاۋىقى: 8.625
2011 - يىل 8 - ئاي 1 - نەشرى
2011 - يىل 8 - ئاي 1 - بېسىلىشى
تىراژى: 1-3000
ISBN 978 - 7 - 5466 - 0903 - 4
باھاسى: 28.00 يۈەن

ئاپتورنىڭ قىسقىچە تەرجىمىھالى

نۇرمۇھەممەتجان مېھمان 1966 - يىلى 11 - ئاينىڭ 12 - كۈنى يەكەن ناھىيەسىدە تۇغۇلغان. 1984 - يىلى قەشقەر ۋىلايەتلىك تېخنىك ئىشچىلار مەكتىپىنى ئەلا نەتىجە بىلەن پۈتتۈرۈپ، ئانا مەكتىپىدە ئوقۇتقۇچىلىققا ئېلىپ قېلىنغان. ئۇ، 1988 - يىلىدىن 1990 - يىلىغىچە قەشقەر مائارىپ ئىنىستىتۇتىدا ئوقۇغان، 1996 - يىلىدىن 1998 - يىلىغىچە شىنجاڭ ئۇنىۋېرسىتېتىدا تولۇق كۇرسنى ئوقۇغان. 1998 - يىلى تىككۈچىلىك كەسپى بويىچە ئالىي دەرىجىلىك كەسپىي ماھارەت باھالىغۇچى سالاھىيىتىگە ئېرىشكەن، ھەم تىككۈچىلىك كەسپىدە مېخانىك گۇۋاھنامىسىگە ئېرىشكەن. ئۇ ھازىر شىنجاڭ كىيىم - كېچەك لايىھەلىگۈچىلەر ئىلمىي جەمئىيىتىنىڭ ئەزاسى، ئالىي لېكتورلۇق ئۇنۋانىغا ئىگە. ئۇنىڭ تىككۈچىلىككە دائىر 70 نەچچە پارچە ئىلمىي ماقالىسى ئاپتونوم رايونىمىزدىكى ھەرقايسى گېزىت - ژۇرناللاردا ئېلان قىلىنغان. «ئاياللارنىڭ كىيىنىشى ھەققىدە» ناملىق ئىككى پارچە ئىلمىي ماقالىسى خەلقئارا مۇنەۋۋەر ئىلمىي ماقالە مۇكاپاتىغا ئېرىشكەن. ئۇ «جۇڭگو ھازىرقى زامان ئىجادكار ئەزىمەتلىرى» قامۇسىغا كىرگۈزۈلگەن. «دۇنياغا مەشھۇر جۇڭگولۇق سەنئەتكار»، «دۇنياغا مەشھۇر شەخس»، «دۇنياغا مەشھۇر مەدەنىيەت - سەنئەت ئۇستازى»، «خەلقئارا مۇتەخەسسىس» قاتارلىق ناملارغا نائىل بولۇپ، مىس مېدالغا ئېرىشكەن. غەربىي شىمالنى ئېچىش بويىچە پەن - تېخنىكىدا يېڭىلىق ياراتقۇچى «ئون مۇنەۋۋەر ياش» نىڭ بىرى بولۇپ باھالىنىپ، تۇنجى نۆۋەتلىك «پەن - تېخنىكا ئىجادىيەت مۇكاپاتى»غا ئېرىشكەن.

ئۇنىڭ «ھازىرقى زامان ئۇيغۇر كىيىم - كېچەكلىرى»، «بەدەن تۈزۈلۈشى نورمال بولمىغان كىشىلەرنىڭ كىيىملىرى»، «رېشلىيە گۈل نۇسخىلىرى»، «ئۇيغۇر كىيىملىرىنى لايىھەلەش ئاساسلىرى»، «كىيىنىش ۋە ياسىنىش سەنئىتى»، «كىيىم - كېچەكلەرنى كېسىش - تىكىش تېخنىكىسى»، «تىككۈچىلىك»، «تىككۈچىلىك تېخنىكىسىدىن سوئال - جاۋابلار»، «تىككۈچىلىك تېخنىكىسى»، «ئادەتتىكى كىيىملەرنى كېسىش ۋە تىكىش»، «ئالىي دەرىجىلىك كىيىملەرنى كېسىش ۋە تىكىش» قاتارلىق كىتابلىرى نەشر قىلىنغان.

كىرىش سۆز

خۇرۇم كىيىملەرنى تىكىش ھەممە تىككۈچىنىڭ قولىدىن كېلىۋېرىدىغان ئىش بولمىسىمۇ، لېكىن ئازغىنە تىرىشقان ئۇستىكارغا نىسبەتەن ھېچقانچە قىيىن ئىشمۇ ئەمەس. ھەقىقىي خۇرۇم كىيىملەرنى تىكىش تېخنىكىسىنى ئىگىلەش ۋە ھەر قانداق پاسوننى تەمتىرىمەي كېسىپ تىكىش ئۈچۈن، ئۇزۇن ۋاقىت ئەمەلىي ئىشلەشكە ھەمدە سىستېمىلىق نەزەرىيەۋى بىلىمگە ئىگە بولۇشقا توغرا كېلىدۇ. تىككۈچىلىك بىلەن شۇغۇللىنىۋاتقانلار، ئۆگىنىۋاتقانلار، جۈملىدىن خۇرۇم كىيىم تىكىشنى ئۆگەنگۈچىلەرنىڭ ئېھتىياجىنى كۆزدە تۇتۇپ، «خۇرۇم كىيىملەرنى كېسىش ۋە تىكىش تېخنىكىسى» ناملىق بۇ كىتابنى يېزىپ چىقتىم.

بۇ كىتاب جەمئىي يەتتە چوڭ مەزمۇنغا بۆلۈنگەن بولۇپ، بىرىنچى مەزمۇندا خۇرۇم كىيىملەر ھەققىدە چۈشەنچە، خۇرۇمنىڭ سۈپەت تەلىپى ۋە ئۇنى پەرقلەندۈرۈش، خۇرۇم كىيىمنىڭ ئەستىرى ۋە قوشۇمچە ماتېرىياللىرى، باشقا ماتېرىيال، خۇرۇمنىڭ نومۇرى ۋە بەلگىسى تونۇشتۇرۇلدى. ئىككىنچى مەزمۇندا خۇرۇم كىيىملەرنى لايىھەلەش، لايىھەلەشتىكى تەلەپ ۋە ئالاھىدىلىك، ئۇنىڭدىن باشقا، نۇسخا ئېلىش ھەم كۆپەيتىشمۇ قوشۇپ بېرىلدى. ئۈچىنچى مەزمۇندا خۇرۇم كىيىمنى سىزىش، كېسىش، رەڭگىنى ماسلاشتۇرۇش، ماتېرىيال قاتلاش، ماتېرىيال تىزىش، كېسىش رەسىملىرى بىرلەشتۈرۈپ بېرىلدى. تۆتىنچى مەزمۇندا تىكىشتە ئىشلىتىلىدىغان مەخسۇس ئاتالغۇلار، تىكىشنىڭ قائىدە ـ تەرتىپلىرى رەسىم بىلەن ماسلاشتۇرۇپ چۈشەندۈرۈلدى ھەم ماشىنىنىڭ توسالغۇلىرىنى رېمونت قىلىش قوشۇپ

سۆزلەندى. بەشىنچى مەزمۇندا پۈتكەن خۇرۇم كىيىمنىڭ سۈپەت تەلىپى ۋە ئۇنى پەرقلەندۈرۈش، داغلارنى چىقىرىش، دەزماللاش، قاچىلاش، ئاسراش قاتارلىق مەزمۇنلار تونۇشتۇرۇلدى. ئالتىنچى مەزمۇندا ئالاھىدە خۇرۇم كىيىمنىڭ سۈپەت تەلىپى ۋە ئۇنى پەرقلەندۈرۈش، تەييارلاش، رېزىنكە قىسىدىغان جازا، تېخنىك خادىملارنى تەربىيەلەش، خۇرۇم كىيىمنىڭ ماتېرىيالىنى مۇۋاپىق ئىشلىتىش، پارچە ماتېرىيالدىن مۇۋاپىق پايدىلىنىش قاتارلىق مەزمۇنلار سۆزلەندى. يەتتىنچى مەزمۇندا ھەرخىل خۇرۇم كىيىملەرنى ئەندىزە ئېلىپ كېسىش خەرتىسى، چېرتيوژ قاتارلىقلار كۆرسىتىلدى ھەم ئۆلچەش، ئۆلچەمگە بوشلۇق قېتىش... قاتارلىق مەزمۇنلار ئىخچام، ئاممىباب بېرىلىپ مەزمۇن بىلەن رەسىم بىرلەشتۈرۈلۈپ چۈشىنىشلىك سۆزلەندى. خۇرۇم كىيىم - كېچەكلەرنى كېسىش ۋە تىكىشكە دائىر ئۇيغۇرچە كەسپىي ماتېرىياللارنىڭ كەمچىل بولۇشى تۈپەيلىدىن، كىتابتا قىسمەن سەۋەنلىكلەرنىڭ بولۇشى تەبىئىي، شۇڭا كىتابخانلارنىڭ ھەم ئۇستىكارلارنىڭ قىممەتلىك تەكلىپ - پىكىرلەرنى بېرىشىنى، سەمىمىي ئۈمىد قىلىمەن.

نۇرمۇھەممەدجان مېھمان

2011 - يىلى 7 - ئاي، قەشقەر

مۇندەرىجە

بىرىنچى خۇرۇم كىيىم ـ كېچەك ھەققىدە چۈشەنچە 1

1. خۇرۇم كىيىم ـ كېچەكلەرنىڭ خام ماتېرىيالى.... 2

2. خۇرۇمنىڭ سۈپەت تەلىپى ۋە ئۇنى پەرقلەندۈرۈش..................................... 6

3. خۇرۇم كىيىملەرنىڭ ئەستىرى ۋە قوشۇمچە ماتېرىياللىرى..................................... 9

ئىككىنچى خۇرۇم كىيىملەرنى لايىھەلەش 16

1. خۇرۇم كىيىملەرنى لايىھەلەشتىكى تەلەپ ۋە ئالاھىدىلىك..................................... 16

2. خۇرۇم كىيىملەرنى لايىھەلەش 20

3. نۇسخىسىنى چوڭايتىش ـ كىچىكلىتىش......... 38

ئۈچىنچى خۇرۇم كىيىملەرنىڭ خۇرۇمنى تاللاش ۋە كېسىش......... 53

1. خۇرۇمنى تاللاش، سىزىش ۋە كېسىش............ 53

2. خۇرۇم كىيىملەرنىڭ ئەستىرىنى كېسىش.......... 73

تۆتىنچى تىكىش ھەققىدە چۈشەنچە ۋە تىكىش تېخنىكىسى 78

1. تىكىش ھەققىدە چۈشەنچە 78

2. تىكىش ئالدىدىكى تەييارلىق 82

3. ماشىنىنىڭ ئادەتتىكى توسالغۇلىرىنى رېمونت قىلىش..................................... 133

بەشىنچى خۇرۇم كىيىمنى تەكشۈرۈپ زىننەتلەش ۋە ئاسراش 138

1. تەكشۈرۈپ زىننەتلەش.......................... 138

2. خۇرۇم كىيىمنى ئاسراش 140

3. خۇرۇم كىيىمنى ئاسراش 141

ئالتىنچى ئالاھىدە خۇرۇم كىيىم تىكىش 143

1. ئەندىزە تەييارلاش 143

2. خۇرۇم كىيىم تىكىشتىن ئاۋۋالقى تەييارلىق.... 144
3. خۇرۇم كىيىمنى كېسىش.............................. 145
4. ئائىلىدە ئىشلىتىلىدىغان ماشىنىنى ئۆزگەرتىش.. 145
5. خۇرۇم كىيىمگە ئىشلىتىلىدىغان يەملەش ماتېرىيالى..146
6. تېخنىكا خادىملارنى تەربىيەلەش.........................148
7. خۇرۇم كىيىمنىڭ ئەسلي ماتېرىيالى ۋە قوشۇمچە ماتېرىيالنى مۇۋاپىق ئىشلىتىش.... 152
يەتتىنچى خۇرۇم كىيىملەرگە نۇسخا ئېلىپ كېسىش 158
1. خۇرۇم كىيىملەرنىڭ نۇسخىسىنى ئېلىش ئۆلچىمى 158
2. ئاساسلىق ئورۇنلارنى ئۆلچەش............................ 158
3. ھەرخىل كىيىملەرنىڭ ئۆزۇنلۇق ئۆلچىمى ۋە ئايلانمىغا بوشلۇق قوشۇش................................162
4. كېسىمچىلىك ھەققىدە چۈشەنچە 169
5. خۇرۇم كىيىم كېسىم خەرىتىلىرى........................200

بىرىنچى خۇرۇم كىيىم - كېچەك ھەققىدە چۈشەنچە

ئەجدادلىرىمىز ناھايىتى قەدىمكى زاماندىن تارتىپ ئوۋ ئوۋلاپ، ھايۋانلارنىڭ گۆشىنى يەپ، تېرىسى بىلەن بەدىنىنى ياپقان. بارا - بارا تېرىنى ئىشلىغان. ئەجدادلىرىمىز يەنە تېرىگە ماي سۈرتۈپ ئۇۋۇلىغاندا، ئۇنىڭ يۇمشايدىغانلىقىنى، قېتىۋالمايدىغانلىقىنى، شۇنداقلا ئۇزۇن مۇددەت قويسىمۇ بۇزۇلمايدىغانلىقىنى بايقاپ، تېرىنى كىيىم - كېچەك ئورنىدا ئىشلىتىشكە باشلىغان. بۇنىڭ تۈرتكىسىدە تېرە - خۇرۇم تەبىئىي ھالدا ئىنسانلار تۇرمۇشىنىڭ ئايرىلماس بىر قىسمى بولۇپ قالغان. ئەجدادلىرىمىز مەدەنىيەتلىك خەلق بولۇپ، تېرىدىن كىيىم - كېچەك ئىشلەش ۋە تېرىدىن خۇرۇم ئىشلەش تارىخى ناھايىتىمۇ ئۇزۇن.

جەمئىيەت تەرەققىي قىلغان بۈگۈنكى كۈندە، تېرە، خۇرۇمغا بولغان ئېھتىياج بارغانسېرى ئاشماقتا. تېرە، خۇرۇم ئىشلەش تېخنىكىسىمۇ ئۈزلۈكسىز تەرەققىي قىلماقتا. كىشىلەر خۇرۇم بۇيۇملارنى يالغۇز سوغۇقتىن ساقلىنىش ئۈچۈن ئىشلىتىدىغان بۇيۇم قىلىپلا قالماستىن، يەنە گۈزەل، ئازادە ھۆسن - جامال يارىتىش ئۈچۈنمۇ ئىشلىتىدىغان بولدى. قەدىمكى زامانلاردا ئەسكەرلەر ۋە ئېسىلزادىلەرنىڭ ئەتىۋارلىق كىيىم - كېچەكلىرى ئورنىدا ئىشلىتىلگەن، شۇنداقلا قورال - ياراغلار ئۈچۈنمۇ مۇھىم بۇيۇم ئورنىدا ئىشلىتىلگەن.

20 - ئەسىرنىڭ ئوتتۇرىلىرىدىن كېيىن خۇرۇم سانائىتى تېز سۈرئەتتە تەرەققىي قىلدى. يۇرتىمىزدا خۇرۇمنىڭ خام ئەشياسى ناھايىتىمۇ مول بولۇپ، ئىلگىرى ئۇ چەت ئەلگە خام پېتى چىقىرىلاتتى. 70- يىللاردىن كېيىن ئۆز يېرىمىزدە خۇرۇم پىششىقلاپ ئىشلەشكە ئۆزگەردى ۋە خۇرۇملار كىيىم -

كېچەك ساھەسىگە بۆسۇپ كىرىپ، خۇرۇم ئىشلەپچىقىرىش سانائىتىنى ياخشى تەرەققىيات پۇرسىتى بىلەن تەمىن ئەتتى. خۇرۇمدىن تىكىلگەن كىيىم - كېچەكلەرمۇ كىشىلەر تۇرمۇشىدا مۇھىم سەنئەت بۇيۇمى بولۇپ شەكىللەندى. ھازىرقى ئەھۋالدىن قارىغاندا، ئۇنىڭ كەلگۈسى ئىستىقبالى پارلاق، شۇنداقلا ئۇ بىزدىن تەتقىق قىلىشنى ۋە تەرەققىي قىلدۇرۇشنى كۈتمەكتە.

1. خۇرۇم كىيىم - كېچەكلەرنىڭ خام ماتېرىيالى

خۇرۇم كىيىم - كېچەكلەرنىڭ ئاساسلىق ماتېرىيالى خۇرۇم. خۇرۇمدىن ئىشلەنگەن كىيىم - كېچەكلەرنىڭ سۈپەتلىك بولۇش - بولماسلىقى، باھاسىنىڭ يۇقىرى - تۆۋەن بولۇشى تىكىلىش سۈپىتىگە باغلىق بولۇپلا قالماستىن، ئۇنىڭ خام ماتېرىيالى بولغان خۇرۇم سۈپىتىنىڭ ياخشى - ناچارلىقى بىلەنمۇ زىچ مۇناسىۋەتلىك. شۇڭا، خۇرۇم كىيىم - كېچەكلەرنى ئىشلەپچىقارغۇچىلار چوقۇم ئىشلىتىدىغان خۇرۇمنىڭ تۈرى، ئۆلچىمى، خاراكتېرى ۋە سۈپىتىگە مۇناسىۋەتلىك بىلىملەرگە ئىگە بولۇشى كېرەك. ئۇنداق بولمايدىكەن، خۇرۇمدىن ئىشلەنگەن كىيىم - كېچەكلەرنى تىكىش ۋە سېتىشتا ياخشى ئىقتىسادىي ئۈنۈم يارىتىشتىن ئېغىز ئاچماق تەس.

1) خۇرۇمنىڭ تۈرى

خۇرۇمنىڭ تۈرى ئىنتايىن كۆپ. ئۇ چوشقا تېرىسىدىن ئىشلەنگەن خۇرۇم، قوي تېرىسىدىن ئىشلەنگەن خۇرۇم، كالا تېرىسىدىن ئىشلەنگەن خۇرۇم ۋە باشقا ھايۋانلارنىڭ تېرىسىدىن ئىشلەنگەن خۇرۇم قاتارلىق تۈرلەرگە ئايرىلىدۇ.

خۇرۇمنى ئىشلەش ۋە ئىشلىتىش ئۇسۇلىمۇ ئوخشاش بولمايدۇ. ئۇنى سانائەتكە ئىشلىتىلىدىغان خۇرۇم، ھەربىي قورال - ياراغ سانائىتى ئۈچۈن ئىشلىتىلىدىغان خۇرۇم، تۇرمۇش ۋە ئىشلەپچىقىرىشقا ئىشلىتىلىدىغان خۇرۇم قاتارلىقلارغا ئايرىشقا بولىدۇ. يەنە ئاياغ كىيىم ئۈچۈن ئىشلىتىلىدىغان خۇرۇم، پەلەي تىكىشتە ئىشلىتىلىدىغان خۇرۇم، سومكا، چامادان ۋە توپ قاتارلىقلارنى ئىشلەپچىقىرىشتا ئىشلىتىلىدىغان خۇرۇم، تۇرلۇك سايمانلار سومكىسىنى ئىشلەپچىقىرىشتا ئىشلىتىلىدىغان خۇرۇم قاتارلىقلارغا بۆلۈنىدۇ. بۇ خىل خۇرۇملارنىڭ ئۆز ئالدىغا ئارتۇقچىلىقى، ئالاھىدىلىكى بار بولۇپ، ئىشلەتكەندە پەرقلەندۈرۈش ۋە مۇۋاپىق ئىشلىتىپ ئۈنۈمىنى نامايان قىلىش كېرەك.

2) مۇھىم كىيىم - كېچەكلەرنىڭ خۇرۇمى

كالا، قوي، ئۆچكە، چوشقا قاتارلىقلارنىڭ تېرىلىرىدىن ئىشلەنگەن خۇرۇملار كىيىم - كېچەكلەرنىڭ مۇھىم خام ئەشياسى بولۇپ ھېسابلىنىدۇ. ئات تېرىسىنىڭ ئالدى تەرىپى بىلەن كېيىك قاتارلىقلارنىڭ تېرىلىرىدىنمۇ كىيىم - كېچەك خۇرۇمى تەييارلاشقا بولىدۇ. لېكىن، بۇ خىل ھايۋانلارنىڭ تېرىلىرى كۆپ بولمىغانلىقتىن، خۇرۇمىمۇ ئاز ئۇچرايدۇ. ئاپتونوم رايونىمىزدا خۇرۇم ئىشلەشكە يېتەرلىك خام ماتېرىيال مەنبەسى خېلى مول بولۇپ، بىر نەچچە خىل تېرىدىن ئىشلەنگەن خۇرۇم دۇنياغا مەشھۇر. ئالىي دەرىجىلىك خۇرۇم كىيىم - كېچەكلەرنى ئىشلەپچىقىرىش ئۈچۈن چوقۇم ئەلا سۈپەتلىك خۇرۇم ئىشلەپچىقىرىشقا توغرا كېلىدۇ. ئەلا سۈپەتلىك خۇرۇم تەييارلاشتا چوقۇم ئىلغار ئىشلەش تېخنىكىسى قوللانغاندىن باشقا، ماتېرىيال سۈپىتىنىڭ ياخشى بولۇشىغا كاپالەتلىك قىلىش كېرەك.

3) نېپىز خۇرۇم

ئادەتتە نېپىز خۇرۇم قوي تېرىسى بىلەن ئۆچكە تېرىسىدىن ئىشلىنىدۇ.

(1) ئۆچكە تېرىسى. ئۆچكە تېرىسىنىڭ مويى ئاز ھەم قىسقا بولىدۇ. شۇڭا، ئۇنىڭدىن تەتۈر خۇرۇم پىششىقلاپ ئىشلەش تەننەرخى ئىنتايىن تۆۋەن بولۇپ، ئادەتتىكى خۇرۇملارنى تەييارلاشقا تولىمۇ باب كېلىدۇ. ئۆچكە تېرىسىدىن ئەلا سۈپەتلىك ئادەتتىكى خۇرۇملارنى تەييارلاش كەڭ ئومۇملاشقان بولۇپ، ئۇنىڭ خام ماتېرىيالى ناھايىتى كۆپ. دۆلىتىمىزدە سىچۈەن، خەيكۇ ئۆچكىلىرىنىڭ تېرىسىدىن ئىشلەنگەن خۇرۇملار ئەلا سۈپەتلىك خۇرۇم ھېسابلىنىدۇ. ھىندىستان ئۆچكە تېرىسىدىن خۇرۇم ئىشلەشتە دۇنياغا داڭلىق. ئۆچكە تېرىسىنىڭ ئالاھىدىلىكى شۇكى، ئۇنىڭ يۈزەكى تېرىسى نېپىز، ھەقىقىي تېرىسى قېلىن، تالالىرى زىچ، كېڭىيىشكە قارشى تۇرۇش ئىقتىدارى يۇقىرى بولۇپ، تېرىدىكى ماي تەركىبى قوي تېرىسىنىڭكىگە قارىغاندا ئاز بولىدۇ. ئۇنىڭ سىزىقچىلىرىنىڭ ئالاھىدىلىكى يېرىم يۇملاق يايىنىڭ ئۈستىدە 3~4 تال يىغىنىسىمان تۈك ئىزى بار، شۇنداقلا ئۆچكە تېرىسىدە ئۆزىگە خاس سىزىقچە شەكىللەنگەن. ئۆچكە تېرىسىنىڭ ھەرقايسى قىسىملىرىنىڭ پەرقى بولىدۇ. مەسىلەن، ئۆچكە تېرىسىنىڭ بويۇن قىسمىنىڭ تېرىسى بىرئاز قېلىن ھەم تۈك تۆشۈكچىلىرى زىچراق، كاسا قىسمىنىڭ تۈك تۆشۈكچىلىرى شالاڭ ۋە بوشراق، قورساق قىسمىنىڭ نېپىز، بوش ۋە يۇمشاق بولىدۇ. خۇرۇم تەييارلاشتا بۇ خىل ئالاھىدىلىكنى توغرا بىر تەرەپ قىلمىغاندا، ئورۇن پەرقى چوڭىيىدۇ ـ دە، ئۇ كېيىم ـ كېچەك خۇرۇمىنىڭ سۈپىتىگە بىۋاسىتە تەسىر يەتكۈزىدۇ. ئۆچكە تېرىسىدىن خۇرۇم ئىشلىگەندە بويۇن قىسمى بىلەن كاسا قىسمىنى

ياخشى بىر تەرەپ قىلىش كېرەك.

(2) قوي تېرىسى. بۇ تەتۇر خۇرۇم ئىشلەشكە مۇۋاپىق كەلمەيدىغان، خۇرۇم ئىشلەش قىممىتى بار قوي تېرىسىگە قارىتىلغان. قوي تېرىسىنىڭ يۇزەكى تېرىسى بەك نېپىز كېلىدۇ. ھەقىقىي تېرە ئەمچەكسىمان قاتلام بىلەن تورسىمان قاتلامدىن تۈزۈلگەن. ئۇنىڭدىكى ئەمچەكسىمان قاتلام ئىنتايىن قېلىن بولۇپ، دائىم تورسىمان قاتلامنىڭ ئۈستىدە تۇرىدۇ. قوي تېرىسىنىڭ تېرە ئاستىدىكى ماي بىر قەدەر تەرەققىي قىلغان بولىدۇ. تورسىمان قاتلامنىڭ تالالىرى ئىنچىكە، توقۇلۇشى بوش، توقۇلۇش بۇلۇڭى كىچىك بولۇپ، خۇرۇم ئىشلەپچىقارغاندىن كېيىن يۇمشاق، سوزۇلۇشچانلىقى ۋە ھاۋا ئۆتكۈزۈشچانلىقى ياخشى، يۈزى زىچ ۋە سىلىق، خۇرۇمى يېنىك ھەم يۇمشاق بولىدۇ. ئەمما، چىدامسىز كېلىدۇ. شۇڭا، ئالىي دەرىجىلىك ئاياللار خۇرۇم كىيىم - كېچەك بىلەن پەلەي تىكىشكە بەكمۇ مۇۋاپىق كېلىدۇ.

(3) كالا تېرىسى. بۇ سېرىق كالا تېرىسى، سۇ كالىسى تېرىسى، قوتاز تېرىسى قاتارلىقلارغا ئايرىلىدۇ. ئۇنىڭ ئىچىدە سېرىق كالا تېرىسى خۇرۇم ئىشلەش سانائىتىدىكى ئەلا سۈپەتلىك ماتېرىيال بولۇپ ھېسابلىنىدۇ. شۇڭا، ھەرخىل خۇرۇم ئىشلەپچىقىرىشقا ماس كېلىدۇ. بولۇپمۇ كىچىك، ئوتتۇرا ھال سېرىق كالىنىڭ تېرىسى كىيىم - كېچەك، پەلەي، ئاياغ يۈزى قاتارلىق خۇرۇمدىن ئىشلىنىدىغان بۇيۇملارنىڭ ئالاھىدە ماتېرىيالى ھېسابلىنىدۇ. سېرىق كالا تېرىسى ئىچىدە ئوتتۇراھال پىچىۋېتىلگەن كالا تېرىسىنىڭ سۈپىتى ياخشى بولۇپ، تېرە يۈزى زىچ، قېلىن - نېپىزلىكى تەكشى بولىدۇ. چىشى كالا تېرىسىنىڭ قېلىن - نېپىزلىكى ئانچە تەكشى بولمايدۇ، قورساق قىسمى بوش، يۇمشاق كېلىدۇ، لېكىن تېرە يۈزى ئەركەك كالىنىڭكىدىن بىر ئاز زىچ بولىدۇ. ئەركەك كالا تېرىسىنىڭ باش قىسمى بىلەن مۈرە قىسمى بەك

قىلىن، بىرئاز قورۇقلار بار بولۇپ، يۈزى قوپال بولىدۇ. ئادەتتە سېرىق كالا تېرىسىنىڭ ئىپنى كەڭ، پۈتۈن تېرىسىنىڭ قېلىن ـ نېپىزلىكى تەكشى، ماي تەركىبى تۆۋەن بولۇپ، بۇنىڭدىن پىششىقلاپ ئىشلەنگەن خۇرۇمنىڭ يۈزى سىلىق، زىچ، فىزىكىلىق خۇسۇسىيىتى ياخشى بولىدۇ.

سېرىق كالا تېرىسى مەملىكەتنىڭ ھەممە يېرىگە تارقالغان. ئادەتتە جەنۇبىي جۇڭگو كالا تېرىسى ۋە شىمالىي جۇڭگو كالا تېرىسى دەپ ئايرىلىدۇ. جەنۇبىي جۇڭگو كالا تېرىسىنىڭ سۈپىتى شىمال كالا تېرىسىنىڭ سۈپىتىدىن ياخشى. مەملىكىتىمىزدە خۇرۇم ئىشلەپچىقارغاندا دېھقانچىلىقتا يارىمايدىغان كالىلارنىڭ تېرىسى ئىشلىتىلىدۇ. يەنە كېلىپ ساقلاش ئۇسۇلىمۇ ئارقىدا قالغاچقا، ئامېرىكا، ئاۋستىرالىيە، ياۋروپا قاتارلىق دۆلەتلەر ئىشلەپچىقارغان كالا تېرىسى خۇرۇمىنىڭ سۈپىتىگە يەتمەيدۇ.

(4) چوشقا تېرىسى. مەملىكىتىمىز دۇنيادا چوشقا ئەڭ كۆپ بېقىلىدىغان دۆلەت. چوشقا تېرىسى مەملىكىتىمىزدىكى خۇرۇم ئىشلەش سانائىتىنىڭ ئاساسىي ماتېرىيالى. ئۇ ئاساسەن ئاياغ كىيىمگە كۆپ ئىشلىتىلىدۇ.

2. خۇرۇمنىڭ سۈپەت تەلىپى ۋە ئۇنى پەرقلەندۈرۈش

1) خۇرۇمنىڭ سۈپەت تەلىپى

(1) خۇرۇمنىڭ سۈپەت تەلىپى. قانداق خۇرۇم بولۇشىدىن قەتئىينەزەر، ئومۇمەن «يېنىك، يۇمشاق، خۇش پۇراق، چىدامىلىق» بولۇشى تەلەپ قىلىنىدۇ. دېمەك، خۇرۇمنىڭ بەلگىلەنگەن دائىرىدە يېنىك بولۇشى، تالالىرى بوش ھەم

مۇۋاپىق تارقالغان بولۇشى، شۇنىڭ بىلەن بىللە مەلۇم دەرىجىدە سوزۇلۇشچان، ئېلاستىك بولۇپ، يۇمشاق، تەكشى ھەم قول سېزىمى سىلىق بولۇشى، ئادەمنى بىزار قىلىدىغان سېسىق پۇراق بولماسلىقى، يۈزىنىڭ رەڭ بەرگەن قىسمى ھۆل، سۇركىلىشكە ۋە رەڭنىڭ نۇرغا بولغان چىدامچانلىقى ياخشى بولۇشى لازىم. بۇنىڭدىن سىرت، يەنە خۇرۇمنىڭ قېلىن - نېپىزلىكى، رەڭگى تەكشى بولۇشى، رەڭ پەرقى كىچىك بولۇشى، نەم تارتىشى ۋە نەم چىقىرىش ئىقتىدارى ياخشى بولۇشى تەلەپ قىلىنىدۇ. تەتۈر خۇرۇمنىڭ مويلىرى تەكشى بولۇشى تەلەپ قىلىنىدۇ.

(2) تەتۈر خۇرۇمدا چوقۇم مۇۋاپىق قېلىنلىق بولۇشى، زۆرۈر بولغان چىدامچانلىقتا ئىگە بولغان بولۇشى كېرەك. ئەگەر يېنىك، يۇمشاق، ئازادىلىكنى تەلەپ قىلىش ئاساسىدا بەك نېپىز بولۇشنى قوغلاشسا مۇۋاپىق بولمايدۇ. چۈنكى، بەك نېپىز خۇرۇمنىڭ يۈزىنى سۈرتىۋەتكەندىن كېيىن، ئۇنىڭ چىدامچانلىقى تۆۋەنلەپ كېتىدۇ. ئەگەر خۇرۇم يۈزى بەك نېپىز بولسا، كىيىم تىكىش جەريانىدا ياكى ئۇنىڭدىن تىكىلگەن كىيىمنى كىيگەندە ئاسان يىرتىلىپ كېتىدۇ.

2) خۇرۇمنىڭ سۈپىتىنى پەرقلەندۈرۈش

خۇرۇمنىڭ سۈپىتىنى پەرقلەندۈرۈشنىڭ تۆۋەندىكىدەك بىر قانچە خىل ئۇسۇلى بار، يەنى سېزىم بىلەن پەرق ئېتىش، فىزىكىلىق پەرق ئېتىش، خىمىيەلىك پەرق ئېتىش قاتارلىقلار. ئادەتتە خۇرۇمنىڭ تاۋار قىممىتىنى كۆرۈش سېزىمى ئارقىلىق كۆزىتىپ پەرق ئېتىش ئۇسۇلى قوللىنىلىپ كىيىم - كېچەك خۇرۇمنىڭ سۈپىتىگە باھا بېرىلىدۇ.

1984 - يىلى، يېنىك سانائەت مىنىستىرلىقى كىيىم - كېچەك خۇرۇملىرىنىڭ سۈپىتىنى ئېنىق بېكىتتى. يەنى

ئۈچكە تېرىسىدىن ئىشلەنگەن كىيىم تىكىش خۇرۇمى (SG364_84)، قوي تېرىسىدىن ئىشلەنگەن كىيىم تىكىش خۇرۇمى (SG366_84)، چوشقا تېرىسىدىن ئىشلەنگەن كىيىم تىكىش خۇرۇمى (SG362_84)، چوشقا تېرىسىدىن ئىشلەنگەن تەتۈر خۇرۇم (SG363_84) بولۇپ، ئۇلارنىڭ سۈپەت دەرىجە ئۆلچىمى ئايرىم - ئايرىم ئوتتۇرىغا قويۇلدى. بۇنىڭ بىلەن كىيىم تىكىش خۇرۇمىنىڭ ئۆلچىمى، سۈپىتىنى پەرق ئېتىشنىڭ كونكرېت كۆرسەتمىسى ۋە تەلىپى بېكىتىلدى. مۇبادا مەھسۇلاتلارنى چەتكە چىقىرىشقا توغرا كەلسە سۈپەتنى خېرىدار بىلەن تۈزگەن توختام ئۆلچىمى بويىچە ئىشلەش ياكى خۇرۇم بۇيۇمىنىڭ ئەمەلىي ئەھۋالىغا ئاساسەن توختاملىشىپ ئىشلەش كېرەك.

3) تەييار خۇرۇمنىڭ دەرىجىسى

خۇرۇمنىڭ سىرتقى كۆرۈنۈشى بىلەن ئىشلىتىلىشىگە ئاساسەن، چوڭ - كىچىكلىكى دەرىجىگە ئايرىلىدۇ. مەسىلەن، بىرىنچى دەرىجىلىكى 90 پىرسەنت ئەتراپىدا پايدىلانغىلى بولىدىغان خۇرۇم؛ ئىككىنچى دەرىجىلىكى 80 پىرسەنت ئەتراپىدا پايدىلانغىلى بولىدىغان خۇرۇم؛ ئۈچىنچى دەرىجىلىكى 65 پىرسەنت ئەتراپىدا پايدىلانغىلى بولىدىغان خۇرۇم؛ تۆتىنچى دەرىجىلىكى 50 پىرسەنت ئەتراپىدا پايدىلانغىلى بولىدىغان خۇرۇم؛ بەشىنچى دەرىجىلىكى 40 پىرسەنت ئەتراپىدا پايدىلانغىلى بولىدىغان خۇرۇمدىن ئىبارەت.

ئىشلىتىشكە بولىدىغان دائىرىدىكى خۇرۇمنىڭ يۈزىدە قورۇلۇپ قالغان، يېرىلغان، بوشىشىپ كەتكەن، گۈللۈك شەكىل چىقىپ قالغان، ئاستى كۆرۈنۈپ قالغان، زەخىملەنگەن جايلىرى بولماسلىقى كېرەك. تەتۈر خۇرۇمدىمۇ موي زەخىملەنگەن، گۈللۈك شەكىل چىقىپ قالغان، مايلىشىپ

قالغان، ئاستى كۆرۈنۈپ قالغان ئەھۋاللار بولماسلىقى كېرەك.

4) تەييار خۇرۇمنىڭ دائىرىسىنى ھېسابلاش

خۇرۇمنىڭ دائىرىسى ئادەتتە كىۋادرات مېتىر بىرلىك قىلىپ ھېسابلىنىدۇ؛ ئۇنىڭدىن باشقا، ئاددىي ئۆلچەش ئۇسۇلىدا خۇرۇمنىڭ تۈز يۈزىدىكى چاسا خەرىتىنى ئاساس قىلىپ، ئارتۇق قىسمىنى كېسىپ تاشلاش، كەم قىسمىنى تولۇقلاش ئارقىلىق ھېسابلاش ئۇسۇلى قوللىنىلىدىغان بولۇپ، خۇرۇم چاسا ياكى ئۇزۇنچاق شەكىلگە كەلتۈرۈلۈپ، ئاندىن ئۇزۇنلۇقتا كەڭلىكنى كۆپەيتىش ئارقىلىق ھېسابلىنىدۇ. خۇرۇمنى ئادەتتە مېتىر قويۇپ ئۆلچەشكىمۇ بولىدۇ، يەنى ئالدى بىلەن تېرىنى تۈزلەپ، بويۇن قىسمىدىن قۇيرۇق قىسمىغىچە بولغان ئارىلىق ئۇزۇنلۇق قىلىنىپ مېتىر ئارقىلىق ئۆلچەپ چىقىلىدۇ. ئاندىن كېيىن، توغرىسىنى ئاساس قىلىپ، خۇرۇمنىڭ پۈتۈن كەڭلىكىگە ۋەكىللىك قىلالايدىغان ئۇزۇنلۇقنى ئۆلچەپ چىقىپ، ئاخىردا بۇ ئىككىسىنى كۆپەيتىش ئارقىلىق تەييار خۇرۇمنىڭ دائىرىسىنى ھېسابلاپ چىقىرىشقا بولىدۇ. ئەگەر ئېلېكترونلۇق خۇرۇم ئۆلچەش ئەسۋابى بولسا، ئۆلچەش تېخىمۇ ئاسان ھەم ئاددىي بولىدۇ.

3. خۇرۇم كىيىملەرنىڭ ئەستىرى ۋە قوشۇمچە ماتېرىياللىرى

1) خۇرۇم كىيىم ئەستىرى

خۇرۇمدىن تىكىلگەن كىيىملەرنىڭ ئەستىرى ئادەتتە رەخت بىلەن تىكىلگەن كىيىم ـ كېچەكلەرنىڭكى بىلەن ئاساسەن ئوخشاش بولىدۇ. ئەستەرنىڭ ئالاھىدىلىكى شۇكى، كىيىمنىڭ ئىچكى يۈزىنى سىلىق كۆرسىتىدۇ، كىيىش ـ

سىلىشنى ئاسانلاشتۇرۇپ، كىيىمنى ئازادە، ئەپچىل كۆرسىتىدۇ. ئادەتتە خۇرۇمنىڭ چىدامچانلىقى يۇقىرى بولۇپ، ئۇنى ئون نەچچە يىل، ھەتتا ئۇنىڭدىنمۇ ئۇزۇن مەزگىل ئىشلەتكىلى بولىدۇ. شۇنىڭغا ماس ھالدا، ئەستەرمۇ چىداملىق، يېنىك ھەم نېپىز رەختلەردىن تاللانغان بولۇشى، ئەستەرلىكنىڭ ئالدى - كەينى يۈزى، رەڭگى ئوخشاش بولۇشى كېرەك. ئۇنىڭغا بولۇپمۇ نىلون، تاۋار ئەستەرلىكلەر تولىمۇ باب كېلىدۇ. ئەستەرلىككە سۇس رەڭلىك، يوشۇرۇن گۈللۈك ياكى سىزىقچە چۈشۈرۈلگەن رەختلەرنى ئىشلەتسە ئۈنۈمى ئالاھىدە ياخشى بولىدۇ. سۈنئىي يۇڭ رەخت، تۆگە يۇڭىدىن ئىشلەنگەن رەخت، ئادەتتىكى ئەستەرلىك ئىشلەتسىمۇ بولىدۇ.

2) خۇرۇم كىيىملەرگە ئىشلىتىلىدىغان قوشۇمچە ماتېرىياللار

خۇرۇم كىيىملەرگە ئىشلىتىلگەن قوشۇمچە ماتېرىياللار شۇ كىيىمنىڭ سىرتقى كۆرۈنۈشىنى گەۋدىلەندۈرۈش ئۈچۈندۇر. ئۇ، كىيىمنىڭ ئادەم مۇسكۇللىرىنىڭ ھەرقايسى قىسىملىرىغا ماس كېلىشىنى كاپالەتكە ئىگە قىلىپ، شۇ كىيىمنىڭ سىرتقى كۆرۈنۈشىنىڭ كۆركەم بولۇشىدا مۇھىم رول ئوينايدۇ.

سارۇچكا قوشۇمچە ماتېرىيال ئىچىدە بىر خىلى بولۇپ، ئۇ ئاق رەڭلىك چاپلاشقاق سۈنئىي رەختتىن تەييارلىنىدۇ. سارۇچكا ئادەتتە خۇرۇم كىيىملەرنىڭ ئالدى پەش، بورۇت ئاستى، كۆكرەك قاتارلىق قىسىملىرىغا كۆپ ئىشلىتىلىدۇ. چاپلاق يەڭ ئۇچى، يانچۇق ياپقۇچ، يانچۇق ئىچى، يىپ باستۇرىدىغان ئورۇنلار ۋە باشقا مۇقىملاشتۇرىدىغان جايلارغا ئىشلىتىلىدۇ. بۇلۇت، پاختا قاتارلىقلار سوغۇقنى توسۇش، ئىسسىقنى ساقلاش ئىقتىدارىنى ئاشۇرۇش ئۈچۈن ئىشلىتىلىدۇ. شۇنىڭدەك پاتۇشكىمۇ بار بولۇپ، مۇرە

قىسمىنىڭ تۈز، تەكشى چىقىشى ئۈچۈن ئىشلىتىلىدۇ.

3) خۇرۇم كىيىملەرگە ئىشلىتىلىدىغان مېتال قوشۇمچىلار

خۇرۇم كىيىملەرنىڭ بىر پۈتۈنلۈكى مېتالدىن ياسالغان قوشۇمچىلاردىن ئايرىلالمايدۇ. شۇڭا، نۇرغۇن مېتال قوشۇمچىلىرى بولىدۇ. مەسىلەن، خۇرۇم كىيىملەرنىڭ ئالدى پەش، يانچۇق، ئەستەرنى تاش بىلەن تۇتاشتۇرىدىغان سىيرىتما، يەڭ بوغمىسى قاتارلىق جايلارغا مېتالدىن ياسالغان بۇيۇملار ئىشلىتىلىدۇ.

قوشۇمچىلار ئىچىدىكى سىيرىتما ۋە تۈگمىلەر بىر قانچە تۈرگە بۆلۈنىدۇ. ئىشلەتكەندە ئۇ خۇرۇم كىيىمنىڭ پاسونىغا قاراپ مۇۋاپىق تاللىنىدۇ. مەسىلەن، كۆرۈنىدىغان تۆت تۆشۈكلۈك، ئىككى تۆشۈكلۈك بولغان ئىزما، ئەركەك - چىشى باسما تۈگمە قاتارلىقلار. سىيرىتمىدىن، چوڭ چىشلىق سولياۋ سىيرىتما، ئۇششاق چىشلىق سولياۋ سىيرىتما، تۆمۈر چىشلىق سىيرىتما قاتارلىقلار بار. ئۇنىڭدىن باشقا، توقا خۇرۇم كىيىمنىڭ بەلباغ، يەڭ ئۇچى پاسونى، پەش ئاستى بوغما قىسمىدىكى ئىككى يان، پەش ئالدى قىسىملىرى ۋە باشقا تۈرلۈك پاسون چىقىرىشقا ئىشلىتىلىدۇ.

4) باشقا ماتېرىياللار

مەشۈت يىپ. خۇرۇم كىيىملەرنىڭ چىدامچانلىقى يۇقىرى بولۇپ، ئۇزۇن مۇددەت كىيگىلى بولىدۇ. شۇڭا، ئۇنى تىكىشكە پىششىق مەشۈت يىپ ئىشلىتىش لازىم. خۇرۇم كىيىملەرگە 3×11، 12×3 لىك ئوتتۇراھال تومۇلۇقتىكى مەشۈت يىپ كۆپ ئىشلىتىلىدۇ.

شىلىم. خۇرۇم كىيىملەرنى تىكىشتە چوقۇم شىلىم ئىشلىتىلىدۇ. چۈنكى، خۇرۇم كىيىملەرنى يۇڭ رەختلەرگە ئوخشاش دەزمال ئاسان باسمايدۇ. خۇرۇم كىيىملەرنىڭ چېكى

ۋە مۇقىملاشتۇرىدىغان جايلىرىغا بىنىزىن ئېرىتمىسىدىن ياسالغان شىلىم ئىشلىتىلىدۇ. چۈنكى، ئۇنىڭ تارقىلىپ يوقىلىش ۋاقتى قىسقا، مەشغۇلات ئېلىپ بېرىش ئاسان. چەت ئەللەردە بولسا قەغەزدىن ئىشلەنگەن بىر خىل شىلىم ئىشلىتىلىدۇ. ئۇنىڭ ئۈنۈمى ياخشى بولغاچقا، بىنىزىن شىلىمنىڭ ئورنىنى باسىدۇ. قەغەزدىن ئىشلەنگەن شىلىم قوش يۈزلۈك ۋە تاق يۈزلۈكدەپ ئىككى خىلغا ئايرىلىدۇ. بۇ ھەقتە كېيىنكى مەزمۇندا ئايرىم توختىلىپ ئۆتىمىز.

5) خۇرۇمنىڭ نومۇرلىرى ۋە بەلگىلىرى

1.1 ـ جەدۋەل. خۇرۇمنىڭ بەلگىلىرى

تۈرى / ئىسمى	ئوك يۈزى H	تەتۈرى U	ئانلىق سۈيۈقلۈقى A	قاما F	سۈنئىي يۈك T
ئۆچكە تېرىسى G	GH	GU	GA	GF	GT
قوي تېرىسى S	SH	SU	SA	SF	ST
كالا تېرىسى C	CH	CU	CA	CF	CT
چوشقا تېرىسى P	PH	PU	PA	PF	PT

دىققەت: قاما سۈنئىي يۈك ئەستەرگە قارىتىلغان.

2.1 ـ جەدۋەل. خۇرۇم رەڭگىنىڭ بەلگىلىرى

خۇرۇم رەڭگى	بەلگىسى	مىسال	ئاتىلىشى
قارا	5		قارا رەڭلىك قويتېرىسى خۇرۇم كىيىم
توق جىگەر رەڭ	2		توق جىگەر رەڭ چوشقا تېرىسى خۇرۇم كىيىم
سېرىق رەڭ	6		سېرىق ئۆچكە تېرىلىك خۇرۇم كىيىم
كۆل رەڭ	58		كۆلرەڭ چوشقا تېرىلىك قاما ئەسەرلىك خۇرۇم كىيىم
قارا كۆك	49		
قىزىل	13		
تېرە رەڭ	56		
سۇس جىگەر رەڭ	4	سۇس جىگەر رەڭ	4

3.1 ـ جەدۋەل. خۇرۇم كىيىملەرنىڭ پاسون نومۇرلىرى

شەرتلىك بەلگىسى	ئەرەنچە كىيىم	ۋەكىل بولغان بەلگە	ئايالچە كىيىم	دىققەت
...F_4	زىيادە ئۇزۇن پەلتو (46~48°)	...E_8	زىيادە ئۇزۇن پەلتو (41~44°)	مەسىلەن، F_4 دۇمبە ئۇزۇنلۇقى (31~34°) ئارىلىقتا ئىكەنلىكىنى بىلدۈرىدۇ. ئەرەنچە خۇرۇم كىيىمى L_1 دۇمبە ئۇزۇنلۇقى (27~31°) ئارىلىقتا ئىكەنلىكىنى بىلدۈرىدۇ.
...L_4	ئۇزۇن پەلتو (42~45°)	...L_8	ئۇزۇن پەلتو (37~40°)	
...M_4	ئوتتۇراھال پەلتو (38~41°)	...M_8	ئوتتۇراھال پەلتو (33~36°)	
...S_4	قىسقا پەلتو (34~38°)	...S_8	قىسقا پەلتو (28~32°)	
...R_4	تالاستوپكا (31~34°)	...M_6	تالاستوپكا (24~26°)	
...E_1	ئۇزۇن چاپان (27~32°)	...L_6	ئۇزۇن چاپان (26~28°)	ئەرەنچە تالاستوپكا M_1 دۇمبە ئۇزۇنلۇقى (24~27°) ئارىلىقتا ئىكەنلىكىنى بىلدۈرىدۇ.
...L_1	چاپان (27~31°)	...S_6	چاپان (22~24°)	
...M_1	تالاستوپكا (24~27°)			L_6 ئايالچە چاپان دۇمبە ئۇزۇنلۇقى (26~28°) ئىكەنلىكىنى بىلدۈرىدۇ.
...S_1	قىسقا تالاستوپكا (21~24°)			
...A_5	خۇرۇم جىلىتكە			
...I_7	خۇرۇم شىم			

4.1 - جەدۋەل. ئەستەر بەلگىلىرى

ئاتىلىشى	بەلگىسى	ئاتىلىشى	بەلگىسى
تاۋار	R	ئەستەرسىر	M
سۈنئىي تېرە	T	نىلون رەخت	N
قاما	F	پاختا رەخت	C
تۆگە يۇڭى	H	مەشۇت رەخت	S

يۇقىرىدىكى جەدۋەلدە بېرىلگەن بەلگە ۋە نومۇرلار مەملىكىتىمىزدىن ئېكسپورت قىلىنىدىغان خۇرۇم كىيىملەرنىڭ ئۆلچەملىك شەرتلىك بەلگىلىرى.

ئىككىنچى خۇرۇم كىيىملەرنى لايىھەلەش

1. خۇرۇم كىيىملەرنى لايىھەلەشتىكى تەلەپ ۋە ئالاھىدىلىك

خۇرۇم كىيىملەرنى لايىھەلەشنىڭ ئادەتتىكى كىيىم - كېچەكلەرنى لايىھەلەشكە قارىغاندا چوڭ پەرقى يوق. خۇرۇم كىيىم بىلەن ئادەتتىكى كىيىملەرنىڭ ئاساسىي پەرقى ماتېرىيالنىڭ ئوخشاش بولماسلىقىدا ئىپادىلىنىدۇ. شۇنداق ئىكەن، خۇرۇم كىيىملەرنى لايىھەلەش تەتقىقاتىدا ئۇنىڭ ماتېرىيال ئالاھىدىلىكىنى چىقىش قىلىش كېرەك. ئۇنىڭ تۆۋەندىكىدەك بىر نەچچە خىل ماتېرىيال ئالاھىدىلىكى بار:

1. ماتېرىيال يۈزى جەھەتتىكى ئالاھىدىلىك. ئادەتتىكى كىيىملەرگە توقۇلما بۇيۇم ماتېرىيال قىلىنىدۇ، رەڭگى، گۈل نۇسخىلىرى، قېلىن - نېپىزلىكى، ئېنى قاتارلىقلار ئاساسەن ئوخشاش بولىدۇ. ئۇنى بىر قانچە قەۋەت قىلىپ تىكىشكىمۇ، كېسىشكىمۇ بولىدۇ. ئەمما، خۇرۇم كىيىملەرگە ھايۋانلارنىڭ ئەسلىي تېرىسى يۈز ماتېرىيال قىلىنغاچقا، كىيىملەرنىڭ چوڭ - كىچىكلىكى، پاسونى، تۈرى قاتارلىقلارغا ئاساسەن تېرىنىڭ سىلىق - قوپاللىقى، يۇمشاق - قاتتىقلىقى يېقىنلىشىدىغانلىرىنى بىللە تاللاپ مۇۋاپىق ماسلاشتۇرۇش كېرەك. بۇ خۇرۇم كىيىملەرنى لايىھەلەشتىكى مۇھىم بىر نۇقتا.

2. خۇرۇم كىيىملەرنى كېسىش. خۇرۇم كىيىملەرنى كېسىشتە، خۇرۇمدا ئەسلىدىن بار بولغان زەخىملەرنى چىقىرىۋېتىپ كېسىش ياكى زەخىم بار خۇرۇمدىن مۇۋاپىق پايدىلىنىش لازىم. ئەگەر خۇرۇمدا كونا زەخىم بولسا، قەۋەت

قىلىپ كېسىشكە بولمايدۇ. زەخمىسى بار جاينى كېسىپ چىقىرىۋەتكەندە چىقىرىۋېتىلگەن قىسمىنى قوشۇمچە قىسمىغا ئىشلىتىش كېرەك. مانا بۇ ماتېرىيالنى پىلانلاشنىڭ مۇھىم نۇقتىسى. شۇنى بىلىش كېرەككى، تېرە - خۇرۇم كىيىم تىكىش تېخنىكىسى ئادەتتىكى كىيىملەرنى تىكىش تېخنىكىسىدىن نەچچە ھەسسە مۇرەككەپ بولىدۇ.

3. خۇرۇمنىڭ چوڭ - كىچىكلىكىگە قاراپ كېسىش. كېسىشتىن ئاۋۋال خۇرۇمنىڭ چوڭ - كىچىكلىكىگە قاراپ كېسىشنى بېكىتسە بولىدۇ. ھايۋانلارنىڭ ئەسلىي تېرىسىنى خۇرۇم قىلغانغا قارىغاندا نەچچە ھەسسە، ھەتتا نەچچە ئون ھەسسە پەرقلىق بولىدۇ. مەسىلەن، كالا تېرىسىنىڭ كۆلىمى 3~4 كىۋادرات مېتىر ئەتراپىدا بولىدۇ، ئۆچكە تېرىسى 0.5 كىۋادرات مېتىر ئەتراپىدا بولىدۇ، موزاي تېرىسى ئۇلاردىن كىچىك بولىدۇ. خۇرۇم كىيىمنى كەسكەندە قايسى خىل ھايۋان تېرىسىنى ئىشلىتىدىغان بولسا، شۇنىڭغا ئاساسەن بېكىتىش كېرەك. خۇرۇم كىيىملەرنى كۆپلەپ ئىشلەپچىقىرىشتا تەييار بولغان كىيىم خۇرۇمىنىڭ زەخىملىنىش ئەھۋالىغا ئاساسەن، تىكىلىدىغان نۇسخىنىڭ شەكلىنى ۋە چوڭ - كىچىكلىكىنى بېكىتىش كېرەك. خۇرۇم كىيىمنى كېسىشتە كىيىمنىڭ خۇرۇمىنى قانداق بۆلۈش، لايىھەلەش مۇھىم بىر ئىش تۈرى بولۇپ ھېسابلىنىدۇ. بەزىدە زورلاپ بۆلۈش ئارقىلىق خۇرۇم كىيىملەرنىڭ ياخشى بولۇشىنى كاپالەتكە ئىگە قىلىش، شۇنداقلا يېڭى پاسون بولۇشىنى ئىشقا ئاشۇرۇش كېرەك.

4. كىيىملەرنىڭ ئەندىزىسىنى ئېلىش. خۇرۇم كىيىملەرنىڭ بۆلۈنگەن پارچىلىرى بىر قەدەر كۆپ بولىدۇ. شۇڭا، كېسىشتىن ئەندىزە ئېلىش لازىم. ئاندىن ئەندىزىنىڭ چوڭ - كىچىكلىكىگە ئاساسەن ماتېرىيالنى تاللىۋېلىش كېرەك. مەيلى چوڭ ياكى كىچىك بولسۇن، مەيلى كۆپ ياكى ئاز بولسۇن، ھەممىسى ئۇنىڭ سىرتىدا ئەمەس. كېسىش

جەريانىدا ئوخشىشىپ كېتىدىغان پارچىلارغا ئىنىق بەلگە سېلىپ پەرقلەندۈرۈش لازىم. ئۇنداق قىلمىغاندا نۇسخا پارچىلىرىنى ماسلاشتۇرۇپ قويۇپ تىكىش قىيىنغا توختايدۇ.

5. ئادەتتە كىيىم تىكىدىغان خۇرۇمنىڭ سوزۇلۇشچانلىقى بىر قەدەر چوڭ بولىدۇ. ئوخشاش بولمىغان خۇرۇمنىڭ سوزۇلۇشچانلىقىمۇ ئوخشاش بولمايدۇ. شۇڭا، قوشۇمچە ماتېرىيال ئالغاندا ياكى ئەستەر تەييارلىغاندا رەخت يۈزىنىڭ ئەڭ چوڭ سوزۇلۇش نىسبىتىنى نەزەردە تۇتۇش كېرەك.

6. خۇرۇم كىيىملەرنىڭ چېتىقلىرىنى چېتىش. خۇرۇم كىيىملەرنىڭ چېتىقلىرى ئادەتتىكى كىيىمنىڭكىگە ئوخشىمايدۇ. مەسىلەن، قىممەت باھالىق تېرە ماتېرىيالنى تېجەشتە كىيىمنىڭ بەزى چاكلىرىنى بىر تەرەپكە مايىل قىلىپ كەسسە ياكى تىكسە بولىدۇ. خۇرۇم كىيىملەرنىڭ گىرۋەك چۆرىسى توقۇلما رەختكە ئوخشاش چىقىپ قالسا بولمايدۇ. شۇڭا، تىكىش كەڭلىكىنى مۇۋاپىق تارايتىش لازىم. ئادەتتە خۇرۇم چېكىنى تۇتاشتۇرۇش ھەققى بىر سانتىمېتىر بولسا مۇۋاپىق بولىدۇ، ياكى 0.5 سانتىمېتىرغا كېمەيتسىمۇ بولىدۇ. بۇنىڭ سوزۇلۇشقا قارشى تۇرۇش سىنىقىدا چىدامچانلىقى ئۆزگىرىپ كەتمەيدۇ. ئەگەر خۇرۇمنىڭ سۈپىتى تەلەپكە لايىق بولسا، يىپ ئۈزۈلسىمۇ خۇرۇم ھېچ نەرسە بولمايدۇ. خۇرۇم پەلەيىنى ئالساق، تىكىلىش ھەققى 0.2~0.25 سانتىمېتىرغىچە ئېلىنسا بولىدۇ. پەلەيىنى ئىشلەتكەن ۋاقتى ئۇزارسا، يىپى چىقىپ كېتىپ چاك ئېچىلىپ قالىدۇ. ئۇلاش ھەققى ئاز بولغاچقا، بۆسۇلۇپ بۇزۇلۇش نىسبىتى بەك تۆۋەن بولىدۇ. بۇنىڭدىن شۇنى كۆرۈۋېلىشقا بولىدۇكى، ئۇلاش ھەققىنى مۇۋاپىق كىچىكلەتسە قىممەت خۇرۇمنى تېجەشتە ياخشى ئۈنۈم ياراتقىلى بولىدۇ. مەسىلەن، بىر كىيىمنىڭ تىكىش ھەققى ئەسلىدىكى بىر سانتىمېتىردىن 0.5 سانتىمېتىرغا كېمەيسە 2.6 كىۋادرات مېتىرلىق خۇرۇمدىن 0.2 كىۋادرات مېتىر تېجەپ قالغىلى بولىدۇ. بۇ خىل

ئۇسسۇلنى ئىزچىل داۋاملاشتۇرغاندا چوقۇم كىيىمنىڭ سۇپىتىگە تەسىر يەتكۈزمىگەن ئاساستا تەننەرخنى تۆۋەنلىتىپ ئۇنۇمنى يۇقىرى كۆتۈرگىلى بولىدۇ. خۇرۇمنىڭ گىرۋەك - بۇلۇڭلىرىدىنمۇ تولۇق پايدىلىنىپ زەخىمنى ياپقان تەقدىردىمۇ كۆزلىگەن مەقسەتكە يەتكىلى بولىدۇ.

1) خۇرۇم كىيىملەرنى لايىھەلەشتىكى ئومۇمىي تەلەپ

(1) بۆلۈنۈشى مۇۋاپىق، سىزىقى ئاددىي، ئوچۇق ۋە چاققان ھەم كۆزگە كۆرۈنىدىغان، بازار ئېھتىياجىنى چىقىش قىلالايدىغان بولۇشى تەلەپ قىلىنىدۇ.

(2) تۇركۇملەپ ئىشلەپچىقىرىشتا ئەسلىي ماتېرىيالغا ماس كېلىشى كېرەك.

(3) كىچىكلەتكەن ۋە چوڭايتقاندا كىچىك ماتېرىيالنىڭ دەرىجىگە ئايرىلىشى ئاز بولۇشى كېرەك. مەسىلەن، يانچۇق قاپقىقى، تۈگمە، پەۋاز قاتارلىقلار ئىمكانقەدەر ئاز بولۇشى كېرەك.

(4) پاسون بىلەن سېتىش باھاسى ئادەتتىكى كىشىلەرنىڭ ياقتۇرۇشى ۋە سېتىۋېلىش ئىقتىدارىغا ماس كېلىشى لازىم. ئادەتتە خۇرۇم كىيىملەر ئۇزاق چىدايدىغان بۇيۇم. پاسوننىڭ يېڭى بولۇشى ۋە چىدامچانلىقى زامانغا ماس كېلىدىغان بولۇشى، مەلۇم دەرىجىدە تۇراقلىق خاراكتېرگە ئىگە بولغان بولۇشى لازىم.

خۇرۇم كىيىمنى تىككۈچىلەرنىڭ قول مەشغۇلاتىنى ئازايتىش. مەسىلەن، گۈل ئۇلاش، بوغۇچ چىقىرىش قاتارلىق ئىشلارنى ئازايتىش ھەمدە بۇ خىل پاسونلارنىڭ رەڭگى، ئۆلچىمى ماس كەلگەن بولۇشى كېرەك. شۇنداق بولغاندا كېسىش ۋە تىكىش ئاسان بولۇپ، پۈتۈپ چىقىشى پۇختا بولىدۇ.

2) خۇرۇم كىيىملەرنى بۆلەكلەرگە بۆلۈش نىسبىتى

خۇرۇمنىڭ ئىشلىتىلىش نىسبىتىدىن قارىغاندا، بۆلۈش پارچىسى قانچە كىچىك بولسا، شۇنچە ياخشى ھەم ماتېرىيال تەييارلاشقا پايدىلىق بولىدۇ. ئەگەر تېرە چوڭ بولۇپ، ماتېرىيال ئىشلىتىشتە مەسىلە بولمىسا ياكى بۆلۈش ئاز بولسا، ئۇلاشقا ئىشلىتىلىدىغان دائىرىنى ئازايتىپ ماتېرىيالنى تېجەپ قالغىلى بولىدۇ. ئۇزۇن مۇددەتلىك ئەمەلىيەتتىن شۇنى كۆرۈۋېلىشقا بولىدۇكى، خۇرۇمنى ئىشلەتكەندە بۆلۈشتە ئېھتىيات قىلمىسىمۇ بولىدۇ. ئەمما، ئۆچكە خۇرۇمى ۋە قوي خۇرۇمنى ئىشلەتكەندە كىيىم پاسونىغا ئاساسەن زۆرۈر بولغان ئۇلاشنى قوللانسا بولىدۇ. ئادەتتە 0.25 كىۋادرات مېتىر ئەتراپىدىكى ئۆچكە تېرىسىدىن ئىشلەتكەندە چوقۇم ئۇلاشنى ئويلىشىش كېرەك. چۈنكى، مۇۋاپىق بولغان ئۇلاش كىيىمنىڭ كۆرۈنۈشىگە تەسىر يەتكۈزمەيدۇ. شۇڭا، ھازىر ئىشلەپچىقىرىلىۋاتقان خۇرۇم كىيىملەرنىڭ كۆپ ساندىكىسى ئۇلانغان. چوڭ خۇرۇمنى ئۇلاشمۇ ئۇنىڭ سىرتىدا ئەمەس.

2. خۇرۇم كىيىملەرنى لايىھەلەش

1) تالاستوپكا كېسىش (بىرلىكى: سانتىمېتىر)

يەڭ ئۇچى (cm)	يەڭ ئۇزۇنلۇقى (cm)	مۇرە كەڭلىكى (cm)	كۆكرەك ئايلانمىسى (cm)	ئۇزۇنلۇق (cm)
22	63	48	110	72

کەسمەکچی بولغان پاسون

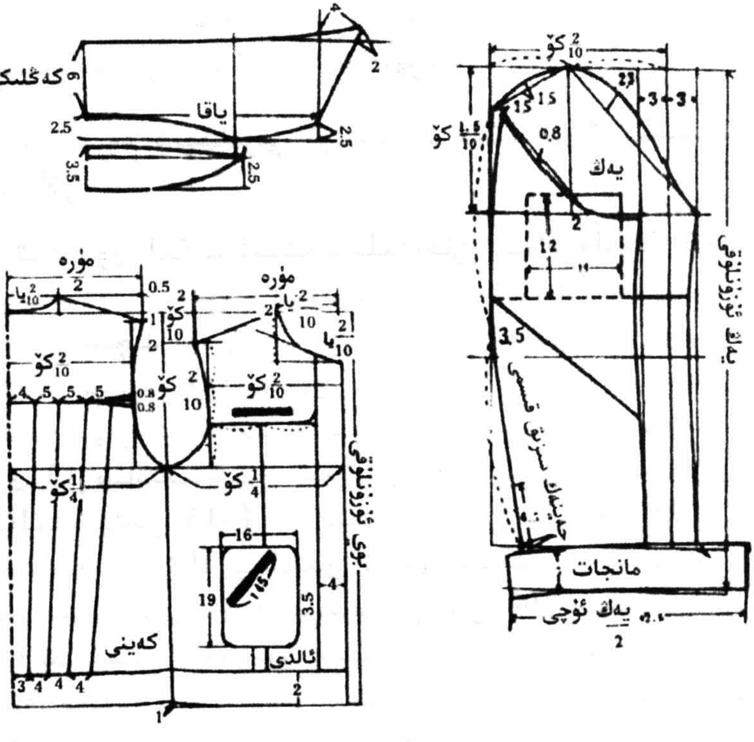

1 - رەسىم

ئۆلچەم (cm)	ئۇزۇنلۇقى	كۆكرىكى	غول (مۇرە)	يەڭ	يەڭ ئۇچى
	67	108	47	62	22

تالاستوپكىنىڭ قۇرۇلمىسىنى تۈتكە بۆلۈپ كېسىش ئۇسۇلى. تالاستوپكىنىڭ كەڭ ـ كۇشادە بولۇشى تەلەپ قىلىنىدۇ. شۇڭا، ئالدى ـ كەينى ۋىتىشكىلىرىنىڭ رولى روشەن بولمايدۇ. بارلىق چاكلار ئادەتتىكىدەك بولۇپ، پەقەت زىننەت ئۇچۇنلا ئىشلىتىلىدۇ. نۇسخا سىزغاندا ئادەتتىكى كىيىملەرگە قويۇلىدىغان تەلەپ بويىچە سىزىلسا بولىدۇ. چوڭ پارچىسى بېكىتىلگەندىن كېيىن، كىچىك پارچىسىنى بۆلۈش كېرەك. بۇنداق بۆلۈشتە ئىككى خىل مەقسەت بار: بىرى، ماتېرىيال ئېلىشقا پايدىلىق؛ ئىككىنچىسى، زىننەتلەش رولى چوڭ بولىدۇ. ئالدىنقىسى ئاساسلىق ئورۇندا تۇرسا، كېيىنكىسى بويسۇنۇش ئورنىدا تۇرىدۇ.

2) خۇرۇم كىيىملەرنى كېسىپ ـ تىكىشتە ئىشلىتىلىدىغان ئەسۋابلار

تىككۈچىلىكتە ئىشلىتىلىدىغان چوڭ قايچا (كېسىم قايچىسى)، ئەندىزە قەغىزىنى كېسىشتە ئىشلىتىلىدىغان كىچىك قايچا، بەلچە پىچاق (موزدۇز رەختلەرنى ئۈستىدىن مىخلاپ كېسىدىغان پىچاق)، چاقلىق يۇمشاق مېتىر (لاتا مېتىر)، پولات مېتىر (بىرى 33 سانتىمېتىرلىقتىن، يەنە بىرى 15 سانتىمېتىرلىقتىن)، 150~200 سانتىمېتىر پولات يۆگەلمە مېتىر، 15~24 سانتىمېتىرلىق تىك بۇلۇڭلۇق ئۇچ بۇلۇڭلۇق ۋە تەڭ يانلىق ئۇچ بۇلۇڭلۇق سىزغۇچ، 50 سانتىمېتىرلىق ئەگرى مېتىردىن بىر، 100 سانتىمېتىرلىق «T» شەكىللىك ئەندىزە ئېلىشتا ئىشلىتىلىدىغان مېتىر، ماي قەلەم، قېرىنداش قەلەم، پەتلە كەسكۈچ (چوڭ، ئوتتۇراھال، كىچىك پەتلە كەسكۈچلەرنىڭ ھەرقايسىسىدىن

بېردىن)، ئالىيۇمىن ياكى قوغۇشۇندىن ياسالغان رەخت ئۇستىگە ۋە ئەندىزە باستۇرۇپ قويۇش ئۈچۈن ئىشلىتىلىدىغان تۆت چاسا باستۇرغۇچ، مىخلىغۇچ، بىگىز، قىسقۇچ (پىنسىپ)، ئامبۇر... قاتارلىقلار.

3) ئەندىزە قەغىزى

ئەندىزە قەغىزىدىن ئەندىزە (نۇسخا) كېسىش، كېسىش ئۇسۇلىغا ئاساسەن بېكىتىلىدۇ. مەسىلەن، كېسىش ئۇسۇلىدىن بەلچە پىچاقتا كېسىش ئۇسۇلى، قەلەمدە سىزىش ئارقىلىق كېسىش ئۇسۇلى، پاراشوك چېچىپ ئىز چىقىرىپ سىزىش ئارقىلىق كېسىش ئۇسۇلىدىن ئىبارەت ئۇسۇللار بار. شۇڭا، ئەندىزە ئېلىشتا قانداق قەغەز ئىشلىتىشنى ياخشى ئويلىشىش كېرەك. ئادەتتە پاراشوك سېپىپ ئەندىزە ئېلىش ئۇسۇلىغا يۇمشاق ۋە ئەۋرىشىم قەغەز ئىشلىتىش لازىم. مەسىلەن، سېرىق ماي قەغىزىگە ئوخشاش. كېسىش ياكى قەلەمدە سىزىش ئۇسۇلىغا قاتتىق ۋە يۇمشاق قەغەز بولىۋېرىدۇ. ئەمما، كۆپلەپ ئىشلەپچىقىرىدىغان خۇرۇم كىيىملەرگە بولسا، قاتتىق قەغەز، ئادەتتە بىرنى ياكى ئىككىنى تىكمەكچى بولغان بولسا، يۇمشاق قەغەز ئىشلىتىمۇ بولىدۇ. چۈنكى، قەغەز ئۇپرايدۇ. ئادەتتە ئىشلەپچىقىرىشقا ئاساسەن نۇسخا سانى بېكىتىلىدۇ. قەغەزنىڭ ئۇپراش، قورۇلۇشى سەۋەبىدىن قىسقىراپ كېتىشىگە دىققەت قىلىش لازىم. قاتتىق قەغەزگە ئېلىنغان ئەندىزىنىڭ ئىشلىتىش ۋاقتىنى ئۇزارتىش ئۈچۈن ئەندىزىنىڭ گىرۋەكلىرىگە سىر بېرىۋېتىلسە بولىدۇ. بۇنىڭدا سۇركىلىشتىن، نەم تارتىشتىن ۋە سۇ تېگىپ كېتىشتىن ساقلانغىلى بولىدۇ. ئەندىزىگە قىسقىرايدىغان، شەكلى ئۆزگىرىپ كېتىدىغان قەغەزلەرنى ئىشلىتىشتىن ساقلىنىش كېرەك.

4) ئەندىزە ئېلىش

ئەندىزە ئېلىشتا تۈز پەش، چاپلىما يانچۇق، دۇمبىگە كېكەتكە چىقىرىلغان خۇرۇم چاپانىنى مىسالغا ئالساق، قەغەزنى تېجەش ئۈچۈن ئالدى بىلەن گېزىت قەغىزى ياكى ئاددىي قەغەزگە سىزىش لازىم. سىزىش ئۇسۇلى ئادەتتىكى كىيىم كېسىش ئۇسۇلى بويىچە كىيىمنىڭ ئەسلىي نۇسخىسىنى سىزىپ، ئاندىن بۆلۈش سىزىقى (چېكىتلىك سىزىق) بويىچە كېسىلسە بولىدۇ (2 ـ رەسىمدە كۆرسىتىلگەندەك).

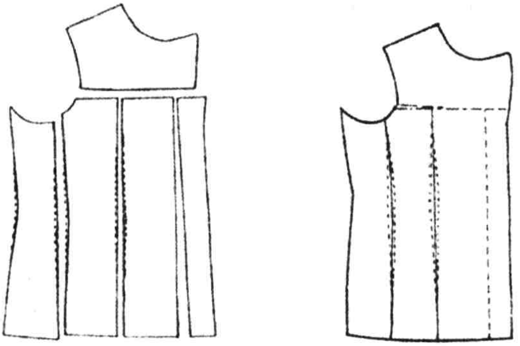

2 ـ رەسىم

كىيىم تىكىش قانۇنىيىتىنى بىلمىدىغانلار يۇڭ رەخت كىيىمنى يىغىش ياكى سوزۇش ئۇسۇلى بويىچە بەدەن شەكلىگە ماس كەلتۈرىدۇ. ئەگەر ئالدى پەشنى كەسمەكچى بولسا، بۆلۈش سىزىقىنىڭ ئەگرىلىك دەرىجىسىدىن پايدىلىنىپ «يۈرگۈزگىلى» ۋە «سوزغىلى» بولىدۇ. مەسىلەن، مۈرە ئالدى قىسمى، قولتۇق ئويۇلغان ئورنى تەخمىنەن بىر سانتىمېتىر كۆتۈرۈلىدۇ، يەنى ۋىتىشكا ئېلىشتىن تاكى كۆكرەك چىقىرىشقا قەدەر بولىدۇ. بەل ۋىتىشكىسىنى بەل ۋىتىشكىسىدىكى چېكىتلىك سىزىق بىلەن كۆرسىتىلگەندەك قىلىش لازىم (2 ـ رەسىمدە كۆرسىتىلگەندەك). ئالدى

پەشنىڭ بەل قىسمىدىكى يىغىلىش ئاساسىي جەھەتتىن بىرقەدەر تەكشى بولىدۇ. ئارقا بەل ۋە دولا قىسمىنىڭ كېسىلىشى، تۈز چاكىنىڭ كېسىلىش قانۇنىيىتى ئالدى پەشنى كېسىشكە ئوخشاش بولىدۇ. دۈمبىنىڭ شەكلى ئادەم بەدىنىنىڭ شەكلىگە ئاساسەن كېسىلىپ، تەخمىنەن 1.3 سانتىمېتىر كۆتۈرۈلسە مۇۋاپىق بولىدۇ (3 ـ رەسىمدە كۆرسىتىلگەندەك).

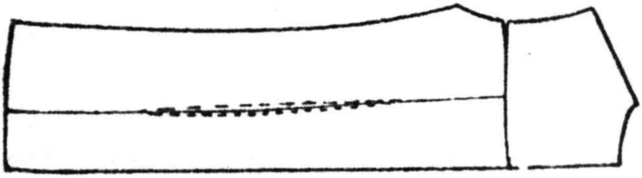

3 ـ رەسىم

يەڭ تۈز ئۇلىنىدۇ. يەڭ ئاستىنى ئۆزگەرتمىسىمۇ بولىدۇ. ياقا بىلەن قايرىلىش قىسمى ياقىنى يىغىش ۋە ئارقىغا قايرىش رولىنى ئوينايدۇ. ياقىنىڭ قايرىلىش قىسمىنى ئايرىپ ئۇلىغاندا، قايرىما ياقا بەدەنگە تېخىمۇ ماس كېلىپ تەبىئىي كۆرۈنىدۇ.

چوڭ ـ كىچىك چاپلىما يانچۇق پارچىلىرى كۆپ بولسا، پارچە خۇرۇم ماتېرىيالىدىن پايدىلانسا قولايلىق بولىدۇ.

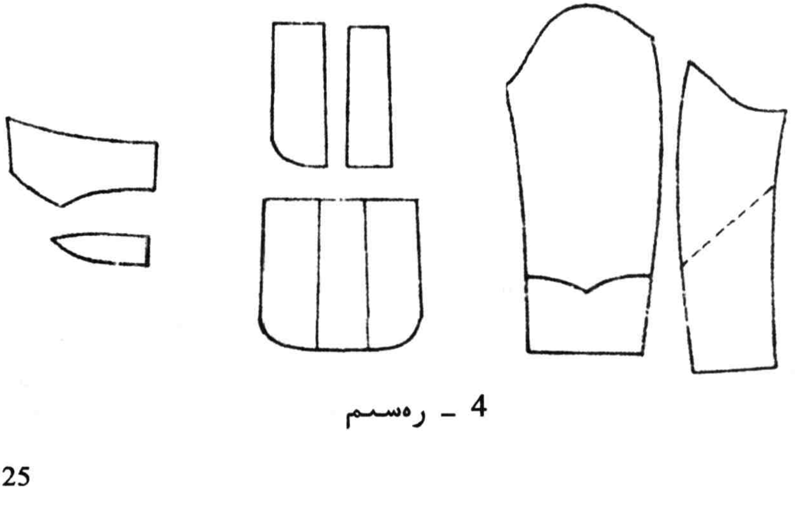

4 ـ رەسىم

4 ـ رەسىمدە كۆرسىتىلگەندەك، كىيىملەرنىڭ پارچىلىنىدىغان قىسمى كۆپ بولسا، پارچە خۇرۇمنىڭ پايدىلىنىش نىسبىتى يۇقىرى بولىدۇ. بۇ خىل كىيىملەرگە ئەستەردىن ئەتلەس، تاۋار ۋە مويلۇق ئەستەرلەرنى ئىشلەتسە بولىدۇ. ئەستەرنى تىككەندە ئەڭ ياخشىسى خۇرۇمنىڭ چېكىنى باستۇرۇپ تىكىپ بولغاندىن كېيىن، ئەستەرنى تەييارلاش لازىم. چۈنكى، خۇرۇم كىيىملەرنىڭ بۆلۈنگەن پارچىلىرى كۆپ بولغاچقا، تىكىش جەريانىدا خاتالىقتىن ساقلانغىلى بولمايدۇ. شۇڭا، يەڭگە ئەندىزە ئېلىنىشى ياكى كۆپ خىل ئەندىزە ئېلىنىشى، ئەڭ ياخشىسى شۇ كىيىمنىڭ پۈتۈپ چىقىشىنى ئۆلچەم قىلىپ، ھەممە چېكىدىن مەلۇم تىكىش ھەققى، يەنى زاپىسى قالدۇرۇلۇشى كېرەك. پۈتۈپ چىققان كىيىمنىڭ پاسونىغا، تىكىش چېكىنىڭ زاپىسىنىڭ ئاز ـ كۆپلۈكىگە ئاساسەن قايتىدىن تۈزىتىش ئېلىپ بارسا بولىدۇ. ئاخىردا، كىيىمنىڭ ئومۇمىي ئۇزۇن ـ قىسقىلىقىنى كۆزىتىپ بېكىتسە بولىدۇ.

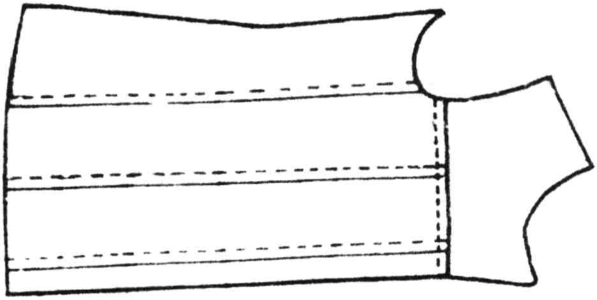

5 ـ رەسىم

ئادەتتە، خۇرۇم كىيىملەرنىڭ تىكىش ھەققى، يەنى تىكىش زاپىسى بىلەن ئادەتتىكى كىيىملەرنىڭ تىكىش ھەققىدە پەرق خېلىلا چوڭ بولىدۇ. شۇڭا، ھەربىر تىكىش چېكىدىكى تىكىش ھەققىنى قويۇپ بېرىش تېخنىكىسىنى ياخشى ئىگىلەش لازىم. مەسىلەن، ئادەتتە تىكىش ھەققىنى بىر

سانتىمېتىر قالدۇرغاندا، يان چاكىنىڭ تىكىش ھەققى ماشىنىدا باستۇرۇشنىڭ كەڭ - تارلىقىغا ئاساسەن بېكىتىلىشى كېرەك. يەنى ئالدى - ئارقا مۆرە باش تىكىشىنى تىككەندە مۆرە ئوتتۇرىسىدىن ئالدى تەرەپكە مايىل تىكىلىدۇ. بۇنىڭدا مۆرە باش تىكىش ھەققى 0.5 سانتىمېتىر بولغاندا، قالغان قىسىملىرىدىكى تىكىش ھەققى 1.2 سانتىمېتىر، باستۇرۇپ تىكىلىشى 0.7 سانتىمېتىر بولىدۇ. ئادەتتە ئالدى پەشتە 0.5 سانتىمېتىر كەڭلىكتە باستۇرۇپ تىكىش ھەققى قويۇش كېرەك. بارلىق سىلىقلاشتۇرۇپ تىكىشتە ياقا ئويمىسىغا 0.5 سانتىمېتىر، يەڭگە 1 سانتىمېتىر، ئەستەرگە 1.2 سانتىمېتىر تىكىش ھەققى قوشۇلىدۇ.

قوش ئەستەر ۋە ئەستەرنىڭ بورۇتى ئالدى پەشنىڭ بورۇتىدىن 0.3 سانتىمېتىر چوڭ بولىدۇ. يۈزلۈكىدىن قوش ئەستەرنى پەۋاز ئۆرىگەندىن كېيىن ئەستەر تەرەپتىن 3~4 سانتىمېتىر ئاشقان بولسا، مۇۋاپىق بولىدۇ. ئادەتتە قوش ئەستەر بورۇتى ئاستىغا ئۇلاق چۈشسە بولىدۇ. لېكىن، ئەستەرگىمۇ تۈگمىنىڭ ئورنىنى بەلگىلەپ چىقىرىش لازىم (6 - رەسىمدە كۆرسىتىلگەندەك).

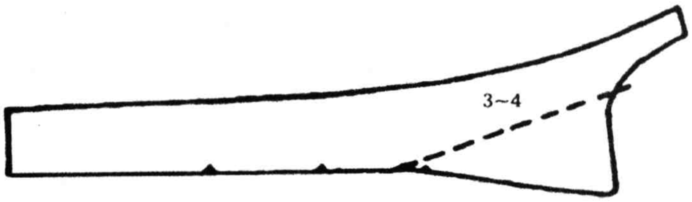

6 - رەسىم

ئەستەر ئەندىزىسى. يۈزلۈك رەختنىڭ تەكشى بولۇشى ئۈچۈن ئەستەردە چوقۇم مەلۇم ئارىلىقتا زاپاس بولۇش، بولۇپمۇ خۇرۇم كىيىملەردە خۇرۇمنىڭ سوزۇلۇپ كېتىش ئەھۋالىنىڭ كۆرۈلۈشى، يەنە كېلىپ ئەستەر سۇدا بىر قېتىم

يۇيۇلـــۇۋېتىلگەنلىكى ئۇچـــۇن زاپـــاس قالـــدۇقى ئـــادەتتىكى كـــيىملەردىن كـــۆپرەك قويۇلۇشـــى كېـــرەك. قالـــدۇرۇلغان زاپاســـلارنىڭ ھەممـــسى ئۇزۇنلۇققـــا قوشـــۇلىدۇ، ئـــادەتتە پەش ئاستى، يەڭ ئۇچىدا بولىدۇ. ئەگەر ئارقا چاك ياكى يان چاك بولسا، شۇ كىيىمنىڭ ئەمەلىي ئۇزۇنلۇقىغا 3~4 سانتىمېتىر قوشۇلىدۇ (7 ـ رەسىمدە كۆرسىتىلگەندەك).

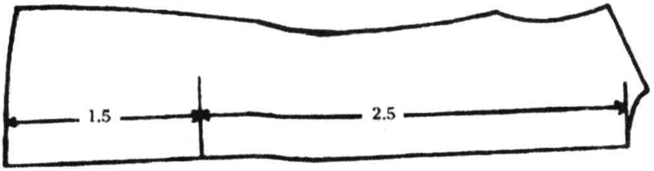

7 ـ رەسىم

مەسىلەن، كىيىمنىڭ ئۇزۇنلۇقى 100 سانتىمېتىر بولسا، زاپاس 3 سانتىمېتىر قويۇلىدۇ. شۇنداقلا ئارقا چاكنىڭ تىكىش قىسمىغا 1.5 سانتىمېتىر زاپاس قويۇلىدۇ، بۇ ئوچۇق چاك قىسمى بولىدۇ. ئوچۇق چاكنىڭ ئۈستى قىسمىغا 2.5 سانتىمېتىر قويۇلىدۇ. مۇرە كەڭلىكىگە ئادەتتە 1سانتىمېتىر قويۇلىدۇ. بۇ ئورۇننىڭ كېڭىيىش كۈچى چوڭراق بولغاچقا، كىيىمنىڭ پاسونىغا ئاساسەن چوڭراق قويۇلسىمۇ بولىدۇ (8 ـ ، 9 ـ رەسىملەردە كۆرسىتىلگەندەك). يەنە دۈمبە ئوتتۇرا چاكتىن بىر سانتىمېتىر زاپاس قويۇۋېتىپ، تىكىشنى تىككەندە ھەربىكەتچان كىچىك قاتلام قىلىپ قويۇلسا بولىدۇ.

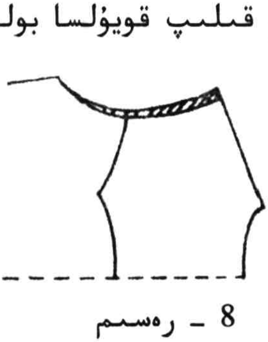

8 ـ رەسىم

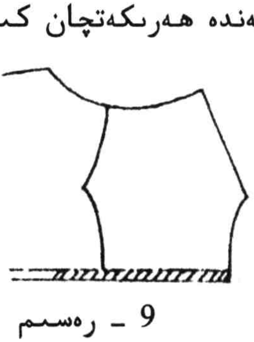

9 ـ رەسىم

يۈزلۈكنى ئەستەرگە ماسلاشتۇرۇش. ئەستەر يۈزلۈك رەختكە ئوخشاش بىرلىكتە بۆلۈپ كېسىلسە بولىدۇ. لېكىن، ئادەتتە يۈزلۈك رەختنىڭ بۆلۈنۈشى كۆپ بولغاچقا، ئەستەرنىڭ بۆلۈنۈشىمۇ كۆپ بولىدۇ. بۇنىڭدا ھەم ماتېرىيال، ھەم ئىش ئۈنۈمى تەسىرگە ئۇچرايدۇ. بەزى ئەگرى سىزىقلار بەك چوڭ بولغان ئايالچە كىيىمگە نىسبەتەن يۈزلۈك رەختنىڭ يەنىلا ئۆزئارا ماس كېلىدىغان كېسىمىنى كەسكەن ياخشى. ئەستەر بىلەن قوش ئەستەرنىڭ يۈزلۈك رەختكە بولغان تەسىرى بىر ئاز چوڭ بولىدۇ. شۇڭا، ئەستەر، يۈزلۈك رەخت ۋە قوش ئەستەرنىڭ ئەسلىي شەكلىدىكى مۇناسىۋەتنى ياخشى ئىگىلەش كېرەك. مەسىلەن، يۈزلۈك رەخت بەدەنگە تەسىرى بولمايدىغان، زىننەتلەش خاراكتېرىدىكى رەختلەر بولسا، ئەستەرنىمۇ بۆلۈش ھاجەتسىز. ئادەتتە بەزى ئايالچە كىيىملەرگە مۇرە ۋىتىشكىسى چىقىرىلىدۇ، ئەمما ئەستەرگە مۇرە ۋىتىشكىسى ئېلىش ھاجەتسىز، يەنە كۆكرەك ۋىتىشكىسى، بەل ۋىتىشكىسىنى ئەستىرىگىمۇ ئېلىش ھاجەتسىز (10 ـ رەسىمدە كۆرسىتىلگەندەك).

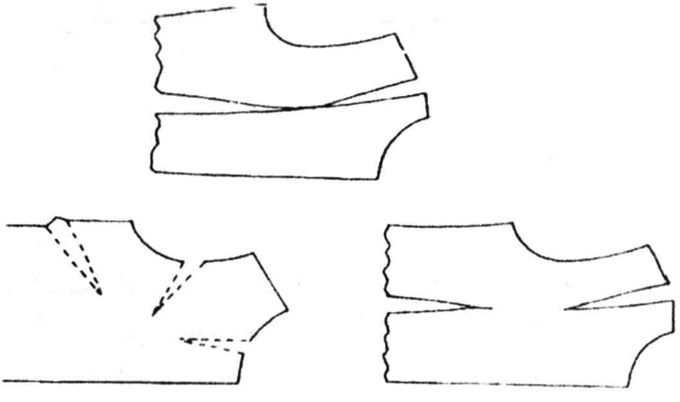

10 ـ رەسىم

يەڭگە يەڭ ئۈلىقى سېلىش ئارقىلىق جەينەك قىسمىنىڭ ئەگرىلىكى چىقىرىلىدۇ. ئەستەرگە بولسا پەقەت

ۋتتشكا قويسلا بولىدۇ. يەڭدىكى بەزى ئۇلانما پاسونلارنىڭ ئەستىرىگە كىرىشتۇرمە يەڭ پاسونىنى قوللانسا بولىدۇ.

ياقا ئادەتتە ئەركىن ياقا (مويلۇق ياقا) ۋە مۇقىم ياقا دەپ ئىككى خىلغا بۆلۈنىدۇ. ئەركىن ياقا ئادەتتە قاپلىما ياقا دەپمۇ ئاتىلىدۇ، بۇنى ئالغىلى، سالغىلى بولىدۇ. مۇقىم ياقا بولسا، بىۋاسىتە ياقىغا تىكىلگەن بولىدۇ. ئەركىن ياقا ياقا يۈزى ۋە ياقا ئەستىرى دەپ ئىككىگە بۆلۈنىدۇ. ئەندىزە ئالغاندا ياقىنىڭ يۈزىنى ئاساس قىلىش لازىم.

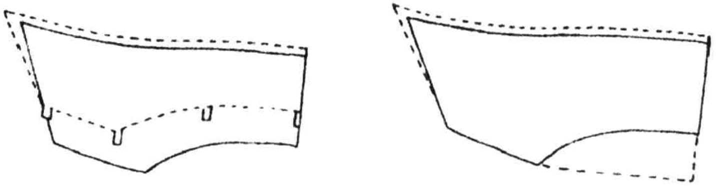

11 ـ رەسىم

مۇقىم ياقىنىڭ ھەر قايسى قىسىملىرىنىڭ ئۆزۈنلۈكى ئەركىن ياقىنىڭ يۈزلۈك نۇسخىسىغا ئوخشايدۇ.

يۆملاق ئەستەر ئادەتتە ئەركىن ئەستەر ۋە مۇقىم ئەستەردىن ئىبارەت ئىككى خىل بولىدۇ. كۆپىنچە تېرە ئىشلىتىلىدۇ. تۆگە يۈڭى، سۈنئىي موي، نىلون ئارىلاش سۈنئىي پاختا قاتارلىق ماتېرىياللاردىنمۇ تەييارلىنىدۇ. يۆملاق ئەستەر ئادەتتىكى ئەستەرلەرگە ئوخشاش كىيىمنىڭ ئىچىگە ئېلىنىدۇ. ھەرىكەتچان ئەستەر ئادەتتە تۈگمە ياكى سىيرىتما ئارقىلىق تاش رەخت بىلەن تۇتاشتۇرۇلىدۇ. ئىشلىتىلگەن ئەستەر ماتېرىيالىنىڭ ئوخشاش بولماسلىقىدىن، ئۇنىڭغا قويۇلىدىغان تىكىش ھەققىمۇ ئوخشاش بولمايدۇ. مەسىلەن، سۈنئىي موي، سۈنئىي پاختا، تۆگە يۈڭى دېگەنلەرگە تەخمىنەن 1.2 سانتىمېتىردىن تىكىش ھەققى قويۇلىدۇ. لېكىن، تېرىگە 0.3 سانتىمېتىر تىكىش ھەققى قويۇلسا بولىدۇ. ئەمما، بۇنى تىكىشكە كىيىم تىكىش ماشىنىسى ماس كەلمەيدۇ. مەخسۇس ماشىنىدا ياكى

قولدا تىكىشكە توغرا كېلىدۇ. ئۇنىڭدىن سىرت، ئادەتتە ھەرىكەتچان ئەستەر يۇزلۇك رەختىنىڭ ئەمەلىي ئۇزۇنلۇقىدىن بىر ھەسسە كىچىك بولۇشى لازىم. لېكىن، ھەرىكەتچان ئەستەرنىڭ ئەمەلىي قېلىنلىقىنى ئاساس قىلىپ ئۆزگەرتىش كېرەك. مەسىلەن، تېرىنىڭ (قوي تېرىسىنى ئۆز ئىچىگە ئالمايدۇ) قېلىنلىقى بىلەن تۆگە يۇڭىنىڭ قېلىنلىقى بىر دەرىجە پەرقلىنىدۇ. ئۇلارنى ئەمەلىي ئەھۋالغا قاراپ بېكىتىش كېرەك.

مويلۇق قوش ئەستەر ئالغاندا ھەرىكەتچان ئەستەرنىڭ ئۇزۇنلۇقىنى موي ئەستەرنىڭ يۇزلۇك رەختىدىن چىقىرىپ قويماسلىق كېرەك. ئادەتتە ئوتتۇراھال ئۇزۇن پەلتونىڭ ھەرىكەتچان ئەستىرى پەلتودىن 20 سانتىمېتىر ئەتراپىدا قىسقا بولۇشى؛ قىسقا پەلتونىڭ ھەرىكەتچان ئەستىرى 15 سانتىمېتىر ئەتراپىدا قىسقا بولۇشى؛ كالتە چاپانلارنىڭ ھەرىكەتچان ئەستىرى كىيىمدىن 10 سانتىمېتىر ئەتراپىدا قىسقا بولۇشى؛ تالاستوپكىنىڭ ھەرىكەتچان ئەستىرى يەتتە سانتىمېتىر ئەتراپىدا قىسقا بولۇشى كېرەك. لېكىن، پاسونغا ئاساسەن ماتېرىيالنىڭ ئەمەلىي ئەھۋالىغا قاراپ ئۇنىڭدىنمۇ قىسقا ئېلىشقا بولىدۇ.

5) ساپ ئەندىزىنى تەييارلاش

خۇرۇم كىيىمنى تىكىش جەريانىدا ھەربىر كىيىمنىڭ ئاساسىي قىسىملىرىنىڭ ئۆلچىمى بىلەن شەكلىنى بىردەك قىلىش ئۈچۈن، ئادەتتە مودېلغا ساپ ئەندىزە ئېلىنىدۇ. ئۇنى ئادديىلاشتۇرۇپ ساپ ئەندىزە دەپ ئاتايمىز. چوڭ ـ كىچىك چاپلىما يانچۇق، يانچۇق قاپقىقى، ياقا، بورت، مورە، ئالدى پەش ۋە ھەرخىل ئۆتۈشمە قاتارلىقلار كۆپ ئىشلىتىلىدىغان ئەندىزە ھېسابلىنىدۇ. بەزىدە قوش ئەستەرنى ئۇنىڭ ئورنىغا دەسسەتسىمۇ بولىدۇ. لېكىن، قوش ئەستەرگە بولغان تەلەپ

بەك يۇقىرى بولىدۇ. بۇ خۇرۇم كىيىم تىككۈچىلەر ئۈچۈن بەك مۇھىم (كېسىمچىلەر كۆپ ئىشلەتمەيدۇ).

6) ئەندىزە بەلگىسى

خۇرۇم كىيىمنىڭ بۆلۈنۈشى ۋە پارچە بۆلىكى كۆپ بولغاچقا، كېسىش بىلەن تىكىشتە قولايلىق بولسۇن ئۈچۈن، ھەربىر پارچىسىغا چوقۇم پەرق ئېتىش بەلگىسى قويۇش لازىم. تۆۋەندە كۆپ ئۇچرايدىغان بەلگىلەردىن بىر نەچچىنى تونۇشتۇرۇدۇق.

(1) ئۇلاش بەلگىسى. بۇ خىل بەلگە ئىككى پارچە ماتېرىيالنىڭ ئۇلىنىدىغان ۋە ماس كېلىدىغان قىسمىدا بولىدۇ، يەنى قايچا بىلەن چىپاش(قايچا بىلەن ئۈچ بۇلۇڭ چىقىرىپ كېسىلگەن). بۇ ئىككى پارچە رەختنى ئۇلاشنىڭ بەلگىسى بولۇپ، باشقا ماتېرىيالنى خاتا ھالدا ئۇلاپ قويۇشتىن ساقلىنىشتا مۇھىم ئەھمىيەتكە ئىگە.

(2) ئۇزۇن چاكقا ئۇرۇلىدىغان قايچا كۆزى. بۇ خىل بەلگە ئۇلىنىدىغان چاكلارنىڭ دائىرىسى بەك ئۇزۇن بولۇپ كەتكەندە قوللىنىلسا بولىدۇ. بۇنىڭ بىلەن ئۇلىنىدىغان ئورۇننىڭ ئۇزۇن ـ قىسقا بولۇپ قېلىشىنىڭ ئالدىنى ئالغىلى بولىدۇ. بۇ خىل قايچا كۆزى ئادەتتە چاكنى بويلاپ مەلۇم ئارىلىقنى بىر ئۆلچەم قىلىپ بىر قانچە جايغا ئۇرۇلىدۇ.

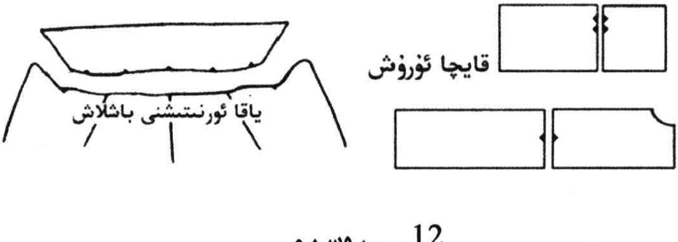

12 ـ رەسىم

بەزى ئورۇننىڭ توغرا بۆلۈنۈش تەلىپى بەك يۇقىرى بولىدۇ. ئالايلۇق، يەڭ، ياقا قاتارلىقلارنىڭ ئايلانما ئويمىسىنىڭ سۈپەتلىك تىكىلىشى ئۈچۈن كۆپ ھاللاردا ئۈچ قايچا كۆزى بەلگە سېلىنسا، يەڭ، ياقىلارنىڭ دەل جايىدا تىكىلىشىگە كاپالەتلىك قىلغىلى بولىدۇ.

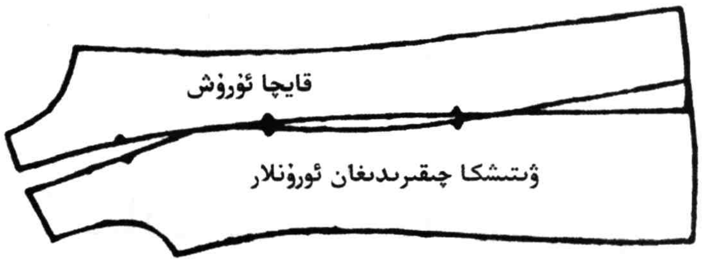

13 ـ رەسىم

بۇ بەلگىلەرنى ئۆزئارا ئارىلاشتۇرۇپ قويۇشتىن ساقلىنىش ئۈچۈن، چاكلارغا سېلىنغان قايچا كۆزىنى يىغىپ سېلىش، قوش قايچا كۆزى ئۆرۈش، يەڭگە قىيپاش قايچا كۆزى ئۆرۈش ئارقىلىق پەرقلەندۈرۈش كېرەك. تىكىش تېخنىكىسىنىڭ ئالاھىدىلىكىگە ئاساسەن بەلگە سالسىمۇ بولىدۇ. يۇقىرىقىدەك بەلگىلەرنى سېلىش ئارقىلىق تىكىش خادىملىرىنىڭ دىققىتىنى قوزغاشقا بولىدۇ.

(3) تەتۈر بۇلۇڭ بەلگىسى. خۇرۇم كىيىملەرنىڭ بەزى نۇسخىلىرىدا ئوڭ ـ سول، ئاستى ـ ئۈستىنى سىممېترىيەلىك ئۇلاش ئۈچۈن (خۇرۇمنىڭ ئوڭ ـ سول، ئاستى ـ ئۈستىنى ئالماشتۇرۇپ قويۇشقا بولمايدۇ) كۆپ ھاللاردا بۇلۇڭنى كېسىش ئۇسۇلى قوللىنىلىدۇ. كېسىلگەن بۇلۇڭ ئادەتتە تەتۈر بۇلۇڭ دەپ ئاتىلىدۇ. تەتۈر بۇلۇڭ بەلگىسىدە قايچا بۇلۇڭى ئالدىغا سىممېترىيەلىك ھالەتتە ئېلىنىدۇ. ئادەتتە بۇنى ئېھتىياجغا قاراپ بەلگىلىسە بولىدۇ. ئەمما، خاتالىق كۆرۈلمەسلىككە كاپالەتلىك قىلىش لازىم.

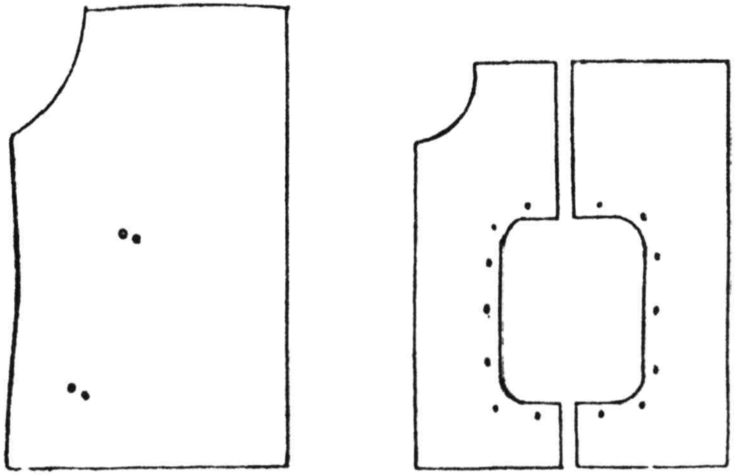

14 ـ رەسىم

(4) ئەندىزىگە قويۇلىدىغان بەلگىلەر. ئەندىزىگە كۆپ ھاللاردا تۆشۈك چىقىرىپ بەلگە قويۇلىدۇ. مەسىلەن، چوڭ ـ كىچىك يانچۇق ئورنى، تۈگمە ئورنى قاتارلىقلار.

(5) خۇرۇم كىيىملەردىكى دائىملىق چاكلار. ئادەتتە بۇ خىل دائىملىق چاكلارغا بەلگە قويماي مەشغۇلات جەريانىدا قانداق چاك ئىكەنلىكىنى ئەسكەرتىپ قويسىلا كۇپايە قىلىدۇ. مەسىلەن، ئوچۇق چاك بولسا ئادەتتىكى ئىككى پارچە ئۇلاقنى ئۇلىغاندا بىر سانتىمېتىر ئەتراپىدا تىكىش ھەققى قويىلىدۇ، يەنى ئۈستى پارچىسىدا 0.3 سانتىمېتىر كەڭلىكتە ئۇلاش چېكى، ئاستى پارچىسىدا 0.15 سانتىمېتىر ۋە 0.75 سانتىمېتىر ئۇلاش چېكى قويۇلۇپ، 0.75(cm)+0.15(cm)+0.3(cm)=1.20(cm) جەمئىي 1.20 سانتىمېتىر كەڭلىكتە تىكىش ھەققى قويىلىدۇ. بۇ چاكلارنى ئالاھىدە بىرتەرەپ قىلىشقا توغرا كەلسە، چاكلارغا چوقۇم قايچا كۆزى ئۇرۇش لازىم. مەسىلەن، پەش ئاستى، يەك ئۇچى، بەل تاسما، پەۋاز قاتارلىقلارغا قايچا كۆزى ئۇرۇپ كۆز

چىقىرىلىپ بەلگە قىلىنىدۇ. شۇنىڭغا دىققەت قىلىش كېرەككى، پۈتۈن كىيىمگە قويۇلغان بەلگە ئوچۇق ۋە چۈشىنىشلىك يېزىلىشى ، بەلگە ئارتۇق قويۇلماسلىقى كېرەك. ئادەتتە بىر خۇرۇم كىيىمنىڭ ئاستى 5~10 پارچە ماتېرىيالدىن تەركىب تاپىدۇ. ئەگەر ھەممىسىنىڭ ئاستىنىڭ كەڭلىكىگە بەلگە ئۇرۇلسا، ئۇنداقتا 10~12 قايچا كۆزى ئۇرۇلغان بولىدۇ. ئەمما، بۇ ئانچە زۆرۈر ئەمەس، ئەلۋەتتە. چۈنكى، ئالدى بىلەن پەش ئاستى ئۆلىنىدۇ. شۇڭا، ئالدى پەشكە پەقەت بىر بەلگە ئۇرۇلسىلا بولىدۇ. لېكىن، ئارقىسى ئوچۇق چاك، يېنى ئوچۇق چاك كىيىملەردە بىر نەچچە بەلگە قويۇشقا توغرا كېلىدۇ. بۇ خىل ئەھۋالدا بەلگىنى جانلىق ئىشلىتىش كېرەك. ئالايلۇق، چوڭ يانچۇق بەلگىسى قويۇشتا پەقەت يانچۇق ياپقۇچى، يانچۇق ئېغىزىغىلا بەلگە چىقارسا بولىدۇ، بىر يۈرۈش تۆشۈك تېشىشنىڭ ھاجىتى يوق. ئەندىزە بەلگىسى ئورنىنى بەلگىلەش پارچىلارنى ماسلاشتۇرۇشنى مەقسەت قىلىدۇ. ھەدېسە بەلگە سېلىشنىڭ ھاجىتى يوق.

ئەندىزە بەلگىسىنى بېكىتكەندە سىممېترىيەلىك ماتېرىيال ئىچىدىكى سىممېترىيەلىك ئورۇنغا دىققەت قىلىش كېرەك. مەسىلەن، ئىككى ئالدى پەش ئوخشاش بولىدۇ. ئەمما، ئوڭ - سول يانچۇق ۋە ئالدى پەش ئەستىرى بىر - بىرىگە تۈپتىن ئوخشاشمايدۇ. ئەستەر يانچۇقى تاق يانچۇق بولغاچقا، تۆشۈك چىقىرىش ئۇسۇلىنى قوللانسا بولمايدۇ. ئەگەر تۆشۈك چىقارماقچى بولسا، ئوڭ ئەستەر يانچۇقى، سول ئەستەر يانچۇقى دەپ يېزىپ قويۇش كېرەك.

7) ئەندىزە نومۇرى

پۈتۈن ئەندىزە پۈتكەندىن كېيىن، ھەربىر پارچىنىڭ ئۈستىگە نومۇرى، ئىسمى، پارچە سانى، ئەستەر ئوڭ - سول يۈزى، ئۆلچىمى، پۈتكۈزگەن ۋاقتى ۋە باشقا چۈشەندۈرۈشلەر

بەلگە قىلىپ قويۇلۇشى ھەم ئەندىزىنىڭ ئوڭ يۈزى تەرەپكە ئايالچە، سول يۈزى تەرەپكە ئەرەنچە دەپ ئەسكەرتىپ قويۇش كېرەك. ئاخىرىغا تەييار بولغان ماتېرىيالغا تۆشۈك چىقىرىپ يىپ ئۆتكۈزۈش، ئەندىزىنىڭ ئالدى پەش، ئارقا پەش، يەڭ ۋە كىچىك ماتېرىياللىرىغا بىر - بىرلەپ يىپ ئۆتكۈزۈپ قويۇش لازىم. بارلىق ئەستەر ئەندىزىلىرىنى بىر يىپقا، ساپ ئەندىزىنى ئايرىم يىپقا ئۆتكۈزۈپ ئىشلىتىشكە تەييارلاپ قويۇش كېرەك.

8) ئىش رىتىمى

ئەندىزىنى تەييارلاپ بولغاندىن كېيىن، بىر پارچە ئىش رىتىمى لايىھەسى تەييارلاپ چىقىش كېرەك، يەنى بۇ كىيىمنىڭ نومۇرى، سېتىش ئورنى، ئىسمى، ئەندىزىسى، قوشۇمچە ئىشلىتىلگەن ۋە ئىسراپ بولغان ماتېرىياللار، مەشغۇلات تەلىپى ۋە ئۆلچىمى، لايىھەلەشنى سىلىشتۇرغۇچىنىڭ ۋە كىيىمنى تىككۈچىنىڭ ئىسمى، يىل، ئاي، كۈنى قاتارلىقلارنى ئۆز ئىچىگە ئالغان بولىدۇ.

9) ئەندىزىنى كىچىكلىتىش ۋە چوڭايتىش

(1) ئۆلچەم سانى. ئۆلچەم سانى ئەندىزە تەييارلاشنىڭ بىردىنبىر ئاساسى. ئاساسىي ئەندىزىنى تەييارلاش ئارقىلىق توپ ئىشلەپچىقىرىشتا ئىش بۇيرۇغۇچىنىڭ تەلىپىگە ئاساسەن، ھەربىر دەرىجىنىڭ چوڭ - كىچىكلىكى بەلگىلىنىدۇ. ئادەتتە 3~7 دەرىجە ئېلىنىدۇ، چوڭ بولغاندا توققۇز دەرىجە ئېلىنىدۇ. بەزىدە بۇنى ئەمەلىي ئەھۋالغا ئاساسەن بېكىتىشكە بولىدۇ.

(2) ئەندىزىنى كىچىكلىتىش ۋە چوڭايتىش ئۇسۇلى. كىچىكلىتىش ۋە چوڭايتىش ئۇسۇلى چوڭ جەھەتتىن ئۈچ خىل بولىدۇ. بىرىنچى، تەكشى يۈزگە خەرىتە سىزىش ئۇسۇلى؛

ئىككىنچى، قولدا ئەندىزىنى سىلجىتىپ چوڭايتىش ئۇسۇلى؛ ئۈچىنچى، ئەندىزە چوڭايتىش ماشىنىسى. ئارقىلىق چوڭايتىش ئۇسۇلىدىن ئىبارەت.

① تەكشى يۈزگە خەرىتە سىزىش ئۇسۇلى. بىر دانە ئاساسىي ئەندىزە تەييارلاپ، بۇ ئەندىزىگە ئاساسى تەكشى يۈزدە خەرىتە سىزىش ئارقىلىق كىچىكلىتىش ۋە چوڭايتىش ئېلىپ بېرىشقا بولىدۇ.

② قولدا ئەندىزىنى سىلجىتىپ چوڭايتىش ئۇسۇلى. ئەڭ كىچىك سانلىق قىممەتنى ئاساس قىلىپ، چوڭايتماقچى بولغان سانلىق قىممەت بويىچە بىۋاسىتە قول ئارقىلىق سىلجىتىش ئۇسۇلى بىلەن چوڭايتىشقا بولىدۇ.

③ ئەندىزە چوڭايتىش ماشىنىسىنى ئىشلىتىش. ئاساسىي ئەندىزىنى قاتتىق قەغەزدە ئەندىزە تەييارلاپ ماشىنىغا سېلىپ نىسبەت بويىچە چوڭايتىش ياكى كىچىكلىتىشنى كۆرسىتىپ قويسىلا بولىدۇ.

نۆۋەتتە دەۋرنىڭ تەرەققىياتىغا ئەگىشىپ كومپيۇتېر ئارقىلىق كېسىم لايىھەلەپ كېسىش ئۇسۇلى قوللىنىلىۋاتىدۇ. لېكىن، پەقەت ئۆلچىمىنىلا تەييارلاشقا بولىدۇ. شۇڭا بۇنى يەنە قايتا سىزىشقا توغرا كېلىدۇ. يۇقىرىدىكى ئۈچ خىل ئۇسۇل ئىچىدە كۆپ ئىشلىتىلىدىغىنى بىرىنچى، ئىككىنچى خىل ئۇسۇل بولۇپ، كىيىم - كېچەك ساھەسىدە ئومۇملاشتۇرۇپ ئىشلىتىلىپ كېلىۋاتىدۇ.

3. ئۇسخىسىنى چوڭايتىش - كىچىكلىتىش

1) پەرقنى ھېسابلاش

1.2 - جەدۋەل. ئارلىق ئۇزۇنلۇقىنىڭ كەڭ - تارلىق ئۆلچىمى

ياقا چوڭلۇقى (cm)	كاسا (cm)	يەڭ ئۇچى كەڭلىكى (cm)	يەڭ ئۇزۇنلۇقى (cm)	بوي ئۇزۇنلۇقى (cm)	مۈرە (cm)	كۆكرەك (cm)
41	108	32	61	72	45	106
42	112	33	62	73.5	46	110
43	116	34	63	75	47	114
44	120	35	64	76.5	48	118

15 - رەسىم

16 - رەسىم

ئەگەر جەدۋەلدە يوق بولغان تۇرلەردىن، مەسىلەن، تۇز توغرا ئېچىلغان ياقا، يەڭ ئالدى، دۇمبە كەڭلىكى، مەيدە قاتارلىقلارنى كېسىش قائىدىسى ئارقىلىق ھېسابلاپ چىقارسا بولىدۇ. پەرق سانىنى توغرا بۆلۇش پەرق سانى ۋە تىك بۆلۇش پەرق سانى دەپ ئايرىشقا بولىدۇ. ئادەتتە بۇ تىك بۆلۇش پەرق سانىنى «Y»، توغرا بۆلۇش پەرق سانىنى «X» دەپ ئىپادىلەشكە بولىدۇ.

2.2 ـ جەدۋەل. دەرىجە پەرق سانى

ئېتەك (cm)	يەڭ (cm)	ياقا (cm)	يەڭ ئۇچى (cm)	مۇرە (cm)	ئۇزۇنلۇق (cm)	كۆكرەك (cm)
4	1	1	1	1	1.5	4

3.2 ـ جەدۋەل. ھەر بىر دەرىجە ئۇزۇنلۇقىنىڭ ئاساسىي ھېسابلاش پەرق سانى

پەرق سانى	ئىسمى	پەرق سانى	ئىسمى
0.3	ياقا قېچىشى	0.3	ياقا چۇشۇشى
0.4	يەڭ ئۇچى كەڭلىكى	0.8	يەڭ ئۇستى كەڭلىكى (ئالدى)
0.8	تاغاق كەڭلىكى	0.8	مەيدە كەڭلىكى
0.6	چوڭ يانچۇق ئېگىزلىكى	0.6	چوڭ يانچۇق كەڭلىكى
0.4	كىچىك يانچۇق ئېگىزلىكى	0.4	كىچىك يانچۇق كەڭلىكى
0.8	يەڭنىڭ ئۇزۇنلۇقى	0.2	بورت بېشى

يۇقىرىدا سۆزلەپ ئۆتكەن ياردەمچى ئاساسىي نۇسخىنىڭ ئۇزۇنلۇقى ئۇزۇن ياكى قىسقا ئېلىنىسىمۇ بولىدۇ. بۇنى كىچىكتىن چوڭايتىپ ياكى ئوتتۇراھال ئۆلچەم بويىچە ئالدى - كەينىگە چوڭايتىپ كىچىكلىتىشكىمۇ بولىدۇ. ھەممىسىنىڭ قانۇنىيىتى ئوخشاش بولىدۇ. لېكىن، توغرا ۋە قولايلىق بولۇشىنى كۆزدە تۇتقاندا، يەنىلا ئوتتۇراھال ئۆلچەمدىكى ئەندىزىنى تاللاپ ئىككى قاشقا چوڭايتىپ كىچىكلىتىش ئارقىلىق ئىشلەتسە ئەڭ مۇۋاپىق بولىدۇ. بۇنىڭدا ئازراق خاتالىق كېلىپ چىقسىمۇ، يەنىلا ئوتتۇراھال ئۆلچەمگە يېقىنلىشىدۇ. ئادەتتە كۆپ ئۇچرايدىغان دەرىجە چوڭايتىش سانى 6 دىن 9 غىچە بولۇپ، ئالاھىدە ئۆلچەمنى قوشقاندا ئون نەچچە دەرىجىگە بارىدۇ. ئەگەر ھەربىر دەرىجىنىڭ پەرق سانىنى ئىگىلەش ئانچە توغرا بولمىغان بولسا، كېڭەيگەنسېرى چوڭىيىدۇ ياكى كىچىكلىگەنسېرى كىچىكلەپ كېتىدۇ. ھەتتا قېرىنداش سىزىقچىلىك پەرقىمۇ ئاخىرغا كەلگەندە نەچچە سانتىمېتىر بولۇپ چىقىدۇ.

2) پەرق سانىنى تەقسىم قىلىش

خۇرۇم كىيىمنىڭ بۆلۇنۇشى بىر قەدەر كۆپ بولۇپ، ئومۇمىي دەرىجىگە ئايرىش سانى ئازلىق قىلىدۇ. شۇڭا، چوقۇم كىيىم پارچىسىنىڭ ئەمەلىي بۆلۇنۇش نىسبىتى بويىچە ئومۇمىي سانىنى قايتا تەقسىم قىلىش كېرەك. مەسىلەن،

(1) ئالدى پەش

مۇرە كەڭلىكىنىڭ پەرقى 0.5 سانتىمېتىر،

مەيدە كەڭلىكىنىڭ پەرقى 0.8 سانتىمېتىر،

ياقا چوڭقۇرلۇقىنىڭ پەرقى 0.3 سانتىمېتىر،

ياقا قېچىش پەرقى 0.3 سانتىمېتىر،

ئالدى پەش مۇرىدىن يۇقىرىغا $0.4 \approx 1.5 \times 0.25$ سانتىمېتىر، بورت پەرقى 0.2 سانتىمېتىر.

ئالدى پەش مۇرىسىنىڭ ئېگىزلىك پەرق سانى كىيىمنىڭ

ئۈزۈنلۈق ئومۇمىي پەرقى بويىچە ۋە بۆلۈش سىزىقىنىڭ ئەمەلىي نىسبىتى بويىچە تەقسىم قىلىنىدۇ. ئەمەلىي نىسبەت تەخمىنەن 0.25 سانتىمېتىر، يەنى ئومۇمىي پەرق سانى $1.5\times0.25\approx0.4$ سانتىمېتىر بولىدۇ.

ئادەتتە بورت پەرقىنى ھېسابلاش سانتىمېتىرى يوق. بورتنىڭ چوڭ - كىچىكلىكىنى پاسونىغا ماسلاشتۇرۇپ نىسبەت بويىچە پەرقلەندۈرسە بولىدۇ. پەرق 0.2 سانتىمېتىر بولىدۇ. 17 - رەسىمدىكى كىيىمنىڭ ئالدى پېشى جەمئىي تۆت پارچە بولۇپ، پەۋاز، ئالدى پەش ئۆلىقى، ئوتتۇرا پارچىسى، يىغىن پارچىسى (كىرىشتۈرۈش بۆلۈكى)دىن ئىبارەت.

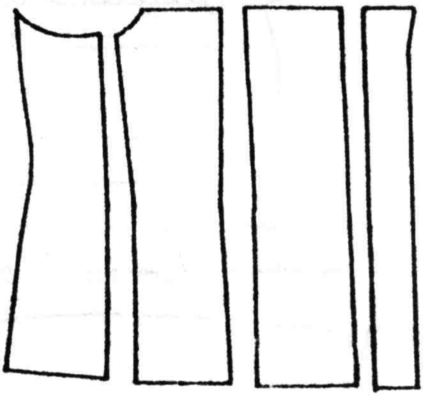

17 - رەسىم

كۆكرەك ئايلانمىسى بىلەن كاسا ئايلانمىسىنىڭ ئومۇمىي پەرقى 4 سانتىمېتىر. ئۈچ ئېچىلىش قانۇنىيىتى بويىچە، ئالدى پەشنىڭ ئومۇمىي پەرقى 1.35 سانتىمېتىر بولىدۇ. ئالدى پەش ئۈچ ئۈلاق بولغانلىقتىن، ئورتاق پەرق 0.4 سانتىمېتىرغا يېقىنلىشىدۇ. لېكىن، پاسونىنىڭ قۇرۇلمىسىنى ئويلاشقاندا، ئالدى پەۋازنى تەكشى تەقسىم قىلىشقا بولمايدۇ. چۈنكى، پەۋازنىڭ رولى تۈگمە قاداش، تۆشۈك تورلاشتىن ئىبارەت. پەۋازدىكى تۈگمە تۆشۈكچىلىرىنىڭ چوڭ -

كىچىكلىكى ئوخشاش بولۇشى كېرەك. ئادەتتە پەۋاز كەڭ بولۇپ كەتسە پاسونغا تەسىر يېتىدۇ. ئەمما، بىر ئاز كەڭرەك ئېلىشقا بولىدۇ. ئالدى پەشنىڭ ئومۇمىي پەرقتىن 0.2 سانتىمېتىر ئېلىۋەتسە 1.15 سانتىمېتىر بولىدۇ. ئۇ ئايرىم ئالدى پەش چېكى بىلەن قولتۇق ئويمىسىغا كىرگۈزۈۋېتىلىپ، 0.57 سانتىمېتىر نىسبەت بويىچە ئايرىم - ئايرىم تەقسىم قىلىنسا بولىدۇ.

(2) ئارقا پەش. ئارقا پەشنى چوڭايتىش - كىچىكلىتىش نىسبىتى ئاساسىي جەھەتتىن ئالدى پەشكە ئوخشاش بولىدۇ.

18 - رەسىم

پەرقى ئارقا مۈرىنىڭ يانتۇلۇق ئېگىزلىكى 0.4 سانتىمېتىر، ئارقا مۈرە 0.5 سانتىمېتىر، ياقىنىڭ قېچىشى 0.3 سانتىمېتىر، تاغاق كەڭلىكى 0.8 سانتىمېتىر.

ئارقا پەش ئاستىنىڭ ئۇلىنىش ئومۇمىي پەرقى 1.35 سانتىمېتىر، ئۇنىڭ يېرىمى0.67 سانتىمېتىر بولىدۇ.

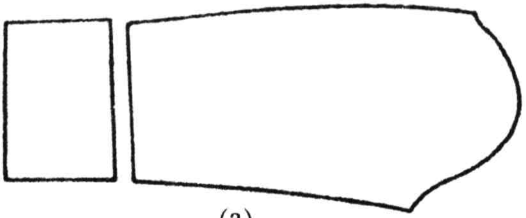

(a)

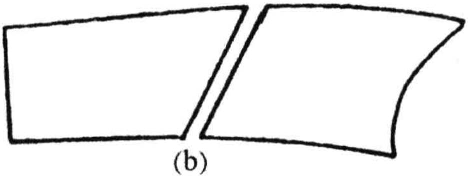

(b)

19 - رەسىم

پاسونىنىڭ ئارقىسىغا چاك كەلگەندە ئارقا ئوتتۇرا پارچىسىنى چوڭايتسا ياكى كىچىكلەتسە بولىدۇ. ئەگەر ئارقا چاك بولمىسا دۈمبە پارچىسىنى ئازراق چوڭايتىش ياكى كىچىكلىتىش كېرەك. چۈنكى، ئادەتتە دۈمبە بىلەن ياقىنىڭ نىسبىتى 0.44:0.24 سانتىمېتىرغا تەڭلەشسىلا بولىدۇ.

(3) يەڭ پارچىسى. يەڭ ئۇزۇنلۇقىنىڭ ئومۇمىي پەرقى بىر سانتىمېتىر، چوڭ يەڭ بىلەن يەڭ ئۈچىنىڭ نىسبىتى 3:1 بولىدۇ. بۇ 19 ـ رەسىم (a)دا كۆرسىتىلدى.

ئادەتتە يەڭ ئاستىنىڭ نىسبىتى ئاساسىي جەھەتتىن ئوخشاش بولغاچقا، ئورتاق تەقسىم قىلسا بولىدۇ. ئەمما، ياقىغا بۆلۈنمەيدۇ. ئۇنى ئومۇمىي پەرق سانىغا ئاساسەن چوڭايتىشقا ياكى كىچىكلىتىشكە بولىدۇ.

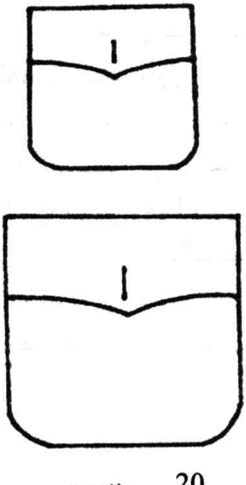

20 ـ رەسىم

(4) يانچۇق پارچىسى. ئادەتتە يانچۇقنىڭ ئومۇمىي پەرق سانىنى كېسىش قائىدىسى بىلەن ھېسابلاشقا بولىدۇ. خۇرۇم كىيىمنىڭ چوڭ ـ كىچىك يانچۇقنىڭ نىسبىتى ئادەتتىكى تۆت يانچۇقلۇق كىيىمنىڭكىدىن چوڭراق بولسىلا مۇۋاپىق بولىدۇ (20 ـ رەسىم). چوڭ يانچۇق ئېگىزلىكى 0.6 سانتىمېتىر، كەڭلىكى 0.6 سانتىمېتىر، كىچىك يانچۇق، يەنى مەيدە يانچۇق ئېگىزلىكى 0.4 سانتىمېتىر، كەڭلىكى 0.4 سانتىمېتىر بولسا مۇۋاپىق بولىدۇ.

3) ئەندىزە سىزىش

(1) ئالدى پەش، مۈرىنىڭ يانتۇلۇقى. ئاۋۋال بىر ياكى ئىككى ئاساسىي چېكىت ياكى ئاساسىي يۈزنى بېكىتىپ ئۈستىمۇ ئۈست چۈشۈدىغان چېكىت ۋە ياكى سىزىق قويۇلىدۇ. بۇ ئاساسىي يۈز چوقۇم تۈز سىزىق بولۇشى لازىم. چۈنكى، تۈز

سىزىقنى پەقەت ئۇزۇن ياكى قىسقا قىلىپ ئۆزگەرتىشكە بولىدۇ. ئەگەر ئازراق ئەگرىلىك بولسا، ئۈستمۇ ئۈست چۈشمەيدۇ. ئەمما، پەرق سانىنى ئىچىگە ئالغان ئازراق ئەگرىلىك بولسىمۇ، ئۇنى ئاساسىي يۈز دەپ بېكىتىشكە (21 ـ رەسىم (a) بولىدۇ.

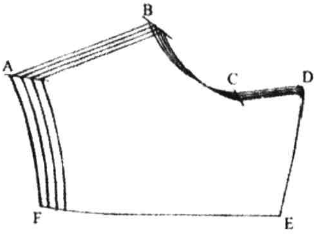

21 ـ رەسىم (a)

ئاساس قىلغان يۈز يەڭ ئۈستىگە كەلسە كۆتۈرۈلىدۇ. ئەمما، بۇنداق ئەگرىلىكتىن پەيدا بولغان پەرق ئانچە چوڭ بولمايدۇ. كېسىمنىڭ ئورنى قانداق يەردە بولۇشتىن قەتئىينەزەر، بارلىق پەرق پەقەت 0.2 سانتىمېتىر ئىچىدە كونترول قىلىنسىلا بولىدۇ. ئاساسىي چېكىت بىلەن سىزىقنى بەلگىلەشتە قويۇلغان مۇقىم بەلگىلىمىمۇ يوق. ئاساسەن ئاددىي، قولايلىق، توغرا بولۇشنى مەقسەت قىلىپ، ھەر كىم ئۆزىنىڭ تەجرىبىسىگە ئاساسلانسىلا بولىدۇ.

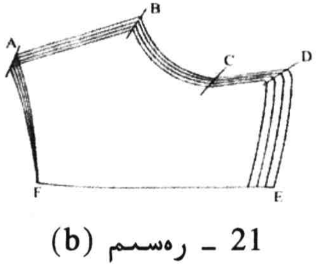

21 ـ رەسىم (b)

(2) رەسىمدىكى F ئاساسىي چېكىت. ئۇنى ئۆزگەرتسە بولىدۇ. E مۇ ئاساسىي چېكىت. بۇنىمۇ چوڭايتسا، كىچىكلەتسە بولىدۇ. 21 ـ رەسىم (b) نى داۋاملىق تەھلىل

قىلغانــدا، چوڭــايتقىلى يــاكى كىچىكلەتكىلــى بولــدىغان چېكىتــتىن A، B، C، D، E دىــن ئىبــارەت بەش چېكىــت بارلىقىنى بايقايسىز. بۇنىڭدىكى F ئاساسىي چېكىـت، E، F ئاساسىي سىزىق. چۈنكى، ھەرقانداق ئەندىزىنى چوڭايتىش ياكى كىچىكلىتىشنىڭ ھەممىسى ئۇزۇنلۇق، كەڭلىكتىن ۋە ئەگرىلىكتىن تەركىب تاپقــان بولــدۇ. شۇڭا، پەقەت 21 ـ رەسىمدىكى چوڭايتىش ياكى كىچىكلىتىش سىزىقىنىڭ تىك، توغرا يۆنىلىشتىكى پەرقىنى تاپالىسىڭىزلا، ئەندىزە سىزىش ئىشلىتىشىڭىزگە يارايدۇ.

(3) A مــۈرە چۈشــۈش چېكىتــى. ئويۇلۇشــى قولتــۇق چۈشۈشىنىڭ ياكى يۇقىرىغا كۆتۈرۈلۈشىدە رەسىمدىكى پەرق سانى 0.4 سانتىمېتىر بولىدۇ. بۇ مۈرە چۈشۈشىدە F نى ئاساسىي چېكىت قىلغان بولغاچقا، مەيدە كەڭلىكىنىڭ چوڭىيىش ياكى كىچىكلىشى نۆلگە يېقىنلاشسا بولىدۇ. رەسىمدىكى تەخمىنەن 0.1~0.2 سانتىمېتىر بولغان (خاتالىق) پەرق ھەر سانتىمېتىردىكى ئەگرىلىك دەرىجىسىنىڭ پەرقى بولۇپ، بۇنى ھېساب قىلمىسىمۇ بولىدۇ.

(4) B ياقا ئويمىسى بىلەن مۈرە سىزىقىنىڭ تۇتاشقان جايىدىكى چېكىت. ئادەتتە A بىلەن Y ئوخشايدۇ. X مۈرە كەڭلىك پەرقى بىلەن يەڭ ئويمىسىنىڭ ئەگرىلىك دەرىجە پەرقى. ئومۇمىي پەرق 0.6 سانتىمېتىر بولىدۇ.

(5) C ياقا ئويمىسىنىڭ چېكىتى. بۇ ياقا قېچىشىنىڭ پەرق سانى بولۇپ، 0.3 سانتىمېتىر. X ياقا چۈشۈش پەرق سانى بىلەن مۈرە كەڭلىكى پەرق سانى بولۇپ، چېكىت X نىڭ ئومۇمىي پەرق سانى بولۇپ، 0.9 سانتىمېتىر.

(6) D بورۇتنىڭ ئۈستى چېكىتى. ئادەتتە بورۇت پەرق سانى 0.2 سانتىمېتىر بولىدۇ، شۇڭا X 0.9 سانتىمېتىر، 0.2 سانتىمېتىر، 1.1 سانتىمېتىر بولىدۇ. Y چېكىت بىلەن X چېكىت ئوخشاش ئېلىنسا بولىدۇ.

يۇقىرىدىكى ھېسابلاشقا قارىغاندا، ئالدى پەش مۈرە

يانتولۇقىدىكى ئومۇمىي پەرق 1.1 سانتىمېتىر بولىدۇ. ئەگەر قولتۇق ئويمىسىنىڭ پەرقى بىلەن بورت پەرقى 0.3 سانتىمېتىرنى ئالدى پەش مۇرە يانتولۇقىدىكى ئومۇمىي پەرقتىن ئېلىۋەتكەندە 0.8 سانتىمېتىر قالىدۇ. ئۇ مەيدە كەڭلىكىنىڭ پەرقى بولىدۇ.

① پەۋاز. ئالدى پەش پەۋازنىڭ چوڭايتىلىشى ياكى كىچىكلىتىلىشى 23 ـ رەسىمدە كۆرسىتىلگەندەك بولىدۇ. ئاساسىي چېكىت B نۇقتىدا ئېلىنسا ياخشى بولىدۇ. چۈنكى، B نۇقتىنىڭ تۆۋەنكى تەرىپى تۈز سىزىق بولىدۇ. يۇقىرىقى بورۇتنىڭ ئەگرىلىك دەرىجىسى ئالدى پەشنىڭ ئومۇمىي ئۇزۇنلۇق پەرقى 1.5 سانتىمېتىردىن مۇرە چۈشۈشىنىڭ ئېگىزلىكى 0.4 سانتىمېتىر ئېلىۋېتىلسە 1.1 سانتىمېتىر بولىدۇ. 1.1 سانتىمېتىرنى B چېكىت بويىچە قايتا تەقسىم قىلغاندا ئەمەلىي ئۇزۇنلۇق نىسبىتى 0.9:0.2 بويىچە بولسا مۇۋاپىق بولىدۇ. ئالدى پەش پەۋاز كەڭلىك پەرقى 0.2 سانتىمېتىر بولىدۇ.

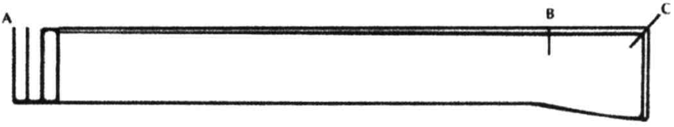

22 ـ رەسىم

A چېكىت. g ئالدى پەش پەۋاز ئۇزۇنلۇق سانى 0.2 سانتىمېتىر بولىدۇ.

C چېكىت. g بورت ئۇزۇنلۇق پەرقى X، A چېكىتكە ئوخشاش بولىدۇ.

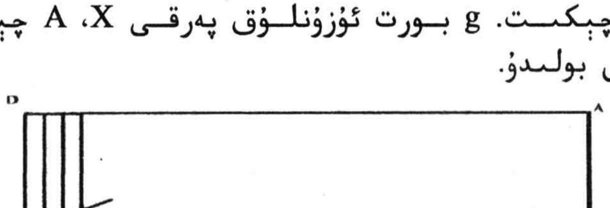

23 ـ رەسىم

② ئالدى پارچىسى. بۇ ئاساسەن ئۇزۇنچاق چاسا شەكىلدە بولۇپ، ئىككى تەرەپنىڭ بەل يىغىلىشى ئانچە كۆرۈنەرلىك بولمايدۇ.

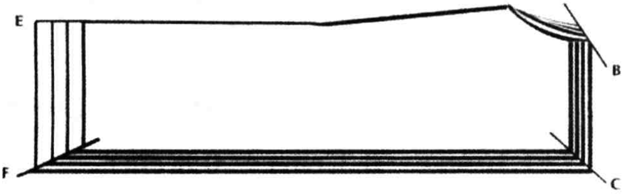

24 ـ رەسىم

ئەگەر بەلنىڭ يىغىلىشى بىر ئاز كۆرۈنەرلىك بولسا، ئۇنداقتا ئاساسىي چېكىتنى بەل سىزىقىغا قويۇش كېرەك. ئاستى ـ ئۇستى گىرۋىكىنىڭ يىغىلىشى ئالدى پەش پەۋازىغا ئوخشاش بولىدۇ.

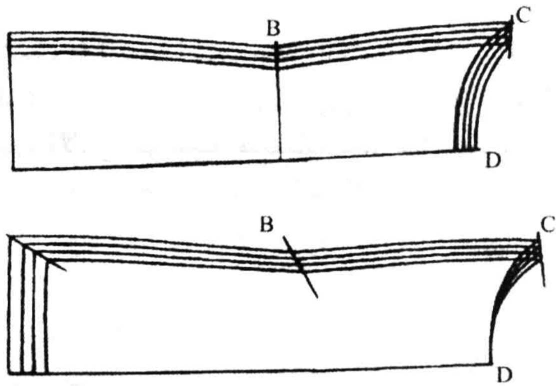

25 ـ رەسىم

③ ئارقا پەش ئۇلىقى. ئاساسىي چېكىتنى يەڭ ئويمىسى ئاستىدىكى A چېكىتتىن تاللاش كېرەك. B چېكىت ئالدى پەش مۇرە چۈشۈشى، يەڭ ئويمىسىدىكى ئۇلاش چېكىتى g نىڭ پەرقى بىلەن ئومۇمىي يەڭ چۈشۈش چوڭقۇرلۇق پەرقى، 0.8 سانتىمېتىردىن ئالدى پەش مۇرە چۈشۈش پەرقى

0.40 سانتىمېتىر ئېلىۋېتىلسە، يەنىلا 0.46 سانتىمېتىر بولىدۇ. X كۆكرەك ئايلانما پەرقى 0.29 سانتىمېتىر بولىدۇ. چوڭايتىش - كىچىكلىتىش 26 - رەسىمدە كۆرسىتىلگەندەك بولىدۇ. C چېكىت، Y چېكىتلەر B چېكىتكە ئوخشايدۇ. X چېكىت 0.29 سانتىمېتىر بولۇپ، ئالدى پەش چوڭايتىش - كىچىكلىتىش سانى دەپ ئېلىنىدۇ. D چېكىت.

$$Y=1.1(cm) - 0.3(cm) = 0.8(cm)$$

X، G چېكىتكە ئوخشاش بولىدۇ.

E چېكىت X=0، D، Y كە ئوخشاش بولىدۇ.

④ بىقىن پارچىسى (كىرىشتۇرۇش بۇلۇڭى). بىقىن پارچىسىنىڭ ئىككى تەرىپىنىڭ بەل يىغىلىشى كۆرۈنەرلىك بولغاچقا، ئاساسىي چېكىت بەل قىسمىغا قويۇلىدۇ. ئاساسىي چېكىتنىڭ قانداق ئورۇنغا قويۇلۇشىدىن قەتئىينەزەر، ئالدى پەشنىڭ ئۇزۇنلۇق ئومۇمىي پەرقى بەلنى چېگرا قىلغاندا 0.5 سانتىمېتىر، 0.6 سانتىمېتىر نىسبەتتە بولىدۇ. يەنى كىيىمنىڭ ئۇزۇنلۇق ئومۇمىي پەرق سانىنى ئاساس قىلىپ كېسىش فورمۇلاسى بويىچە ھېسابلىسا بولىدۇ. ئارقا دۈمبىنى چوڭايتىش - كىچىكلىتىش ئۇسۇلى ئاساسىي جەھەتتىن ئالدى پەشكە ئوخشايدۇ. يەك يۈزى ئادەتتە چوڭ يەك ۋە يەك ئۇچى دەپ ئايرىلىدۇ.

A. چېكىت. Y=0، X=0.5 بولۇپ، يەك يۈزى پەرقى 0.4 سانتىمېتىر بولىدۇ.

B. چېكىت. ئاساسىي چېكىت.

C. چېكىت. A چېكىت D چېكىت بىلەن E چېكىتكە ئوخشاش بولىدۇ. X=0.5، Y=0.4 سانتىمېتىر بولىدۇ.

چوڭ يەك. چوڭ يەك F نى ئاساسىي چېكىت قىلىدۇ. A چېكىت Y = 0.75 سانتىمېتىر، يەك ئېگىزلىك پەرقى 0.6 سانتىمېتىر بولىدۇ.

$$X = 0.75(cm) - 0.6cm = 0.15cm$$

B چېكىت. يەڭ ئېگىزلىكىنىڭ چوققىسى Y= 0.75 سانتىمېتىر، يەڭ يۈزى پەرقى 0.4 سانتىمېتىر بولسا، X= 0.5 سانتىمېتىر بولىدۇ.

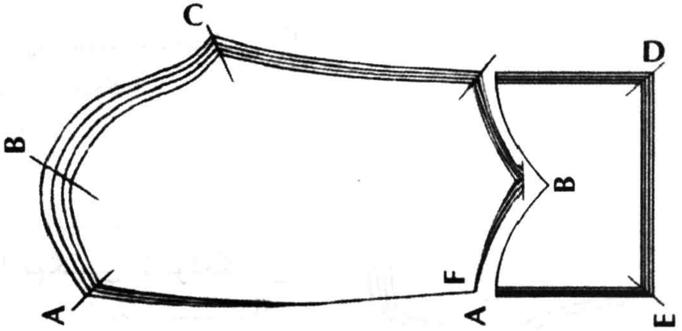

26 ـ رەسىم

C چېكىت. Y، A چېكىتكە ئوخشاش بولىدۇ. يەڭ يۈزى پەرقى 0.8 سانتىمېتىر بولۇپ، X= 0.8 سانتىمېتىر.

D چېكىت. Y= 0، X، C گە ئوخشاش بولىدۇ.

E چېكىت. D، E چېكىتكە ئوخشاش بولىدۇ.

يەڭ ئۇچى. A نى ئاساس قىلىدۇ. چوڭايتىش ياكى كىچىكلىتىش 27 ـ رەسىمدە كۆرسىتىلدى.

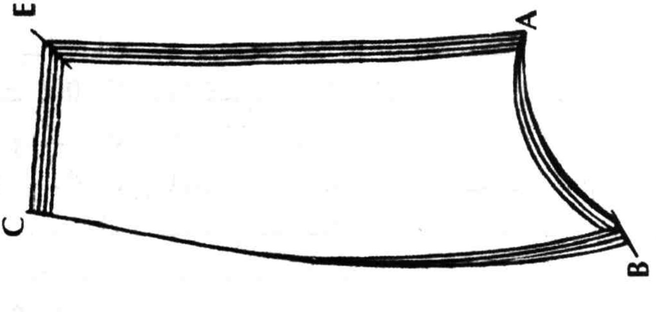

27 ـ رەسىم

B چېكىت. Y= 0.75 سانتىمېتىردىن يەڭ ئېگىزلىكى پەرقى 0.6 سانتىمېتىرنى ئېلىۋەتكەندە 0.25 سانتىمېتىر قالىدۇ. X=0.15 سانتىمېتىر بولىدۇ.

C چېكىت بىلەن D چېكىتنى چوڭايتىش ياكى كىچىكلىتىش ئۇسۇلى يەڭ يۈزىگە ئوخشاش بولىدۇ.

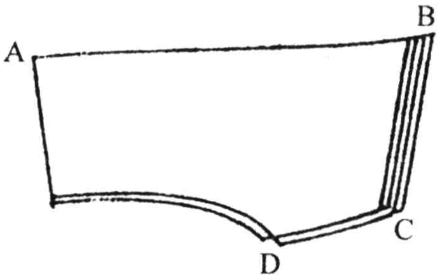

28 ـ رەسىم

⑥ ياقا يۈزى بىلەن ياقا تېگى كىرتىكى. چوڭايتىش ياكى كىچىكلىتىش ئۇسۇلى 28 ـ رەسىمدە كۆرسىتىلدى.

A چېكىت ئاساسىي چېكىت قىلىنىدۇ.

B چېكىت. Y=0 ، X=0.5(cm) سانتىمېتىر بولىدۇ.

C چېكىت. Y=0.2 سانتىمېتىر، X سانتىمېتىر، B گە ئوخشاش بولىدۇ.

D چېكىت. ياقا كىرتىكىنىڭ ئاخىرقى چېكىتى: Y بولۇپ، C گە ئوخشاش بولىدۇ. X ياقا كىرتىك پەرقى، بۇ يەردە 0.3 سانتىمېتىر ئېلىنىدۇ.

⑥ ياقا كىرتىكى. A ئاساسىي چېكىت، C چېكىت Y=0.2 ياقا كىرتىك كەڭلىكى، X=0 بولىدۇ.

B چېكىت. Y= 0.2 سانتىمېتىر، X= 0.3 سانتىمېتىر (ياقا كىرتىك ئۇزۇنلۇقى). توز يۈزدە خەرىتە ئىشلەش ئۇسۇلى:

«دەرىجە ئىتتىرىش ئۇسۇلى» ئەڭ كىچىك دەرىجىنىڭ ئۆلچەملىك سانتىمېتىرنى ئەندىزە قىلىپ، كېرەك بولغان دەرىجىگە ئاساسەن، بىر نەچچە پارچە قەغەزنىڭ ئەڭ چوڭ سانتىمېتىرنىڭ كېرەكلىك ئۇزۇنلۇقى بىلەن كەڭلىكىنىڭ

پەرقى رەتلەپ چىقىلىدۇ. بۇ 29 ـ رەسىم a، b، c، d لاردا ئېنىق كۆرسىتىلدى.

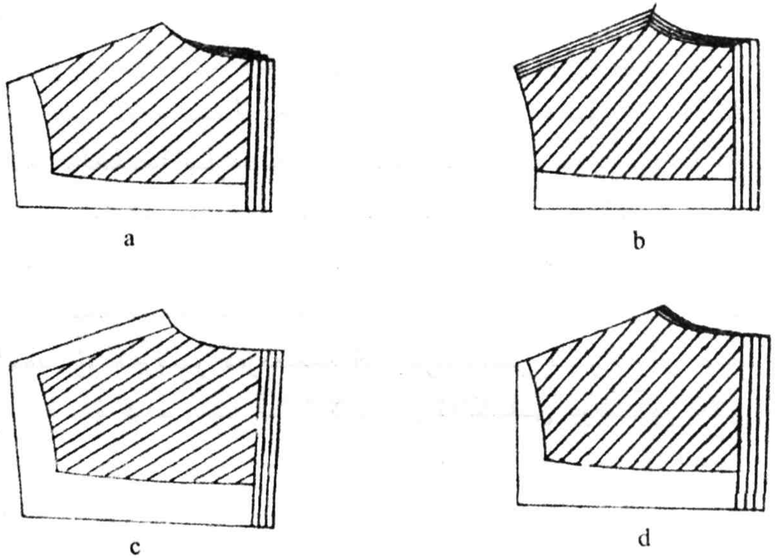

29 ـ رەسىم

29 ـ رەسىم a ئارقا پەش ياقا ئويمىسىنى كېڭەيتىش. بۇنىڭدا دۈمبە ئوتتۇرا چېكى 0.2 سانتىمېتىر پەرقلەندۈرۈلۈپ، تەكشى پاراللېل يۆتكەپ، ياقا ئېغىزى تەكشى كېسىلىدۇ.

29 ـ رەسىم b مۈرىنى كېڭەيتىش. بۇنىڭدا ئارقا پەش ياقا چۈشۈشىنى 0.2 سانتىمېتىر سىلجىتىپ كېڭەيتسە بولىدۇ.

29 ـ رەسىم c دۈمبىنى كېڭەيتىش. بۇنىڭدا دۈمبە كەڭلىك پەرق سانى 0.8 سانتىمېتىرغا توغرىلىنىپ قولتۇق ئويما ئورنىغا قايچا بىلەن ئىز قويۇلىدۇ.

29 ـ رەسىم d ئارقا مۈرە يانتۇلۇقىنىڭ ئېگىزلىكىنى چوڭايتىش. بۇنىڭدا مۈرە يانتۇلۇقى ئورنىدىن ئارقا پەش مۈرە ئېگىزلىك پەرق سانى 0.4 سانتىمېتىرنى سىلجىتىپ

مۇرىدىكى قولتۇق ئويمىسىنى تەكشىلەپ، ئاستى ئېغىز بىلەن يەڭ يىغىلما سىزىقى كېسىلسىلا ئارقا مۇرە يانتۇلۇقى پۇتىدۇ.

بۇ ئۇسۇلدا پەقەت پەرق سانىنى توغرا سىلجىتالىسىلا ھەم توغرا ئۆلچىسىلا بولىدۇ. لېكىن، بۇ خىل ئۇسۇل قايتا لازىم بولغاندا ياردەمچى سانىغا ئاساسلىنىپ قايتا نۇسخا كۆپەيتىشكە توغرا كېلىدۇ ـ دە، ئىش ۋە ماتېرىيال ئىسراپچىلىقى ئېغىر بولىدۇ. ئەگەر تۇز يۇزدە ئەندىزە لايىھەلىسە ئەندىزىنى چوڭلىتىش ـ كىچىكلىتىشتە خاتالىق بولمايدۇ، ھەربىر دەرىجىنىڭ خەرىتىسى بىر ۋاراق قەغەزگە سىزىلىدۇ ھەم بىر قاراپلا پەرق ئەتكىلى بولىدۇ، يەنى بۇ ئەندىزىنى ئۇزۇن مۇددەت ساقلاشقا بولىدۇ. لېكىن، قويۇلىدىغان تېخنىكىلىق تەلەپ بىرقەدەر يۇقىرى بولىدۇ.

ئۈچىنچى خۇرۇم كىيىملەرنىڭ خۇرۇمنى تاللاش ۋە كېسىش

1. خۇرۇمنى تاللاش سىزىش ۋە كېسىش

1) خۇرۇمنى تاللاش

(1) خۇرۇمنى تاللاش ئالدىدىكى تەييارلىقلار

① تىككۈچىلىك تېخنىكا تەلىپى بويىچە مەھسۇلاتلارنىڭ مال نومۇرى، رەڭ نومۇرى، ئىسراپ بولغان قىسمى، ئىشلىتىلگەن قىسمى، ئىشلەپچىقىرىش تالونى قاتارلىقلارغا ئاساسەن ماتېرىيال تاللىنىدۇ.

② بىر يۈرۈش سىزماقچى بولغان ئەندىزىنى تەييارلاش، مەسىلەن، ئالدى پەش، ئارقا پەش، يەڭ قاتارلىقلار.

③ توپلاپ ئىشلەپچىقىرىشتا ھەربىر كىيىمنى ماركىسى بويىچە تونۇشتۇرۇش لازىم.

④ شۇ كىيىملەرنىڭ تىكىش تەلىپى ۋە ئەندىزە قۇرۇلمىسىنى پىششىق بىلىش كېرەك.

(2) خۇرۇم تاللاش

ئادەتتە خۇرۇمنىڭ ئەسلىدىكى چوڭ - كىچىكلىكى، رەڭگى، سىلىق - قوپاللىقى بىردەك بولمايدۇ ھەمدە بىر پۈتۈن تېرىنىڭ ھەممىلا يېرى ئىشلىتىشكە ياراپ كېتىشى ناتايىن. مۇبادا تېرە بەك كىچىك بولۇپ قالسا، ئۇنىڭ خېلى كۆپ قىسمىنى ئىشلەتكىلى بولمايلا قالماي، يەنە زېدىسى بايقىلىپ، يۈزى قوپال، رەڭگى ناچار بولۇپ قېلىشىمۇ مۇمكىن. شۇڭا، ئىشلەتكىلى بولمايدىغان جايلىرىنى شاللىۋېتىپ، ئىشلەتكىلى بولىدىغان ھەم ئاساسىي ماتېرىيال قىلماقچى بولغان ئەندىزە ماتېرىيال بىلەن سېلىشتۇرۇش، ئىشلىتىش

نىسبىتىنى مۇقىملاشتۇرۇپ ھېسابلاپ چىققاندىن كېيىن، ئاندىن ئىشلىتىش كېرەك. شۇنىڭ بىلەن بىللە خۇرۇم يۈزىدىكى زېدىسى بار جايىنى گەج بىلەن بەلگە قىلىپ قويۇش لازىم. خۇرۇم تاللىنىپ بولغاندىن كېيىن. قالغان قىسمىنى باشقا نەرسىلەرگە ئىشلەتسە بولىدۇ. رەڭگى، سىلىق ـ قوپاللىقى، قېلىن ـ نېپىزلىكى، يۇمشاق ـ قاتتىقلىقى تەكشى بولغان خۇرۇمنى تاللىغاندا ئاندىن مۇقىم ماتېرىيال قىلىپ ئىشلىتىشكە بولىدۇ.

2) خۇرۇمنى ماسلاشتۇرۇش

خۇرۇمنى ماسلاشتۇرغاندا ئالدى بىلەن تېرىنىڭ دۇمبە ۋە ئومۇرتقا قىسىملىرىنىڭ رەڭگى، سىلىق ـ قوپاللىقى، قېلىن ـ نېپىزلىكى، قاتتىق ـ يۇمشاقلىقىغا دىققەت قىلىش تەلەپ قىلىنىدۇ. چۈنكى، خۇرۇمنىڭ دۇمبە ۋە ئومۇرتقا قىسمى پۈتۈن خۇرۇمنىڭ ئاساسىي قىسمى، ئوتتۇرا قىسمى، كاسا قىسمى قاتارلىقلارنى ئۆز ئىچىگە ئالغان بولىدۇ. ئادەتتە خۇرۇمنىڭ دۇمبە ۋە ئومۇرتقا قىسمى بىردەك بولسىلا، ئىككى تەرەپنىڭ پەرقى ئانچە چوڭ بولمايدۇ. يەنە كېلىپ سۈپىتى شۇنىڭغا يېقىنلىشىدىغان خۇرۇملارنى بىللە تاللاشقا بولىدۇ.

3) خۇرۇمنىڭ دائىرىسىنى تەقسىملەش

خۇرۇم كىيىمنى لايىھەلەشتە خۇرۇمنىڭ قايسى قىسمى شۇ تاللىماقچى بولغان كىيىمگە مۇۋاپىق كېلىدىغانلىقىنى تاللاش ئىنتايىن مۇھىم. شۇڭا، دائىرىنى تەقسىم قىلىش جەريانىدا، تېرىنىڭ ئاساسىي ۋە ئىككىنچى قىسمىنى كىيىمنىڭ ئاساسىي ۋە قوشۇمچە قىسمىغا مۇۋاپىق تەقسىم قىلىشنى ئويلىشىش لازىم. شۇنداق قىلغاندا ئۇ كىيىمنىڭ قۇرۇلمىسىنى مۇۋاپىق لايىھەلەپ چىققىلى بولىدۇ. مەسىلەن، خۇرۇم كىيىمنىڭ تېخنىكا ئۆلچىمىدە مۇنداق بەلگىلىمە بار: خۇرۇم كىيىمنىڭ قوشۇمچە قىسىملىرىدىن پەش ئاستى

قىسمى، پەۋاز ئىچى، بورۇتنىڭ تەتۈر يۈزى، ياقىنىڭ ئەستىرى قاتارلىقلارنى خۇرۇمنىڭ قورساق قىسمىدىن سىزىپ چىقىرىش لازىم. لېكىن، كىيىمنىڭ ئاساسىي قىسمى بولغان ياقا تېشى، بورۇت يۈزى، ئالدى پەش پەۋزى، چوڭ يەڭ قاتارلىقلارغا تېرىنىڭ مەركىزىي قىسمىنى ئىشلىتىش لازىم. ئەمما، تېرىنىڭ پايدىلىنىش نىسبىتىنىڭ بەلگىلەنگەن ئۆلچەمگە يەتكەن - يەتمىگەنلىكىنى ئويلىشىش كېرەك. مەسىلەن، بىر تۈركۈم ئۆچكە تېرىسىنىڭ پايدىلىنىش نىسبىتى 80 پىرسەنتكە يەتكەن بولسا، ئۇ هالدا ئەندىزە ئورۇنلاشتۇرسا پايدىلىنىش نىسبىتىمۇ 80 پىرسەنتتىن يۇقىرى بولۇشى لازىم. ئۇنداق بولمىسا بەلگىلەنگەن ئىشلىتىلىش ئۆلچىمىدىن ئېشىپ كەتكەن بولىدۇ.

ئەگەر ئوخشاش بىر تېرىنى مۇۋاپىق هالدا باشقا ئەندىزىگە ئالماشتۇرۇپ ئىشلىتىشكە توغرا كەلگەندە پايدىلىنىش نىسبىتى تېخىمۇ يۇقىرى بولۇپ، تەننەرخنى تۆۋەنلىتىپ، ئىقتىسادىي ئۈنۈمنى يۇقىرى كۆتۈرۈشكە پايدىلىق بولىدۇ.

4) رىتىمنى ماسلاشتۇرۇش

خۇرۇم كىيىمنىڭ ئۈستىدىن ئاستىغىچە مەلۇم رىتىم بولىدۇ هەمدە پۈتۈن خۇرۇمنىڭمۇ مەلۇم رىتىمى بولىدۇ. مەسىلەن، بىر كىيىمنىڭ ئالدى پېشى ۋە يېڭىگە ئىشلەتمەكچى بولغان خۇرۇمنىڭ رىتىمى بويىچە ئاستى - ئۈستى ماسلاشسا، بۇ كىيىمنىڭ رىتىمى ئاساسىي جەهەتتىن بىردەك بولغان بولىدۇ. بەزى پۈتۈن ئۆچكە خۇرۇمىدىمۇ پەرق بەك چوڭ بولىدۇ. ئەگەر بارلىق خۇرۇملار رىتىمى بويىچە تىزىلىپ، يەنە بىر خۇرۇملار تەتۈر تىزىلىپ قالسا، ئۇنداقتا ئۇنىڭدىن تىكىلمەكچى بولغان خۇرۇم كىيىمنىڭ مورە، پەش، يەڭ قىسىملىرىدىمۇ چوقۇم ماسلاشماسلىق كۆرۈلىدۇ.

ئادەتتە ئەرەنچە - ئايالچە خۇرۇم چاپانلارغا 0.3~0.4

كىۋادرات مېتىرلىق خورۇمدىن تەخمىنەن 6~7 پارچە كېتىدۇ. دائىرە تەقسىم قىلغاندا، ئادەتتە ئىككىسى ئالدى پەش، ئىككىسى يەڭ، بىردىن ئىككىسى ئارقا پەش، بىرى قوش پەش ماسلاشتۇرۇش ماتېرىيالى قىلىنىدۇ (ئەلۋەتتە بۇمۇ مۇتلەق ئەمەس). كىچىك ماتېرىيالغا كۆپىنچە ئانچە ئەھمىيەت بېرىلمەي كەتمەيدۇ. خورۇم ماسلاشتۇرغاندا، شۇ كىيىمنىڭ ئاساسىي ماتېرىيالىنى ماسلاشتۇرۇپ بولغاندىن كېيىن، ئېشىپ قالغان قىسمىنى چىقىرىۋېتىپ، قايتا تەقسىم قىلىشقا ئىشلەتسە بولىدۇ. بەزىدە دائىرە تەقسىم قىلىشتا يۇقىرىقىدەك تەقسىم قىلىش تازا مۇۋاپىق بولماسلىقىمۇ مۇمكىن. مەسىلەن، دائىرە تەقسىم قىلغاندا ئىككى خىل تېرىدە يەڭ چىقارسا پەرقى بەك چوڭ بولۇپ، تەقسىملەش مۇۋاپىق بولماي قالىدۇ. يەنە كېلىپ ئوخشاش تۇردىكى خورۇم ماسلاشتۇرۇش ئانچە ئاسان ئىش ئەمەس. شۇڭا، چوڭراق تېرىگە ئىككى يەڭنى ئورۇنلاشتۇرۇش لازىم. بۇنىڭ ئۈچۈن خورۇمنى ئىنچىكە ھېسابلاشقا توغرا كېلىدۇ. چۈنكى، خورۇم باھاسى قىممەت ماتېرىيال. ئەگەر دائىرە تەقسىم قىلىش ياخشى بولمىسا، ئېغىر ماتېرىيال ئىسراپچىلىقى كېلىپ چىقىدۇ.

خورۇم كىيىمنى لايىھەلەشتە يۇقىرىقىدەك ئىنچىكە ئورۇنلاشتۇرغاندا، ئاندىن ماسلاشتۇرۇش جايىدا بولىدۇ. بۇنىڭ ئۈچۈن ئۆلچەمنى ھېسابلاپ ئالدى پەش، ئارقا پەش، يەڭ قاتارلىقلارغا ئايرىم - ئايرىم بەلگە قويۇلۇشى لازىم. شۇنداق قىلغاندا، ماتېرىيال سىزىش خادىمىغا ئاسان بولۇپلا قالماستىن، توپ مالنى تىككۈچىگە ئۆتكۈزۈشتە 10~20 دانە ئەندىزىنى ئوخشاش مال نومۇرى بىلەن يوللاشقا ئاسان بولۇپ، ئوخشاش ئەندىزىگە مەخسۇس كىشى مەسئۇل بولۇپ، خاتالىق كۆرۈلۈشتىن ساقلانغىلى بولىدۇ. ئىشنى تارقىتىپ - يىغىشمۇ ئاسان بولىدۇ.

5) ماتېرىيالنى ماسلاشتۇرۇپ كېسىش

خۇرۇم كىيىمنى ماسلاشتۇرۇشقا ئىشلەتمەكچى بولغان تېرىنى ئېھتىياجغا قاراپ سىزىلغان ئەندىزە بويىچە ئاساسىي ۋە ئىككىنچى قىسىملىرىنى مۇۋاپىق ماسلاشتۇرۇپ كېسىش ئىنتايىن مۇھىم بۇنىڭدا:

(1) خۇرۇمنىڭ ئاساسىي ۋە ئىككىنچى ئورۇنلىرىنىڭ سۈپىتى ئوخشاش بولمايدۇ. يەنى كاسا قىسمى بىر ئاز قاتتىق، بويۇن قىسمى قوپال، قورساق قىسمى يۇمشاق ھەم بوش، دۇمبە ۋە ئومۇرتقا قىسىملىرى نېپىز كېلىدۇ. شۇڭا كېسىشتە بۇ ئورۇنلارغا ئالاھىدە دىققەت قىلىش كېرەك.

(2) ماتېرىيالنى ماسلاشتۇرۇپ كېسىشتە كېرەكلىك سايمانلار. چوڭ - كىچىك قايچا، مەخسۇس پىچاق، خۇرۇمغا سېپىدىغان پاراشوك، پولات مېتىر، دەزمال، بىسلىق پىچاق، ئۆچۈرگۈچ، قېرىنداش ۋە قەلەم، بامبۇك پارچىسى قاتارلىقلار تولۇق بولۇش كېرەك.

6) ماتېرىيال سىزىش ئۇسۇلى

1) پاراشوك پۈركۈپ سىزىش ئۇسۇلى. بۇ يەردە دېيىلىۋاتقان پاراشوك پەقەت خۇرۇم يۇزىگىلا ئىشلىتىلىدىغان بىر خىل پاراشوك بولۇپ، ئەندىزە خۇرۇم يۈزىدىكى كېرەك بولغان ئورۇنغا قويۇلغاندىن كېيىن، پاراشوك بار خالتىنى نۇسخا يۈزىگە بىر ئايلاندۇرۇپ سۈرتسە، خۇرۇم يۈزىدە شۇ ئەندىزىنىڭ شەكلى قالىدۇ. ئاندىن خۇرۇمنى شۇ ئىز بويىچە كەسسە بولىدۇ. بۇ خىل ئۇسۇلنىڭ ئالاھىدىلىكى شۇكى، بىرىنچىدىن، توغرىلىق نىسبىتى يۇقىرى؛ ئىككىنچىدىن، ماتېرىيال چىقىرىۋېتىش مۇۋاپىق بولماسلىقنى ئۆزگەرتىش ئاسان؛ ئۈچىنچىدىن، تېز؛ تۆتىنچىدىن، تەننەرخى تۆۋەن، ئىشلىتىش ئاسان بولىدۇ.

بۇ ئۇسۇلنىڭ كەمچىلىكى، تالقانسىمان پاراشوكنىڭ خۇرۇم يۈزىگە مەلۇم دەرىجىدە زىيىنى بولىدۇ. شۇڭا، مۇمكىن

بولسا، ئۆزگەرتىش ياكى پاراشوك ئىزىنى رەخت بىلەن پاكىز سۈرتۈۋېتىش كېرەك. ئۇنىڭدىن باشقا، ھاۋانىمۇ بۇلغاش تەسىرى بار.

(2) پىچاقتا كېسىش ئۇسۇلى. چەت ئەللەردە كۆپىنچە پىچاقتا كېسىش ئۇسۇلى قوللىنىلىدۇ. مەملىكىتىمىزدە بولسا، پىچاقتا كېسىش ئۇسۇلىنى قوللىنىدىغانلار بەك ئاز. يەنە كېلىپ خۇرۇم كېسىش ئۈچۈن مەخسۇس ئىشلىتىلىدىغان پىچاقمۇ يوق. كۆپ ھاللاردا ئادەتتىكى پىچاق ياكى تۆمۈر كېسىدىغان ھەرە پارچىسى ۋە ياكى ھەرە پارچىسىنى بىلەپ بىس چىقىرىپ ئۆزى ياسىۋالغان پىچاقلارنى ئىشلىتىدۇ. بۇ خىل پىچاقنى ئىشلەتكەندە خۇرۇمنى تەكشى يۈزگە ياكى ئەينەك ئۈستىگە قويغاندىن كېيىن، ئەندىزىنى ئۇنىڭ ئۈستىگە تەكشى قويۇپ، ئاندىن ئەندىزىنىڭ گىرۋىكىنى بويلاپ بىۋاسىتە كېسىشكە بولىدۇ. بۇ خىل ئۇسۇلنىڭ ئالاھىدىلىكى شۇكى، بىرىنچىدىن، پىچاقنى ئالدى ـ كەينىگە يۈرگۈزگىلى، ئەگىتكىلى، بۇلۇڭ چىقارغىلى بولۇپ، ئىشلىتىش قولايلىق؛ ئىككىنچىدىن، كېسىش پىچىقىدا ئەندىزىنى بىر قېتىمدىلا تەييارلىغىلى بولىدۇ؛ ئۈچىنچىدىن، سۈرئىتى بىرئاز تېز؛ تۆتىنچىدىن، بۇلغىنىش ئەھۋالى يوق؛ بەشىنچىدىن، پىچاقتا كېسىش ئۇسۇلى ھەر قانداق خۇرۇمغا ماس كېلىدۇ. لېكىن، بۇ ئۇسۇلنىڭ تېخنىكا تەلىپى بىرئاز يۇقىرى بولۇپ، كېسىمنى ئۆزگەرتىشكە بولمايدۇ. نۇسخا كەسكەندە نۇسخىنى چىڭ بېسىپ كەسمىگەندە پىچاقنىڭ تېيىلىپ كېتىشىدىن كېلىپ چىقىدىغان خاتالىقتىن ساقلانغىلى بولمايدۇ. ئەندىزە قەغىزىنىڭ تەننەرخى بىرئاز يۇقىرى بولسىمۇ، يەنىلا قېلىن بولغىنى ياخشى. تىغ (ئادەتتىكى تىغ بولسا بولىدۇ)، بىلەي تاشتىن بىر دانىدىن تەييارلاش كېرەك.

(3) بامبۇك پارچىسىدا كېسىش ئۇسۇلى. بۇ تەتۈر خۇرۇمنى كېسىشتە مەخسۇس ئىشلىتىلىدۇ. تەتۈر خۇرۇمنىڭ

ئالاھىدىلىكىگە ئاساسەن بامبۇكتىن ياپىلاق، سىلىق قىلىپ تەييارلانغان بىلىقسىمان پارچە بىلەن ئەندىزە ئەتراپىنى بىر ئايلاندۇرۇپ ئىز چىقىرىپ، ئاندىن ئۇنى بويلىتىپ نۇسخا كېسىلىدۇ. بۇ خىل ئۇسۇلنىڭ ئالاھىدىلىكى شۇكى، بۇلغىنىش ئالامىتى يوق، ئىشلىتىلىدىغان ئەسۋاب ئاددىي ھەم قولايلىق. كەمچىلىكى، سىزىق ئىزىنى ئۆزگەرتكىلى بولمايدۇ.

(4) باشقا ئۇسۇللار. قېرىنداش ياكى قەلەم (ماي قەلەم ئىشلىتىشكە بولمايدۇ) مەشغۇلات ئۇسۇلى ئاساسىي جەھەتتىن پىچاقتا كېسىش، بامبۇك پارچىسىدا كېسىش ئۇسۇلى بىلەن ئوخشاش. كېسىش ئۇسۇلىنى بېكىتىشتىن بۇرۇن، ئالدى بىلەن شۇنىڭغا ماس كېلىدىغان نۇسخىنى ئالىدىغان قەغەزنى تەييارلاش كېرەك. مەسىلەن، پاراشوك سېپىش ئۇسۇلىغا ئادەتتە سىرىق قەغەزدە ئەندىزە ئېلىنىدۇ. بۇ يۇمشاق ئەندىزە دەپ ئاتىلىدۇ. پىچاق، بامبۇك پارچىسى، قەلەم قاتارلىقلارغا قاتۇرما قەغەزدە ئېلىنغان ئەندىزە ئىشلىتىلىدۇ.

7) ماتېرىيالنى سىزىش رىتىمى

(1) خۇرۇم يۈزىنىڭ تەكشىلىكى. خام تېرە خۇرۇم زاۋۇتىدا پىششىقلاپ ئىشلىنىپ چىققان تەقدىردىمۇ يەنىلا ھايۋانلارنىڭ ھەرقايسى قىسىمدىكى توقۇلما تالالىرىنىڭ ئوخشىماسلىقى سەۋەبىدىن، خۇرۇم يەنىلا تەكشى بولمايدۇ. مەسىلەن، كالا تېرىسىدە ئىشلەنگەن خۇرۇم ئاساسىي جەھەتتىن ياخشى چىقىدۇ. ئۇنىڭدىن قالسا قوي تېرىسى، ئۆچكە تېرىسى قاتارلىقلاردىن ئىشلەنگەن خۇرۇم. ئۇنىڭ چوڭلۇقى ئادەتتە 0.3~0.5 كىۋادرات مېتىر ئەتراپىدا بولىدۇ. گىرۋەك توقۇلمىلىرى بىرئاز قوپالراق كېلىدۇ، بولۇپمۇ باش قىسمى بىلەن قورساق قىسمىنىڭ تەكشىلىك دائىرىسى تېخىمۇ ناچار كېلىدۇ. بۇ قىسىمدىكى ماتېرىيالنى سىزىش ۋە تىكىشتە چوڭ قىيىنچىلىق كېلىپ چىقىدۇ. شۇڭا، خۇرۇم

كىيىم تېخنىكا ئۆلچەم بەلگىلىمىسىدە خۇرۇمنى تۈزلەپ ئاندىن سىزىش تەلەپ قىلىنىدۇ. خۇرۇم تۈزلەشتە تۆۋەندىكى ئۇسۇللار قوللىنىلىدۇ.

بىرىنچى، خۇرۇمنى ئاستا ـ ئاستا تارتىپ تۈزلەش. مەسىلەن، تۈز تارتىش، توغرىسىغا تارتىش، قىيپاش تارتىش، ئوخشىمىغان ئەھۋالغا قاراپ ئوخشىمىغان دائىرىدە تارتىپ تۈزلەش قاتارلىقلار. تارتقان خۇرۇمنىڭ سۈپىتىدە ئۆزگىرىش بولۇشى مۇمكىن. شۇڭا، دەرھال سىزغىلى بولمايدۇ. تېرە يىغىلىپ ئەسلىگە كەلگەندىن كېيىن سىزىش لازىم.

ئىككىنچى، تەكشىسىزلىكى بىرئاز ئېغىر بولغانلىرىنى دەزمال ئارقىلىق تۈزلەش لازىم. دەزمالنىڭ تېمپېراتۇرىسى 100~120 سېلسىيە گرادۇس ئەتراپىدا كونترول قىلىنسا بولىدۇ. بۇنىڭغا ئوت دەزمىلى، توك دەزمىلى ياكى ھور دەزمىلىنىڭ قايسىسى بولسا بولىۋېرىدۇ. تەكشىلەپ دەزماللاش ۋاقتى ئۇزۇن بولماسلىقى كېرەك. دەزمال ئامال بار تەتۈر يۈزىگە سېلىنىشى كېرەك. دەزماللاش جەريانىدا تېرە يۈزىنى زەخىملەندۈرۈپ قويۇشتىن ساقلىنىش، ئەگەر چوقۇم ئوڭ يۈزىدىن دەزماللاشقا توغرا كەلسە، تېرە يۈزىگە سېرىق قەغەز ياكى تاۋار رەخت قويۇپ دەزماللاش كېرەك.

(2) ماتېرىيال تىزىش. تېرە ماسلاشتۇرۇشتا تۆۋەندىكى بىر قانچە تەرەپنى ئېگىلەشكە توغرا كېلىدۇ.

بىرىنچى، سىممېترىيەلىك ماتېرىيالنى مۇمكىنقەدەر سىممېترىيەلىك بۆلۈنۈش بويىچە تىزىش كېرەك. ئەگەر سىزىپ كېسىشكە توغرا كەلسە، سىممېترىيەلىك ماتېرىيالنى ئۆزئارا ماس كېلىدىغان ئورۇنغا قويۇپ كېسىش كېرەك.

ئىككىنچى، خۇرۇم كىيىمنىڭ ھەرقايسى قىسمىنىڭ ئۆلىنىشىدا كۆرۈنەرلىك پەرق بولماسلىقى كېرەك. ماتېرىيال تىزىشتا خاتالىق بولسا، ئىككى مۇرە يانتۇلۇقى

سىممېترىيەلىك بولمىسا، ھەربىر قىسمىنىڭ ئۆلچىمىدە پەرق بولسا، ئۇنداقتا تىزىلىشىمۇ مۇۋاپىق بولمايدۇ. مەسىلەن، يانچۇق، تاسما، بەلباغ قاتارلىقلارنىڭ ھەممىسى ئۆزئارا باشقا قىسىملىرى بىلەن ماسلاشقان بولۇشى كېرەك.

ئۈچىنچى، ماتېرىيالنى سىزغاندا رىتىم بولۇش كېرەك. يەنى خورۇمىنىڭ ئاساسىي قىسمى، ئىككىنچى قىسىملىرىدىن ئالدى بىلەن ئالدى پەش، ئاندىن ئارقا پەش، يەڭنى سىزىش كېرەك؛ ئالدى بىلەن چوڭ ماتېرىيالنى، ئاندىن كىچىك ماتېرىيالنى، ئاخىرىدا ئىچكە ئىشلىتىدىغان ماتېرىيالنى سىزىش كېرەك.

تۆتىنچى، تەييارلانغان نۇسخىنى قويۇشتىمۇ مەلۇم رىتىم بولۇش كېرەك. مەسىلەن، ئاۋۋال كىيىمنىڭ دەسلەپكى نۇسخىلىرىنى بىر تەرەپكە ئايرىۋېلىش، ئاندىن ئىككىنچى پارچە سىممېترىيەلىك ماتېرىيالنى كېسىپ ئوڭ تەرەپ يۈقىرىقى بۇلۇڭغا قويۇش، ئاخىرىدا ئىككىنچى ئىش رىتىمىنى باشلاش كېرەك. ئەگەر كېسىش جەريانىدا تەييار نۇسخىنىڭ بىر پارچىسىنى باشقا بىر خورۇمدىن كېسىشكە توغرا كەلسە، ئۇنداقتا بۇ نۇسخىنى باشقا جايغا قويۇش، ھەر ئىككىسىنى كېسىپ بولغاندىن كېيىن ئوڭ تەرەپنىڭ يۈقىرىقى بۇلۇڭغا قويۇش كېرەك. شۇنداق قىلغاندا رىتىملىق بولۇپ، ماتېرىيال تەكرارلىنىپ قالمايدۇ ھەم خاتالىق سادىر بولۇشتىن ساقلانغىلى بولىدۇ.

خورۇم كىيىمنىڭ كېسىلىشىدە مۇقىم قائىدە يوق. كۆپ ھاللاردا كەسكۈچىنىڭ تەجرىبىسىگە تايىنىشقا توغرا كېلىدۇ. ئوخشاش پاسون، ئوخشاش خورۇمدا كەسكۈچىنىڭ ماتېرىيال كېسىش سەۋىيەسى ئوخشاش بولمىسا، شۇ پاسوننىڭ سۈپىتىمۇ ئوخشاش بولمايدۇ. مەسىلەن، 30 ـ رەسىمدە كۆرسىتىلگەندەك.

ماتېرىيالنى تىزىش 31 ـ رەسىم لاردا كۆرسىتىلگەندەك بولىدۇ.

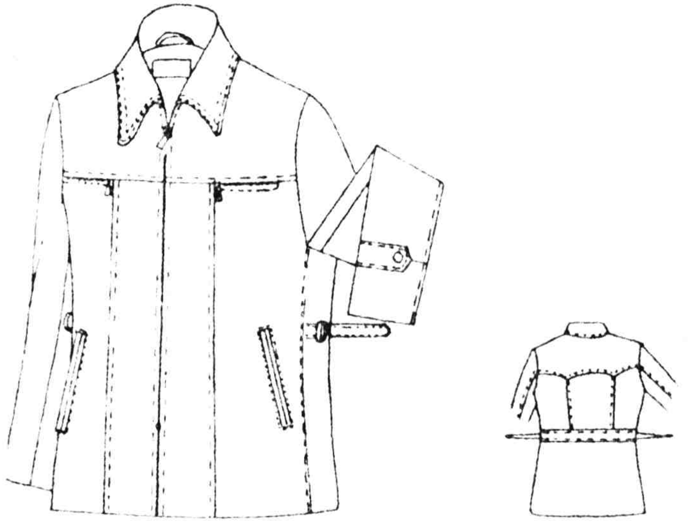

30 ـ رەسم

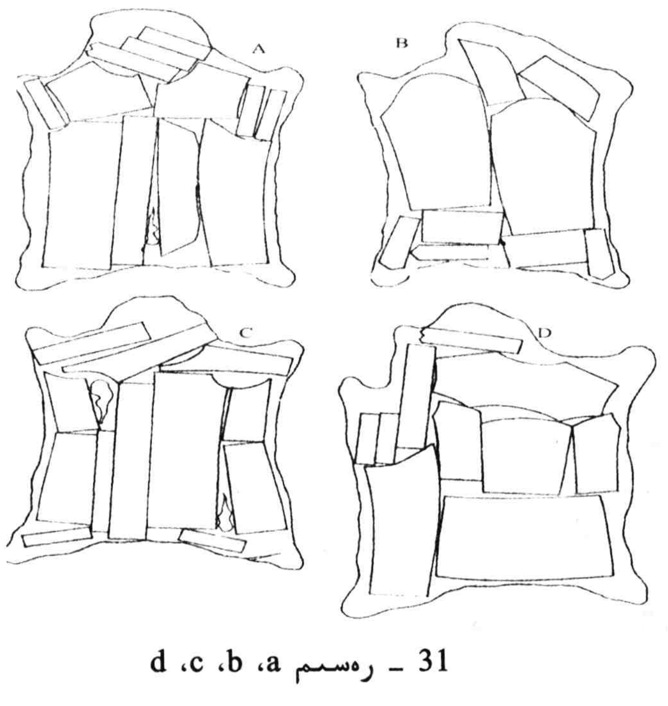

31 ـ رەسم a، b، c، d

تۆت پارچە خورۇمنىڭ ئۆلچىمى ئايرىم - ئايرىم 0.65 كىۋادرات مېتىر، 0.6 كىۋادرات مېتىر، 0.18 كىۋادرات مېتىر، 0.68 كىۋادرات مېتىردىن بولۇپ، جەمئىي 2.74 كىۋادرات مېتىر بولۇشى كېرەك.

ئالدى پەش. بۇنىڭدا بىقىن پارچىسى ئوڭ - سول سىممېترىيەلىك بولۇپ، يۆنىلىشى بىردەك بولۇشى لازىم. ئالدى پارچىسى بىلەن ئوتتۇرا پارچىسى ئىككى پارچە خورۇمدىن ئېلىنغان بولسا، ئىككى پارچە خورۇمنى سېلىشتۇرۇپ كۆرۈش كېرەك. ئالدى پەش ئوڭ - سول مۇرە يانتۇلۇقى سىممېترىيەلىك بولۇش كېرەك. ئەگەر ئارقا پەش پۇتۇنلەي ماس كەلگەن بولسا، ئوڭ - سول ئىككى بىقىن پارچىسى بىلەن ئوڭ - سول ئىككى يەڭ ئۇستىنى سېلىشتۇرۇپ بېقىش لازىم. ئەگەر ئارقا پەش ئوڭ - سول مۇرە يانتۇلۇقى سىممېترىيەلىك بولماي قالغان بولسا، ئوتتۇرىغا سىلجىتىپ تەڭشەش لازىم.

يەتتە پارچە خورۇمنىڭ ئۆلچىمى ئايرىم - ئايرىم 0.32 كىۋادرات مېتىر، 0.46 كىۋادرات مېتىر، 0.38 كىۋادرات مېتىر، 0.38 كىۋادرات مېتىر، 0.32 كىۋادرات مېتىر، 0.4 كىۋادرات مېتىر، 0.42 كىۋادرات مېتىر بولۇپ، جەمئىي 2.68 كىۋادرات مېتىر بولۇشى كېرەك. ماتېرىيال تىزىلىش ئەھۋالى 32 - رەسىم a، b، c، d، e، f، g لاردا كۆرسىتىلگەندەك بولىدۇ.

بۇ خىل ماتېرىيال تىزىشمۇ يۇقىرىدىكىدىن ئانچە پەرقلىنىپ كەتمەيدۇ. بۇنىڭ ئالاھىدىلىكى شۇكى، مۇرە يانتۇلۇقى، ياقىنىڭ تۈز كېسىلىشى، مۇرە چېكى بىلەن يەڭ ئۇلىنىش قىسمى ئاساسىي جەھەتتىن ماس كەلگەن بولىدۇ. ئالدى پەش قىسمىغا ئىككى پارچە خورۇم ئىشلىتىلىپ، ماتېرىيال سىممېترىيەلىك ئېلىنىدۇ. ياقىنىڭ ئارقا چوققىسىدىن قاچۇرۇش ئۇچۇن ئارقا پەش مۇرە يانتۇلۇقى

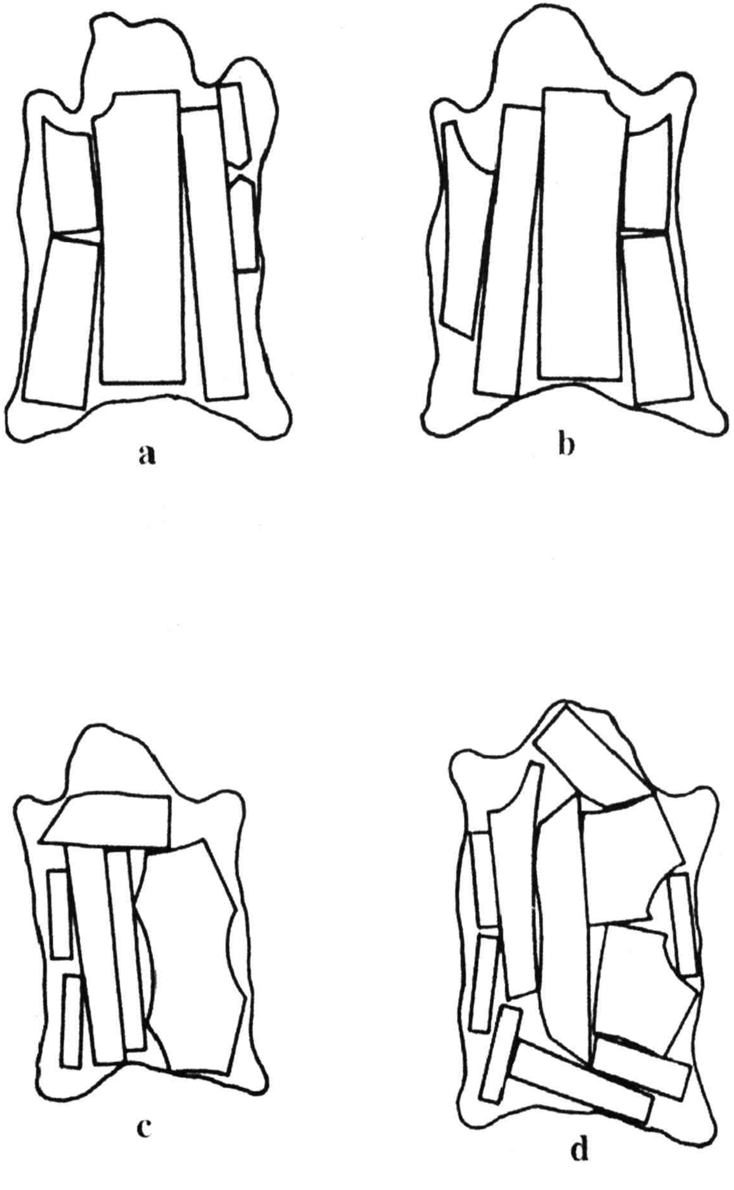

32 ـ رەسم a، b، c، d

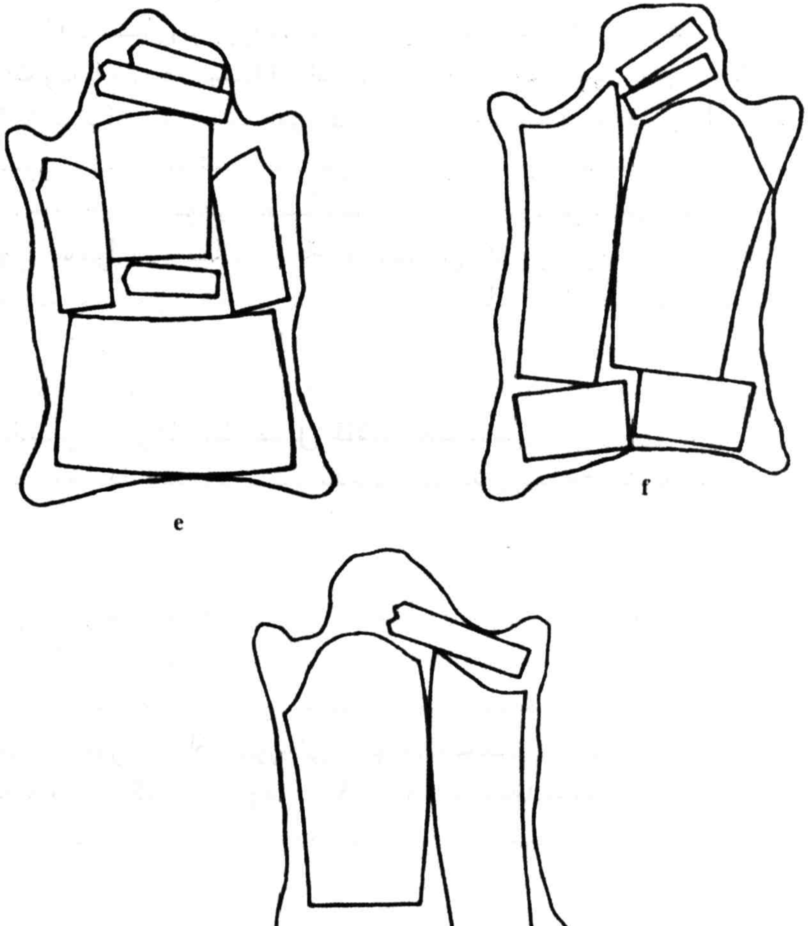

32 ـ رەسىم e، f، g

تۈز كېسىلىدۇ. ئۈنىڭدىن قالسا، ھەربىر كىچىك ماتېرىيالنى ئېلىشتا مەسىلەن، يانچۇق ئېغىزى، بىر يۈرۈش تاسما، يەڭ تاسمىسى قاتارلىقلار چوڭ زەخىم بولمىسىلا ئىشلىتىشكە تېزلىسا بولىدۇ. ئادەتتە خۇرۇم كىيىم ماتېرىيال تېزلىشى

يېرىم ئەنلىك بىر پارچە بولسا ئاسان بولىدۇ.

(3) خۇرۇم يۈزىدىكى يوللار. كىيىملەرنىڭ ئەسلىي ماتېرىيالىنىڭ يولىغا قاتتىق تەلەپ قويۇلىدۇ. پۈتۈن خۇرۇمدا ئادەتتە باش قىسمىدىن كاسا قىسمىغىچە بولغان ئارىلىقتا تۈز يۆنىلىشلىك سىزىق، قورساق قىسمىدىن كاسا قىسمىغىچە توغرا يۆنىلىشلىك سىزىق بولىدۇ. خۇرۇمنىڭ تۈز، توغرا سىزىقلىرىنىڭ سوزۇلۇش كۈچى ئوخشاش بولمايدۇ. تۈز سىزىقلىق خۇرۇم ئاسان سوزۇلمايدۇ. توغرا يۆنىلىشلىك سىزىقتىكى خۇرۇمنىڭ سوزۇلۇش نىسبىتى كۈچلۈك بولىدۇ. سەۋەبى، خۇرۇمنىڭ ئىچكى قۇرۇلمىسىنىڭ ئوخشىماسلىقىدىن بولغان. شۇڭا، بۇ خىل ئالاھىدىلىكنى مۇۋاپىق بىر تەرەپ قىلمىغاندا، خۇرۇم كىيىمنىڭ سۈپىتى بىلەن پاسونىغا تەسىر يېتىشتىن ساقلانغىلى بولمايدۇ.

ئۇنىڭدىن باشقا، بەزى خۇرۇملارنىڭ ئېنىق ھەم ئىنچىكە تۈز سىزىقلىرى بولىدۇ. بۇ خىل خۇرۇمنى كەسكەندە چوقۇم قوشنا قىسمىنىڭ يۆنىلىشىگە دىققەت قىلىش لازىم. ئادەتتە خۇرۇم كىيىمنى تۈز يۆنىلىشتە كېسىش تەلەپ قىلىنىدۇ. بەزى خۇرۇمنىڭ يۈزەكى يۈزى ئېنىق بولمايدۇ، كېسىپ بولغاندىن كېيىن توغرا ياكى تۈز سىزىقلىرى بىلىنمەيدۇ. بۇ خىل خۇرۇمنى كەسكەندە توغرا ياكى قىيپاش كەسسە بولىدۇ. شۇنىڭدا قالدۇق قىسىملىرىنىمۇ ئىشلىتىشكە بولىدۇ. دائىرىسىنىڭ چوڭ - كىچىكلىكىگە كەلسەك، كىيىمنىڭ پاسونىغا قاراپ بېكىتسە بولىدۇ. ئادەتتە كىيىملەرنىڭ ئالدى پەش، ئارقا پەش، ھەمدە شىم، يوپكىلارنىڭ ئاساسىي ئورۇنلىرىغا توغرا يوللۇق ماتېرىيال ئىشلىتىشكە بولمايدۇ. بولۇپمۇ يەڭنىڭ جەينەك قىسمى بىلەن شىمنىڭ تىز قىسمىغا ئىشلىتىلسە «كۆپۈكچە» شەكىل چىقىپ قالىدۇ. شۇڭا، تۆۋەندىكىلەرگە ئالاھىدە دىققەت قىلىش كېرەك.

بىرىنچى، خۇرۇمنى ئىنچىكە كۆزىتىش لازىم.

ئىككىنچى، جەينەك، تىز قاتارلىق ئورۇنلارغا ماتېرىيال

ئىشلەتكەندە تېخىمۇ دىققەت قىلىش لازىم.

ئۈچىنچى، توغرىسىغا ئىشلىتىدىغان خۇرۇم بويىغا ئىشلىتىلسە ھەرگىز ماسلاشمايدۇ. بولۇپمۇ يانچۇق، تاسما، مېغىز ۋە كىچىك ئۇلاقلار ماسلىشىدىغان دائىرىدە ئېلىنىشى لازىم.

(4) بەزى خۇرۇملارنىڭ ئېنى كەڭ بولىدۇ. مەسىلەن، كالا خۇرۇمى. كالا خۇرۇمى تۈز بولۇپ، توغرا سىزىق بولمايدۇ. تۈز كەسسە ياكى توغرا كەسسە بولىۋېرىدۇ. لېكىن، بىردەك بولۇشقا دىققەت قىلىش كېرەك.

ئادەتتىكى ئەھۋالدا، ئالدى پەش، ئارقا پەش، مۈرە يانتۇلۇقى، قولتۇق، ئارقا قوۋۇرغىغا كېلىدىغان پارچە، پەۋاز، پەۋاز ئاستى قاتارلىقلارنىڭ ئىچىگە ئىشلىتىلىدىغان ماتېرىيالنىڭ ئۇزۇنلۇقى 15 سانتىمېتىردىن ئاشماسلىقى لازىم.

(5) خۇرۇمنىڭ قېلىن - نېپىزلىكى. بۇ خۇرۇمنى ماسلاشتۇرۇپ ئىشلىتىشتە ناھايىتى مۇھىم. تاللانغان خۇرۇملارنىڭ ھەرقايسى قىسىملىرىدىكى قېلىن - نېپىزلىكىنى كەسكۈچى خادىم كېسىش جەريانىدا ھېس قىلىدۇ. ئادەتتە تاللانغان خۇرۇمنىڭ دۈمبە قىسمى قېلىنراق، قورساق قىسمى نېپىزرەك بولىدۇ. بىر پاسوننى كەسكەندە ئۇنىڭ ئاساسىي قىسمى بەك قېلىن ياكى بەك نېپىز بولۇپ قالسا بولمايدۇ. بولۇپمۇ سىممېتىرىيەلىك كېسىلىدىغان ئورۇننىڭ قېلىن - نېپىزلىقى بىردەك بولۇشى كېرەك. مەسىلەن، يەڭ ئۈستىگە ئىشلىتىلگەن ماتېرىيال مۈرە بىلەن قولتۇق قىسمىغا ئىشلىتىلگەن ماتېرىيالدىن قېلىن بولۇپ كەتمەسلىكى لازىم. شۇڭا، بىر كىيىمنىڭ ئوخشاش قىسمىنىڭ قېلىن - نېپىزلىك پەرقى ئانچە چوڭ بولۇپ كەتمەسلىك تەلەپ قىلىنىدۇ. قېلىنىدىن نېپىزگە ئۆتۈش تەدرىجىي بولۇشى كېرەك. باشقا ئامال يوق.

(6) زەخمىسى بار خۇرۇمنى مۇۋاپىق ئىشلىتىش. يۈزى

زەخمىلەنگەن خۇرۇمنى تېخنىكا ئۆلچىمىگە ئاساسەن مۇۋاپىق ئىشلىتىش لازىم. كۆپىنچە كىيىمگە زەخمىسى بار قىسىمدىن يانچۇقنىڭ ئىچكى قىسمى، پەش ئۆتۈشمىسىنىڭ ئىچكى قىسمى قاتارلىقلارغا ئىشلىتىلسە بولىدۇ. ئادەتتە زەخمىسى بار خۇرۇم مۇۋاپىق پاسونغا ۋە ئۇنىڭ سۈپىتىگە ئانچە چوڭ تەسىر كۆرسەتمەيدۇ. ئادەتتە بىر پارچە خۇرۇمنىڭ كۆپ زەخىم قىسمىنى ئىشلەتكىلى بولىدۇ. شۇڭا، زەخمىسى بار خۇرۇمنى ئىشلىتىش تېخنىكىسىنى ياخشى ئىگىلەش لازىم. شۇنىڭدا 3 ـ ، 4 ـ دەرىجىلىك خۇرۇملاردىنمۇ مۇۋاپىق پايدىلانغىلى بولىدۇ. 33 ـ رەسىمگە قارىغاندا تۆۋەندىكىدەك ئالاھىدىلىكى بار.

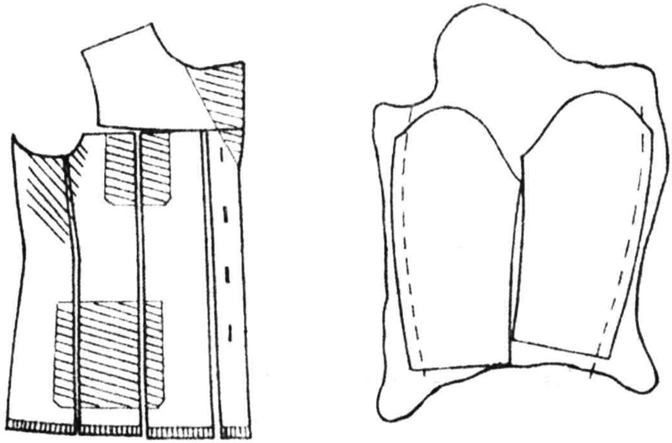

33 ـ رەسىم

بىرىنچى، يانچۇقنىڭ تۇسۇلغان قىسمى، يەنى يانچۇق ئاستى قاتارلىق جايلارغا مۇۋاپىق ئازراق زەخىم ئورۇنلاشتۇرسا بولىدۇ. دېمەك، كۆپ بايقىلىپ كەتمەيدىغان دائىرىگە كېلىشى كېرەك. بۇ ماتېرىيال تىزغۇچنىڭ ئەپچىللىك بىلەن ئورۇنلاشتۇرۇشىغا باغلىق. بەزىدە دەل جايىغا چۈشۈرۈش ئۈچۈن تەكرار بىر نەچچە قېتىم تۈزىتىشكە توغرا كېلىدۇ. ئاستى ـ ئۈستى، ئوڭ ـ سولغا ئالماشتۇرۇش،

زوٌروٌر تېپىلغاندا ئۇنىڭ - سولنى قىيپاش كېسىش ۋە ياكى تولۇق ئۆرۈپ كېسىش ئارقىلىق كەلتۈرۈش لازىم. لېكىن، ئۇلاش ئورنىنىڭ مۇۋاپىق كەلگەن - كەلمىگەنلىكىگە دىققەت قىلىش كېرەك.

ئىككىنچى، ئوتتۇرا پارچىسىدا ئىككى ئورۇنغا زەخىم ئورۇنلاشتۇرسا بولىدۇ. بۇ خىل ئەھۋال ئاستىدا، ئىككى زەخىم ئارىسىدىكى ئارىلىق يېتەرلىكمۇ - يوق، ئويلىشىش لازىم. ئادەتتە قوش ياقا، تۈز پەشلىك كىيىمنى تەخمىنەن 20~25 ئالسا بولىدۇ. ئەگەر بۇنىڭغا يەتمىسە، قىيپاش كېسىش ياكى باشقا نۇسخىنى ئورۇنلاشتۇرۇش لازىم. چوڭ چاپلىما يانچۇق بىلەن كىچىك چاپلىما يانچۇق چۈشىدىغان جايغا زەخىمدىن پايدىلانماقچى بولغاندا ئالدى بىلەن سۈپەت ئۆلچىمىگە يېتەمدۇ - يوق، ئويلىشىش لازىم. ئەلۋەتتە، سىرتقى كۆرۈنۈشكە تەسىر يەتكۈزىدىغان زەخىمنى يانچۇق ئېغىزىدىن ئۈچ سانتىمېتىر تۆۋەنگە ياكى ئوتتۇرا قىسمى، گىرۋەك قىسمى ۋە ياكى ئاستى قىسمىغا ئورۇنلاشتۇرسا بولىدۇ.

ئۈچىنچى، ئالدى پەش ئۇلىنىدىغان پارچە بىلەن پەۋازدا پايدىلىنىدىغان زەخىم ئورنى، يانچۇق ئورنىدىكى ئىككى تۈگمە تۆشۈكى بار ئورۇنغا ئورۇنلاشتۇرۇشقا بولىدۇ. يەنە كېلىپ، پەقەت چېكىتسىمان زەخىملا ئورۇنلاشتۇرۇلغان بولۇشى كېرەك. چۈنكى، تۆشۈك ئورنىدىن پەقەت 3~5 دەرىجىدە ئاستى - ئۈستىگە يۆتكىگىلى بولىدۇ.

تۆتىنچى، رەسىمدىكى بىقىن پارچىسىغا كۆپ ۋاقىتتا تەتۈر قىلىپ ماتېرىيال چىقىرىش ئۇسۇلى قوللىنىلىدۇ. چۈنكى، قوش ياقىلىق، چاپلىما يانچۇقلۇق، تۈز پەشلىك كىيىملەردە ئۈچ پارچە چاك ئارقىدىكى كۆرۈنىدىغان ئورۇنغا يۆتكەلگەن بولىدۇ. ئەمەلىيەتتە، راست چاك قولتۇق ئاستىدىكى ۋىتىشكىدىن يانچۇقچە بولغان سىزىقتۇر. شۇڭا، تەتۈر كەسكەننىڭ پايدىسى بولىدۇ ھەمدە زەخىمنىڭ كىيىمدە كۆرۈنىدىغان ئورنىغا كېلىپ قېلىشتىن ساقلانغىلى بولىدۇ.

بەشىنچى، ئالدى پەش، مۈرە، ياقا ئويمىسى ئەتراپىنى توسۇپ تۇرىدىغان بورۇتنىڭ تەتۈر يۈزىگە بەزى يېپىنىڭ زەخمىنى ئورۇنلاشتۇرغىلى بولىدۇ. لېكىن، قىسمەن ئەھۋالدا ياقا بىلەن بورۇتنى تىك قىلىپ قويىلىدۇ. شۇڭا، زەخمىنى ئورۇنلاشتۇرغاندا كىيىمنىڭ پاسونى بىلەن تىكىش تېخنىكا تەلىپىنى ئاساس قىلىش كېرەك. ئادەتتە بورۇت قايرىلىدىغان ئورۇنغا، يەنى مۈرە ئالدىغا، قورساق قىسمى ۋە قولتۇق قىسمىغا ئورۇنلاشتۇرۇلۇشى كېرەك. شۇنىڭدا ماتېرىيال تېجىلىدۇ. خۇرۇمنىڭ ئىشلىتىلىش نىسبىتى يۇقىرى كۆتۈرۈلىدۇ.

ئالتىنچى، يەڭ يۈزى كىيىمنىڭ ئاساسي ۋە ئىككىنچى قىسمىنىڭ ئىككىنچى ئورنىدا تۇرىدۇ. ئەگەر بىر خۇرۇمدىن بىرلا ۋاقىتتا ئىككى يەڭ ئېلىنسا، ئۇ خۇرۇمنىڭ ئېنىنى خېلىلا كەڭ دېيىشكە بولىدۇ. چۈنكى، يەڭنىڭ توسۇلىدىغان قىسمى پەقەت قولتۇق ئاستى قىسمىغىلا توغرا كېلىدۇ. خۇرۇم كىيىم تىكىش تېخنىكا ئۆلچىمىدە، يەڭ يۈزىنىڭ ئارقا پەشكە كېلىدىغان تەرىپىدىن ئۈچ سانتىمېتىر ئىچى تەرەپكە خۇرۇمنىڭ قورساق قىسمىدىن پايدىلانسا بولىدۇ. ئالدى پەش، يەڭ ئاستى چاكىنىڭ ئورنىغا قاراپ بېكىتىلىدۇ. قانچە يوشۇرۇن ئورۇن بولسا، شۇنچە كۆپ پايدىلانسا بولىدۇ. لېكىن، ئەڭ كۆپ بولغاندا ئۈچ سانتىمېتىردىن ئېشىپ كەتمەسلىكى كېرەك، دەپ بەلگىلەنگەن. بۇنىڭدا يەڭنىڭ ئىككى خىل ماتېرىيال تىزىش ئۇسۇلىنىڭ قايسىسى بولسا بولىۋېرىدۇ. لېكىن، ماتېرىيال تېجەش ۋە خۇرۇمنىڭ قورساق قىسمىدىن پايدىلىنىشقا كەلسەك، يەنىلا يەڭ يۈزىنىڭ ئۇزۇن چېكىنى قورساق قىسمىدىن ئالسا بىرئاز مۇۋاپىق بولىدۇ.

يەتتىنچى، خۇرۇمنىڭ زەخىم قىسمىدىن كېسىدىغان ئورۇنلار بىر قەدەر كۆپ. مەسىلەن، مۈرە يېپىنچىسىنىڭ ئىچ قاتلىقى، پەش ئاستى بوغما يىغىلمىنىڭ پەۋزى، ئەركىن چاك، ھەرخىل ئىچكى ماتېرىياللار، ياقا ئەستىرى ۋە قولتۇق

ئاستىدىكى بىقىن پارچىسى، قولتۇق قىسمىدىكى يەڭ ئاستى، ئارقا پەش ئاستى گىرۋىكى قاتارلىقلارغا زەخىم مۇۋاپىق ئورۇنلاشتۇرۇلسا بولىدۇ. لېكىن، زەخىمدىن پايدىلىنىشنىڭ سۈپەت ئۆلچىمىگە مۇۋاپىق كەلگەن ـ كەلمىگەنلىكىگە قاراش كېرەك. شۇڭا، ئۇنى خۇرۇم كىيىم تىكىش تېخنىكا ئۆلچىمىنىڭ تەلىپى بويىچە ئېلىپ بېرىش كېرەك.

8) ماتېرىيال كېسىش

ماتېرىيال كېسىشتە تەكشى بولۇش، چوڭ ماتېرىيالنى كېسىپ بولغاندىن كېيىن كىچىك ماتېرىياللارنى كېسىش، ئەگەر بەزى كىچىك ۋە ئىچكى ماتېرىياللار ماتېرىيال تىزىشتا قېپقالغان بولسا، كىچىك ماتېرىيال ماسلاشتۇرغاندا تولۇقلاپ كېسىشكە بولىدۇ. ئەڭ ياخشىسى ئۆزئارا ماسلىشىدىغان يۈزلۈك ماتېرىيال بىلەن بىللە بەلگە قىلىپ قويۇش لازىم. شۇنداق قىلغاندا تىكىشتە خاتالىقتىن خالىي بولغىلى بولىدۇ. ئۇنۇمنى يۇقىرى كۆتۈرۈش ئۈچۈن بەزىدە كىچىك ۋە ئىچكى ماتېرىياللارنى كەسكەندە خۇرۇم يۈزىدە زەخىم يوق ئەھۋال ئاستىدا، بىرلەشتۈرۈپ كېسىشكە بولىدۇ. بۇنىڭدا ئىش ھەم كۈچ تېجىلىدۇ. كەسكەن پارچىلارنىڭ خۇرۇم يۈزىنى ئىچىگە قىلىپ رەتلىك قويۇش كېرەك. يەڭ يۈزى ۋە ئالدى ـ ئارقا پەشنى ئاستىغا قويۇپ، كىچىك پارچىلارنى ئوتتۇرىغا ئالغاندا چىگىشكە قولايلىق بولىدۇ.

9) يېرىم تەييار مەھسۇلاتنى تەكشۈرۈش

يېرىم تەييار مەھسۇلاتنى تەكشۈرۈش چىڭ تۇتۇشقا تېگىشلىك بىر ئىش تۈرى بولۇپ، بۇنىڭغا مەلۇم تېخنىكا سەۋىيەسىگە ئىگە ئۇستىلار مەسئۇل بولۇشى لازىم. خۇرۇم ماسلاشتۇرۇش، خۇرۇم كىيىمنى كېسىش پۈتۈن كىيىمنىڭ

سوپىتىگە تەسىر كۆرسىتىدىغان نۇقتا بولۇپ، ئەگەر ماتېرىيال كېسىش ياكى ماتېرىيال ماسلاشتۇرۇشتا خاتالىق يۈز بەرسە، بولۇپمۇ ئوخشاش خىلدىكى خۇرۇمنى ماسلاشتۇرۇش مۇۋاپىق بولمىسا، سوپەتكە بىۋاسىتە تەسىر قىلىشتىن سىرت، ماتېرىيالمۇ ئىسراپ بولىدۇ. شۇڭا، تىكىشتىن ئىلگىرى مەھسۇلاتلارنى مەخسۇس تەكشۈرۈش لازىم. بۇ خىل ئىش تۈرى يېرىم تەييار مەھسۇلات پارچىسىنى تەكشۈرۈش دەپ ئاتىلىدۇ. يېرىم تەييار مەھسۇلات پارچىسىنى تەكشۈرۈش ئۇسۇلى ماتېرىيال تىزىش رىتىمى بويىچە ئالدى بىلەن ئالدى پەش، يەڭ، ياقا، باشقا يۈزلەر؛ ئاندىن ئارقا پەشنى ئالدى پەش ئۈستىگە كەلتۈرۈپ تەكشۈرۈش لازىم. بۇ جەرياندا تۆۋەندىكىدەك بىر نەچچە تەرەپلەرگە دىققەت قىلىش كېرەك.

(1) ھەرقايسى قىسىمنىڭ زەخىم، رەڭ، قېلىن - نېپىزلىكى، قوپال - سىلىقلىقى تېخنىكىلىق تەلەپكە يەتكەنمۇ - يوق، بولۇپمۇ قىسمەن ئۇلىغان قىسىملارنى تەكشۈرۈش زۆرۈر. مەسىلەن، ئاستى چاك، مورە چاك، يەڭ ئۈستى بىلەن يەڭ ئويمىسى قاتارلىقلار. ھەربىر كىچىك ماتېرىيال كېلىدىغان ئورنىغا ماس كەلدىمۇ - يوق، تەكشۈرۈش كېرەك.

(2) ھەربىر سىممېترىيەلىك ماتېرىياللار سىممېترىيەلىكمۇ - يوق، چوڭ - كىچىكلىكى بىردەك بولدىمۇ - يوق، يانچۇق ياپقۇچى، پەتلە تولۇق، مۇۋاپىق بولدىمۇ - يوق دېگەنلەرنى تەكشۈرۈش كېرەك.

(3) يېرىم تەييار مەھسۇلاتنى تەكشۈرۈشتە ئەستەر ۋە سارۇچكا تەكشۈرۈلىدۇ. ئىچكى ماتېرىيالنىڭ رەڭگى، يۆنىلىشى بىردەك بولدىمۇ - يوق، يىپ ئاتلاپ كېتىش ياكى چالا تىكىلىپ قېلىش ئەھۋاللىرى بارمۇ - يوق، دېگەنلەرمۇ تەكشۈرۈلۈشى لازىم. سارۇچكا كىيىمنىڭ سىرتقى شەكلىنىڭ ئاساسى، بولۇپمۇ يانچۇق ياپقۇچنىڭ سارۇچكىسى. شۇڭا پەۋاز،

ياقا، بورت، ئالدى پەش پەۋاز قىسمى قاتارلىقلارنىڭ چوڭ ـ كىچىكلىكى چوقۇم بىردەك بولۇشى كېرەك. تەكشۈرۈپ بولغاندىن كېيىن ھەر بىر دانىنى بىر يۈرۈش قىلىپ چىگىپ، يۈزلۈك ماتېرىياللار بىلەن يېرىم تەييار ماتېرىيال قويۇلىدىغان ئورۇنغا قويۇلۇش لازىم.

(4) پارچىنى تەكشۈرۈشنىڭ ئاساسىي ئۇسۇلى. كەسكۈچى، تېخنىك خادىمنىڭ ئىش سۈپىتى نازارەت قىلىش، مەسىلىنى بايقىغاندا دەرھال تۈزىتىشى ۋە شۇنىڭغا ماس كېلىدىغان ماتېرىيالنى تولۇقلاپ قويۇشى كېرەك. ئەگەر تەكشۈرۈش لاياقەتلىك بولسىلا تىكىشتە چوڭ مەسىلە كۆرۈلمەيدۇ. شۇڭا، يېرىم تەييار مەھسۇلاتنى تەكشۈرۈش، پۈتۈن خۇرۇم كىيىم مېخانىزمىنىڭ مۇھىم ئىش تۈرىنىڭ بىرى ھېسابلىنىدۇ.

2. خۇرۇم كىيىم ئەستىرىنى كېسىش

ئەستەرنى كېسىش توپلاپ كىيىم كېسىش بىلەن چوڭ جەھەتتىن ئوخشايدۇ. شۇنداقتىمۇ ماتېرىيال تىزىش بەك مۇھىم. شۇڭا، توپلاپ ئىشلەپچىقارغاندا چوقۇم يۈرۈشلەشتۈرۈپ تىزىپ كېسىش كېرەك. بۇ خىل كېسىشتە ئىشلىتىلىدىغان سايمانلار ۋە باشقا تۈرلەر.

1) ئەسۋابلار

توك قايچا، بىلەي، كېسىش قايچىسى، تۈز مېتىر، يۆگىمە مېتىر، ئۈزۈن پىچاق، سىزىش پاراشوكى، تۆشۈك تەشكۈچ، ماتېرىيال قاتلاش ماشىنىسى، ئىش كېسىدىغان ئۈستەل، قىسقۇچ، باستۇرۇپ قويۇش تۆمۈرى، تۈز پىچاق، تۆمۈر كېسىدىغان ھەرە تىغى قاتارلىقلار.

2) ئۆلچەم (رەخت ئېنى)

ئۆلچەمنى بەلگىلەش يەنىلا تىكىش تېخنىكا تەلىپىگە ئاساسەن ئېلىپ بېرىلىدۇ. نۇسخىنىڭ تەلىپى ۋە ئەستەرلىك رەختنىڭ ئەھۋالىغا ئاساسەن، ئادەتتە ئەتلەس ۋە تاۋار ئېنىنىڭ كەڭلىكى (تاق ئەن) 73 سانتىمېتىر، (قوش ئەن) 73 سانتىمېتىر، (تاق ئەن) 90 سانتىمېتىر ۋە نىلون تاۋار 110 سانتىمېتىر قاتارلىق ئۆلچەملەر بار. كىيىمنىڭ پاسونىغا قاراپ ئوخشاشمىغان ئۆلچەم بىلەن قوشۇمچە ماتېرىيالنىڭ ئىشلىتىلىش نىسبىتىنى يۇقىرى كۆتۈرۈشكە بولىدۇ.

3) ماتېرىيال قاتلاش قەۋەت سانى

ماتېرىيال قاتلاش قەۋەت سانىنى سېتىۋالغان تالونىدىكى ئۆلچەم بىلەن رەڭگىگە قاراپ بېكىتىش كېرەك. ھەربىر پاسوندا 20 دانە، 20 قەۋەت، جەمئىي 40 قەۋەت بىر ئەندىزە قىلىنىپ، قالغان قالدۇق سانىنى «S» جىگەر رەڭ بەش دانە، «M» جىگەر رەڭ بەش دانە، «L» قارا رەڭ بەش دانىدىن قىلىپ، ئىككىنچى قېتىم ماتېرىيال تىزغاندا بەشنى بىر ئاساس قىلسا بولىدۇ. جىگەر رەڭ «S» بىلەن «M» نى ئايرىم - ئايرىم ھالدا بەش قەۋەت، قارا رەڭ «M» بىلەن «L» نى بەش قەۋەت تىزىپ، ئاندىن «M» گە يەنە بەشنى تولۇقلىسا بولىدۇ. ئەگەر تىزىلغان ماتېرىيالنىڭ سانى، ئېنى، ئۆلچىمى، رەڭگى بىردەك بولمىسا، رەسمىيىتى تولۇق ئەمەس دەپ قارىلىدۇ. شۇڭا، تۈركۈملەپ ئىشلەپچىقىرىش ئۈچۈن، بىر نومۇرلۇق مالغا تالون يېزىپ، ماتېرىيال ئىشلىتىش جەريانىدا كېيىنكە قولايلىق بولۇشنى نەزەردە تۇتۇپ، سانىنى بىردەك قىلىش، قالدۇق سان بولسا، ئەڭ ئاخىرقى بىر تۈركۈمنى ئىشلىتىشتە سانىنى ئېنىق بوغۇش كېرەك.

4) ماتېرىيال رەڭگىنى ماسلاشتۇرۇش

ئەگەر ماتېرىيال رەڭگى ئوخشاش بولۇپ، ئېنى، ئۆلچىمى

ئوخشىمىسا، قوشۇشقا بولىدۇ. قىستۇرۇلغان ئەننى ئاساس قىلىپ ئارتۇقلىرىغا كىچىك ماتېرىيال ئورۇنلاشتۇرسا بولىدۇ. مەسىلەن، يانچۇق خالتىسى قاتارلىقلار.

5) ماتېرىيال تىزىش

كۆپ قەۋەتلىك كېسىشتە چوقۇم ئالدى بىلەن تىزىش ئەندىزىسىنى سىزىۋېلىش كېرەك (34 ـ رەسىمدە كۆرسىتىلگەندەك).

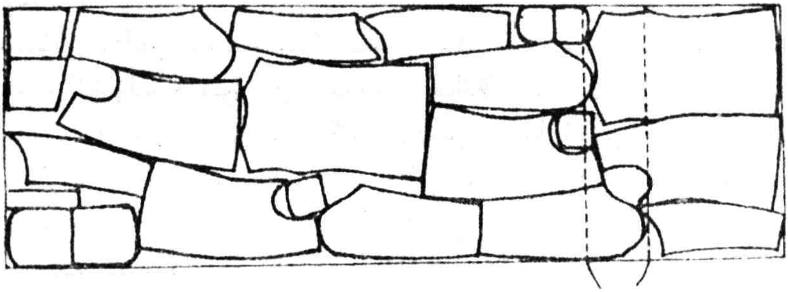

34 ـ رەسىم

تۈركۈملەپ ماتېرىيال كېسىشتە نۇسخا پارچىسىنى ئىسراپ قىلىشتىن ساقلىنىش ئۈچۈن چوقۇم ئۇزۇنچاق چاسا شەكىلدە تىزىش كېرەك. بۇنىڭ يۇرۇشلەشتۇرۇپ كېسىشتە ماتېرىيال تېجەشكە پايدىسى بولىدۇ.

6) ماتېرىيال قاتلاش

ئىشلەپچىقىرىش تالونىدا بەلگىلەنگەن سان ۋە رەڭگە ئاساسەن ماتېرىيال تىزىش نۇسخا پارچىسىنىڭ ئۇزۇنلۇقىنى، لازىم بولغان قەۋەت سانى بويىچە قاتلاپ، نۇسخا پاسونىغا ئاساسەن يەككە پارچىنى ئوخشاش يۆنىلىش ياكى ئىككى پارچىنى گىرەلەشتۇرۇپ قاتلاش ئارقىلىق قاتلاقنى بېكىتىش. ماتېرىيال قاتلاشتا شارائىت يار بەرسە ماتېرىيال قاتلاش ماشىنىسىدا قاتلاش كېرەك. چۈنكى، ئۇنىڭ سۈرئىتى تېز،

تەكشى، گىرۋەكلىرى رەتلىك قاتلىنىدۇ. ئادەتتە قول بىلەن ماتېرىيال قاتلىغاندا ئىككى ئادەم بىر گۇرۇپپا بولۇپ، ماتېرىيال قاتلاشتىن بۇرۇن ماتېرىيالنى سوزۇپ، بوشىتىۋېتىپ، ئاندىن ئىككى تەرەپتىن تەڭ تۇتۇپ تەكرار قاتلىسا بولىدۇ.

ماتېرىيال قاتلاشتا تەكشى، تۈز بولۇش تەلەپ قىلىنىدۇ. ئەن گىرۋەكلىرىدە بىر تەرەپنى ئاساس قىلىش (ئىككىلا تەرەپنى تەكشى قىلىش مۇمكىن ئەمەس)، قاتلانغان ئۇزۇنلۇق نۇسخا پارچىسىنىڭ ئۇزۇنلۇقىدىن 1~1.5 سانتىمېتىر ئۇزۇن بولۇش تەلەپ قىلىنىدۇ. ماتېرىيال قاتلاشتا، ئەگەر قاتلاق ئىزى كۆرۈلسە تۈزلەش، ئېغىر قاتلاق ئىزى بولسا، دەزمال بىلەن تۈزلەش كېرەك. ئەگەر ئوتتۇرىسىدا ئۆلاق بولسا مەلۇم ئارىلىق قالدۇرۇپ قاتلاش لازىم (34 ـ رەسىمدە كۆرسىتىلگەندەك). ئۆتۈشتۈرۈلگەن ئارىلىق ھەربىر پارچە نۇسخىنىڭ پۈتۈنلۈكىگە كاپالەتلىك قىلغان ئاساستا بولسۇن. ماتېرىيال قاتلىنىپ بولغاندىن كېيىن، تۆت ئەتراپىدىن مەخسۇس ئىشلىتىدىغان قىسقۇچ بىلەن قىسىپ مۇقىملاشتۇرۇپ قويۇش كېرەك.

7) ماتېرىيال كېسىش

ماتېرىيال كېسىشتە كېسىم قايچىسى ياكى توك قايچىسى ئىشلىتىلىدۇ. ئادەتتە ئەتلەس، تاۋار، نىلون رەخت قاتارلىقلار 15~35 قەۋەت قاتلانغان بولسا، ئادەتتىكى كېسىم قايچىسى ئىشلىتىلسە بولىدۇ. 53 قەۋەتتىن ئارتۇق قاتلانغان بولسا، توك قايچىسى ئىشلىتىلىدۇ. نىلون تاۋارنى كېسىش جەريانىدا توك قايچىسىنىڭ تېمپېراتۇرىسى يۇقىرى بولغاچقا، بىر ئورۇندا ئۇزاق توختىتىپ كېسىشتىن ساقلىنىش لازىم. چۈنكى، كېسىشتە كېسىلىش ئېغىزىنىڭ چاپلىشىپ قېلىپ ماتېرىيال ئايرىغاندا ئاجرىتىش تەس بولىدۇ. ماتېرىيال كېسىش جەريانىدا مۇمكىنقەدەر ماتېرىيالنىڭ قوزغىلىپ

كېتىشىدىن ساقلىنىش ئۈچۈن، ئىش ئۈستىلى ئەتراپى يۆتكىلىپ كېسىشكە قولايلىق بولۇشى لازىم. كېسىلىپ بولغان ماتېرىيالنى ئوخشىمىغان ئۆزۈنلۇق بويىچە يۆگەپ چىگىپ قويۇش لازىم.

سارۇچكىنى كېسىش ئەستەر كېسىشتىن ئانچە چوڭ پەرقلىنىپ كەتمەيدۇ. لېكىن، سارۇچكىنىڭ يولىنى تىكىش تېخنىكا تەلىپى بويىچە ئەستايىدىل ئېلىش لازىم. چۈنكى، سارۇچكا سۇدا كىرىشمەيدۇ. ئەڭ ياخشىسى توغرا ياكى قىيپاش ئىشلىتىش لازىم. سۈنئىي موي بىلەن سۈنئىي موي تۈردىكى ماتېرىياللارنى ئىشلەتكەندە موينىڭ يۆنىلىشىگە دىققەت قىلىپ كېسىش كېرەك.

تۆتىنچى تىكىش ھەققىدە چۈشەنچە ۋە تىكىش تېخنىكىسى

1. تىكىش ھەققىدە چۈشەنچە

1) ھەرخىل تىكىش چاكلىرى

خۇرۇم كىيىملەرنى تىكىشتە بىر يۈرۈش چاكلار بولىدۇ. مەسىلەن، ئېچىلىدىغان چاك، تەتۈر چاك، باستۇرۇلىدىغان چاك، مايىل باستۇرۇلغان چاك، ئۇلاق چاك، ماشىنىدا باستۇرۇلغان چاك، يوشۇرۇن چاكتىن ئىبارەت. ھەرخىل تىكىش چاكلىرىنى ئەمەلىيەت جەريانىدا تەپسىلىي كۆرۈشكە بولىدۇ، مەسىلەن، بۇ 35 ـ رەسىم، 42 ـ رەسىملەردە كۆرسىتىلدى. ئۇنىڭدىن باشقا، ئالدى پەش پەۋاز سىرتقى ئېغىزى، يانچۇق قاپقاق سىرتقى ئېغىزى، بەلباغ سىرتقى ئېغىزى قاتارلىق ئېغىزلار بولىدۇ. خۇرۇم كىيىمنىڭ بۇ خىل ئېغىزلىرىغا كۆپىنچە ئېنىق يىپ باستۇرۇلۇپ تىكىلىدۇ. بۇ تىكىشلەر قوش يىپلىق، تاق يىپلىق، كۆپ يىپلىق، دەپ پەرقلەندۈرۈلىدۇ. بارلىق توختاش ئېغىزلىرىغا بىر قۇر يىپ باستۇرۇلسا يەككە توختاش ئېغىزى بولىدۇ. يەككە توختاش ئېغىزى ئادەتتە تار ئېغىز ۋە كەڭ ئېغىز دەپ ئايرىلىدۇ. خۇرۇم كىيىمنى تىكىش تېخنىكىسىدا بەلگىلىنىشىچە، 0.2 سانتىمېتىردىن كىچىك بولغان ئېغىز تار ئېغىز، 0.2 سانتىمېتىردىن چوڭ بولغان ئېغىز توختىتىش ئېغىزى دېيىلىدۇ. مەسىلەن، 0.3 سانتىمېتىر توختاش ئېغىزى، 0.25 سانتىمېتىر توختاش ئېغىزى، بىر سانتىمېتىردىن چوڭ

توختاش ئېغىزى بولۇپ، توختاش ئېغىزى باستۇرۇلىدىغان يىپنىڭ كەڭ - تارلىقى بىلەن گىرۋەك ئارىسىدىكى ئارىلىققا قارىتىلغان. بۇ تاق توختاش ئېغىزىگە قارىتىلغان ئارىلىققا ئوخشىمايدۇ. كۆپ باستۇرۇش سىزىقىنى شۇنىڭغا ئاساسەن ھېسابلاپ چىقىرىلىدۇ. بۇ تۆۋەندىكىدەك ھېسابلىنىدۇ: 0.65 (سانتىمېتىر) + 0.15 (سانتىمېتىر) = 0.8 (سانتىمېتىر) بولىدۇ. ئالدى، ئارقا پەش، مورە، يەڭ ئۇچى قاتارلىق چاكلارمۇ توختاش ئېغىزى ھېسابلىنىدۇ. شۇنىڭدەك قىسمەن چاكلارمۇ بار. مەسىلەن، مورە چاك، پەش يان چاك، دومبە ئوتتۇرا چاك، يەڭ ئورنىتىش چېكى، يەڭنى قاپ قىلىش چېكى، يەڭ ئاستى چېكى، ۋىتىشكا... قاتارلىقلار. بۇ كىيىمنى ئۇلاش چېكى بولۇپ، قۇرۇلما چېكى دەپ ئاتىلىدۇ. شىمنىڭ ئالدى - ئارقا بويىنى چېتىش چېكى، ئاغ چاك، بەل چېكى قاتارلىق چاكلارمۇ شۇنىڭغا تەۋە بولىدۇ. ئۇنىڭدىن باشقا، زىننەتلەپ تىكىش ئۈچۈن ھەرقايسى ئورۇنلارغا چىقارغان بۆلۈش چېكى زىننەتلەش چېكى دەپ ئاتىلىدۇ. مەسىلەن، ئالدى پەش، ئارقا پەش، ھەرخىل ئۇلاق چاك كېسىش شەكلى بىلەن ئورۇننىڭ ئوخشىماسلىقىغا ئاساسەن بىرلەشتۈرۈپ تىكىلىدۇ. يۇقىرىقىلاردىن باشقا، مورە تاسمىسى، ياقا تاسمىسى، يەڭ تاسمىسى، يېرىم بەل تاسمىسى، بەل تاسمىسى، بەل بىقىن تاسمىسى، يانچۇق تاسمىسى قاتارلىقلارمۇ بار.

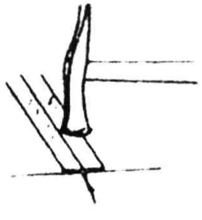

35 - رەسىم

36 - رەسىم

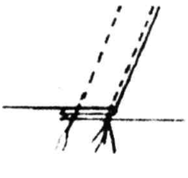

37 - رەسىم

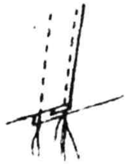

رەسم - 38

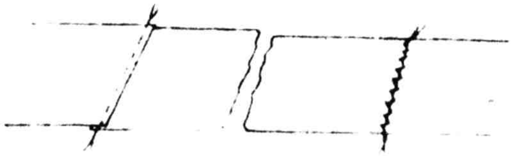

رەسم - 39

رەسم - 40

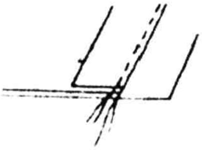

رەسم - 41

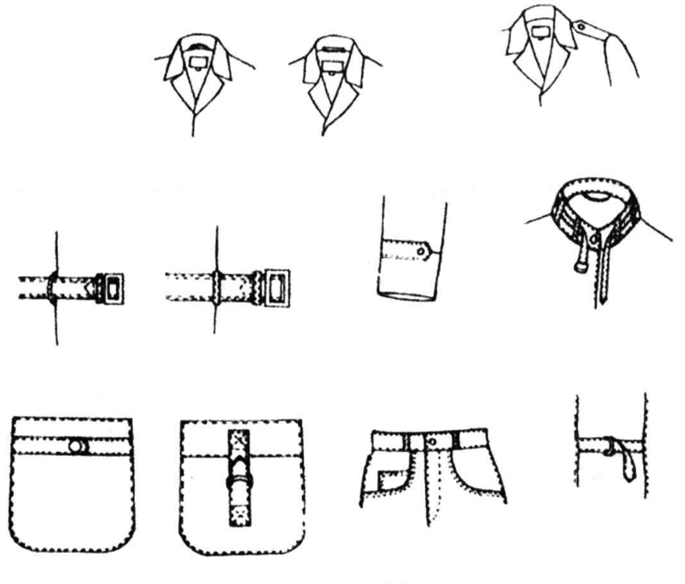

رەسم - 42

2) تىكىش سايمانلىرى

كىيىم تىكىش ماشىنىسى. ئادەتتە بىر قەدەر كۆپ ئىشلىتىدىغىنى GBI - 144 تىپلىق، GBI - 269 تىپلىق سانائەت كىيىم تىكىش ماشىنىسى بولۇپ، بۇ ئىككى خىل تىپتىكى ماشىنىنىڭ ئالاھىدىلىكى جەھەتتە بەزى پەرقلەر بار. 44 تىپلىق كونا نۇسخىدىكى كىيىم تىكىش ماشىنىسى قاتتىق، قېلىن ماتېرىياللارنى تىكىشكە ماس كېلىدۇ. ئەڭ بۇرۇن خۇرۇم مەھسۇلاتلارنى ئىشلەپچىقىرىشقا ئىشلىتىلگەن ماشىنا 96 تىپلىق كىيىم تىكىش ماشىنىسى بولۇپ، ئىچىلىشى چوڭ بولغاچقا، تۈنجى خۇرۇم كىيىم تىكىشكە ئىشلىتىلگەن.

خۇرۇم كېسىش سايمانلىرى. خۇرۇم كىيىم تىكىش ماشىنىسىدىن باشقا، مۇھىم سايمانلاردىن قايچا، پولات تۈز مېتىر، قىسقۇچ، دەزماللاش ئەسۋابلىرى، يەملەش ئەسۋابلىرى، باستۇرۇش چۈنقى، ئادەتتىكى سولياۋ تاپان، بولقا قاتارلىقلار بار.

3) مەشغۇلات ئۇسۇللىرى

مەشغۇلات ئۇسۇلى مېخانىزملاشقان مەشغۇلات ئۇسۇلى ۋە پۈتۈن ئىش بۆلەك مەشغۇلات ئۇسۇلى دەپ بۆلۈنىدۇ. مېخانىزملاشقان مەشغۇلات ئۇسۇلىدا مەھسۇلاتنىڭ قۇرۇلمىسى بويىچە ئىش ئايرىلىدۇ. بۇنىڭ ئالاھىدىلىكى:

(1) ئىگىلەش ئاسان، سۈپىتى تۇراقلىق

(2) شاگىرت يېتىشتۈرۈش ئاسان، مەخسۇس ئەسۋاب ۋە مەخسۇس ياردەمچى ئىشلەتكەندە ئىشلەپچىقىرىش قولايلىق، ئايلىنىش رەسمىيىتى ئاز، ئىشلەپچىقىرىش ئۈنۈمى يۇقىرى بولىدۇ.

(3) ئاستى - ئۈستى ئىش بۆلىكىنىڭ ئۆلىنىشى زىچ، يۇرۇشلەشكەن مەھسۇلات سۈپىتى بىرخىل، باشقۇرۇش ئاسان، ئىشلىتىش قولايلىق.

كەمچىلىكى، پۈتۈن ئىش بۆلىكىنى ئىگىلەش، مەھسۇلات ئىشلەپچىقىرىش سۈرئىتى ئاستا بولۇش، ئاز مىقداردا تىكىشكە ئويۇشتۇرغان كىيىملەرنى تىكىشكە ماس كەلمەيدۇ، ئىش تۈرىنى ئالماشتۇرۇش تەس. مېخانىزملىق تىكىش مەشغۇلاتىنىڭ كۆپ خىل ئالاھىدىلىكى بولغاچقا، ئادەتتە تۈركۈملەپ ئىشلەپچىقىرىشتا چوڭ مېخانىزىملىق مەشغۇلاتى ياكى كىچىك مېخانىزملىق مەشغۇلاتى قوللىنىلىدۇ. چوڭ مېخانىزىملىق تىكىش مەشغۇلاتى بىلەن كىچىك مېخانىزملىق مەشغۇلاتى ئادەتتە ئىش بۆلىكىنىڭ رىتىمى بويىچە بەلگىلىنىدۇ.

2. تىكىش تېخنىكىسى

1) تىكىش يىڭنىسىنى تاللاش

يىڭنىنى تىكىدىغان ماتېرىيالنىڭ ئالاھىدىلىكىگە ئاساسەن ماسلاشتۇرۇپ تاللىسا بولىدۇ. ئادەتتە خۇرۇم كىيىم - كېچەككە 16~18 نومۇرلۇق ماشىنا يىڭنىسى ئىشلىتىلىدۇ. بەزىدە 18 - نومۇرلۇقتىن چوڭ يىڭنىمۇ ئىشلىتىلىدۇ ھەم كۆز تاختا تۆشۈكى (يىڭنە سانجىلىدىغان تاختىنىڭ تۆشۈكى)نى 0.2 سانتىمېتىر ئەتراپىدا چوڭايتىپ ئالسا بولىدۇ. ئەگەر كۆز تاختا يۇقىرىقىدەك تەڭشەلمىسە يىپ ئاتلاش ياكى يىڭنە ئىزى تەكشى بولماسلىق ۋە ياكى يىپ ئۈزۈلۈپ كېتىش ئەھۋاللىرى كۆرۈلىدۇ. ئىچ ئەستەر بۆلىكىنى، مەسىلەن، ئەتلەس، تاۋار، نىلون تاۋار قاتارلىقلارنى تىكىشتە 10~14 نومۇرلۇق يىڭنە ئىشلەتسە بولىدۇ.

2) يىڭنە تىكىش ئارىلىقى

خۇرۇم كىيىم تىكىشتە ئاستى يىپنى ياخشى تەڭشەپ، ئادەتتە ھەر ئۈچ سانتىمېتىرلىق يىڭنە ئارىلىقنى تىكىشكە

8 ـ ، 9 ـ نومۇرلۇق يىڭنە ئىشلىتىلسە بولىدۇ. ئەستەرنىڭ ھەر ئۈچ سانتىمېتىرلىق يىڭنە ئارىلىقىنى تىكىشكە 11 ـ دىن 14 ـ نومۇرلۇققىچە بولغان يىڭنە ئىشلىتىلسە بولىدۇ. تىكىش يىڭنىسى توم بولغاچقا، يىڭنە ئارىلىقى بەك زىچ بولۇپ كەتسە، خۇرۇمنىڭ قۇرۇلمىسى ئاسانلا بۇزۇلۇپ كېتىپ، مۇقىملىقىغا تەسىر يېتىدۇ. خۇرۇم كىيىمنىڭ ھەر قايسى بۆلەكلىرىگە ئىشلىتىلىدىغان خۇرۇمنىڭ دەرىجىسى ئوخشاش بولمىغاچقا، تىكىلىۋاتقان كىيىمنىڭ ئاستى يۈزىدىكى يىپنىڭ چىڭ ـ بوشلۇقى مۇۋاپىق بولىدىمۇ ـ يوق، دىققەت قىلىش كېرەك. خۇرۇم ماتېرىيالنىڭ ئاستى يۈزىدىكى يىپنىڭ چىڭ ـ بوشلۇقى سوكىنىدىن چىڭ بولۇشى، تاپاننىڭ بېسىمىمۇ چوڭراق بولۇشى لازىم. ئاستى يۈزىدىكى يىپ ئالمىشىدىغان ئورۇن تىكىش ماتېرىيالىنىڭ ئوتتۇرىسىغا ياكى ئاستىغىراق كېلىش لازىم.

3) قېلىن كىيىم تىكىش ماشىنىسىنىڭ تىكىش دەرىجىسىنى تەڭشەش

ماشىنىنىڭ قېلىن كىيىم تىكىش دەرىجىسى رەخت سۈرۈش چىشى بىلەن تاپان بېسىمىنى تەڭشەش ئارقىلىق كونترول قىلىنىدۇ. خۇرۇم تىكىشتە ماتېرىيال سۈرۈش (يۈرۈشتۈرۈپ ماڭدۇرۇش) چىشىنى تەڭشەش ئۈچۈن يىڭنە تاختىسىنىڭ ئەڭ يۇقىرى دەرىجىسى 1.5 مىللىمېتىر ئەتراپىدا، ئەستەرنىڭ 0.7 مىللىمېتىر ئەتراپىدا بولسا مۇۋاپىق بولىدۇ. ماشىنىنىڭ تاپان بېسىمى بىلەن رەخت سۈرۈش چىشى ئېگىز بولسا، رەختنى سۈرۈش كۈچى ئاشىدۇ، يىڭنە ئارىلىقى چوڭىيىدۇ، تاپاننىڭ بېسىمى شۇنىڭغا ماس ھالدا چوڭىيىدۇ، ئەكسىچە بولسا كېمىيىدۇ.

ئۇنىڭدىن باشقا، پۇت بىلەن ئايلاندۇرىدىغان تىكىش ماشىنىسى ياكى توك ماشىنىسى بولۇشتىن قەتئىينەزەر، ماشىنىنى ھەرىكەتلەندۈرۈش تاسمىسىنىڭ بوش ـ چىڭلىقىغا

دىققەت قىلىش كېرەك. تاسما چىڭ بولسا، ئېغىرلىق ئېشىپ كېتىپ، ئاسان قوزغالمايدۇ. قوزغالسىمۇ سۈرئىتى تېز بولۇپ، كونترول قىلغىلى بولمايدۇ. بوش بولسا، ئىنېرتسىيە كۈچى چوڭ بولۇپ، ماشىنىنى توختىتىش (تورمۇزلاش) ئاستا بولىدۇ.

4) تىكىش تېخنىكىسى

خۇرۇم كىيىمنىڭ تېشى بىلەن ئەستەر ئىچىنى ئۈلاشتا تېشى بىلەن ياقىسى ئۈچ پارچە ئىككى ئۈلاق بولىدۇ ياكى بىر ـ بىرىگە ئۈلانغان بولىدۇ. ئۈلاپ بولغاندىن كېيىن، نۇسخىنىڭ تەلىپىگە ماس كەلگەن ـ كەلمىگەنلىكىگە قاراش كېرەك.

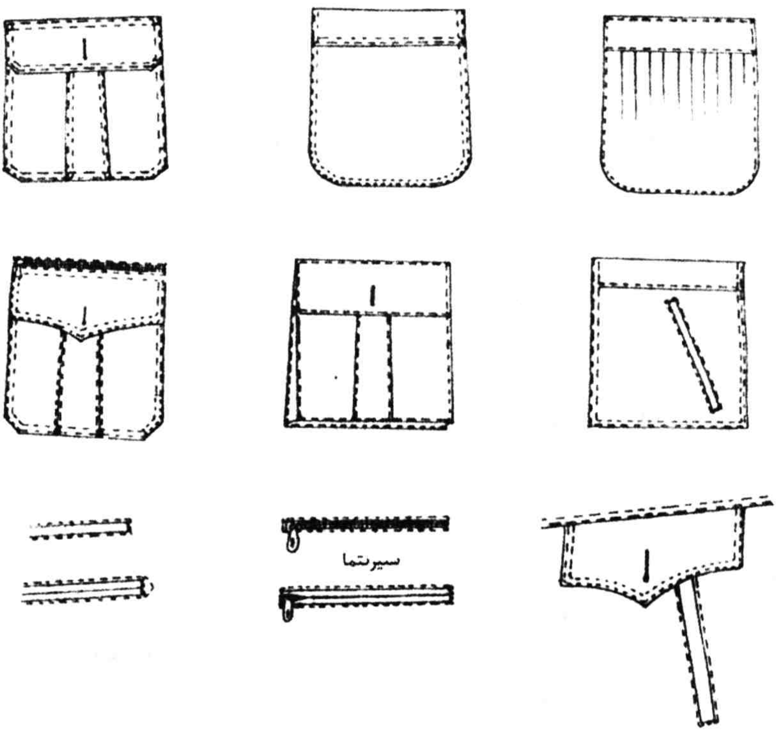

43 ـ رەسىم

(1) يانچۇق ئۇلاش. يانچۇقنىڭ ئوتتۇرا پارچىسىنى ئۈستىگە قويۇپ، يېنىدىكى چاكىنى ئۇلاپ، ئوتتۇرا پارچىسىنى ئۆرۈپ، تىكىلىش تەلىپى بويىچە يىپ باستۇرۇپ تىكىپ، ئاندىن يانچۇقنىڭ ئەستەرلىك رەختىنى ئۇلاش لازىم.

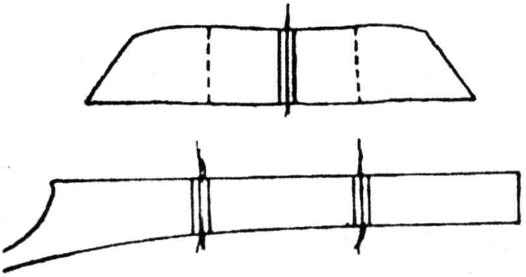

44 ـ رەسىم

(2) يانچۇق قاپقىقىغا تۆشۈك ئېچىش. تۆشۈك تۆنەشنىڭ ئىككى خىل ئۇسۇلى بار. بىرى، يانچۇقلۇق باستۇرۇلىدىغان يىپ خۇرۇمنىڭ رەڭگىگە ۋە يىپنىڭ توم ـ ئىنچىكىلىكىگە سېلىشتۇرۇلۇپ، ئاندىن تۆشۈك ئېچىلىدىغان ئورۇندىن خۇرۇم ئوتتۇرىدىن قاتلاپ ئاستىغا لاتا قويۇلۇپ ئالتە مىللىمېتىر ئەتراپىدىكى كەڭلىكتە يىپ باستۇرغان چىۋىق تىكىلىدۇ، لازىم بولغان تۆشۈكنىڭ ئۇزۇنلۇقىدا ئىككى تەرىپىگە سەككىز مىللىمېتىر قالدۇق قىسمى قالدۇرۇپ كېسىلىدۇ. كەڭ ـ تارلىقى بىردەك بولۇش تەلەپ قىلىنىدۇ. ئىككىنچى خىلى، قول يىڭنىسىدە تورلاش ئۇسۇلى.

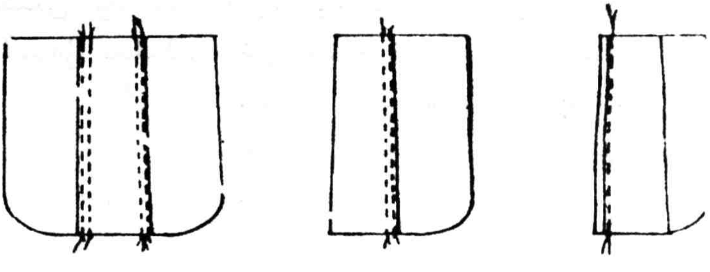

45 ـ رەسىم

(3) ئالدى بىلەن تۆشۈك ئېچىلىپ كەسكەن ئېغىزنى «>—<» شەكىلدە يىپ باستۇرۇپ تىكسە بولىدۇ. بۇ خىل ئۇسۇل ئاددىي، تۆشۈكنىڭ چوڭ ـ كىچىكلىكى بىردەك بولۇپ، ئاسانلىقچە قىيپاش بولۇپ قالمايدۇ.

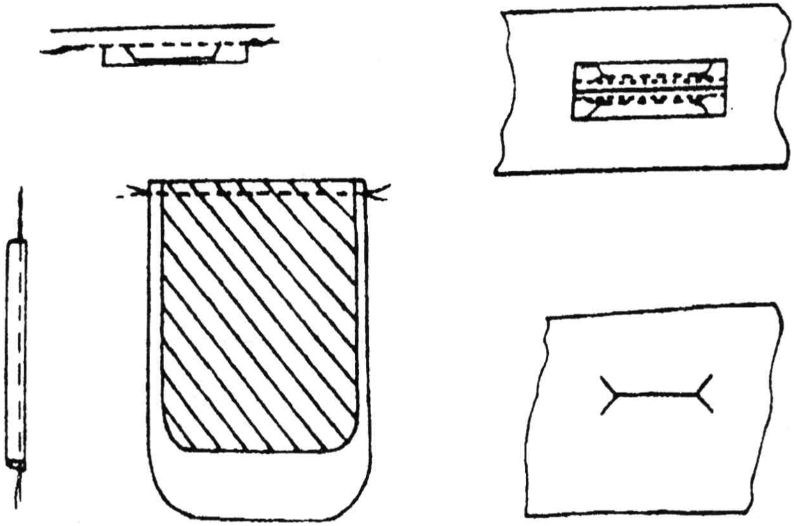

46 ـ رەسىم

(4) ئالدى پەشنى ئۇلاش. رەتمى بويىچە بىقىن پارچىسى، ئالدى پەش ئوتتۇرا پارچىسى، ئالدى پەۋزى، ئالدى مۇرە بۆلىكىنى ئۇلىغاندا، مەيدە يانچۇق قاپقىقى ئورنى قالدۇرۇپ قويىلىدۇ. تىكىلىدىغان چاك ئاستى تەرىپىدىن باشلاپ ئۇلىنىدۇ. ئەگەر خاتالىق كۆرۈلسە، يەڭ ئورنىتىش ئورنى بىلەن مۇرە پارچىسىنى ئۇلايدىغان جايغا كەلتۈرسە پۈتۈن كىيىمنىڭ ئۇزۇن ـ قىسقىلىقىغا تەسىر يەتمەيدۇ.

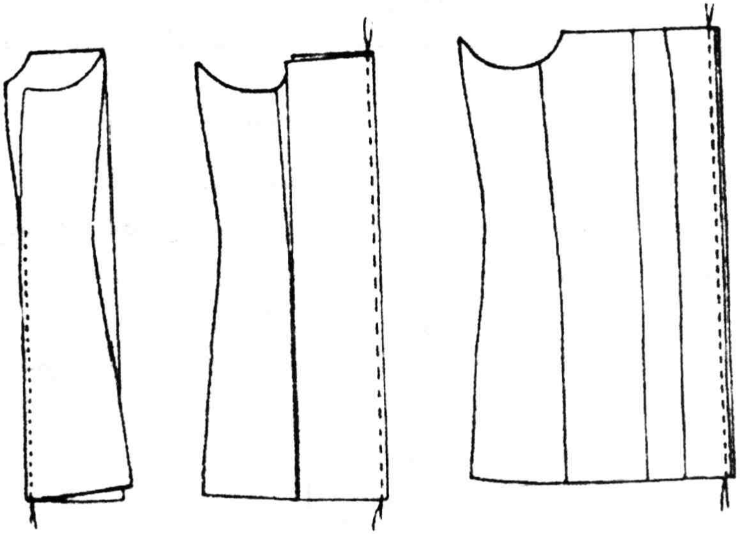

47 ـ رەسىم

(5) ئارقا بوينى ئۇلاش. بۇ ئاساسەن ئالدى پەشنى ئۇلاشقا ئوخشاپ كېتىدۇ. تىكىش يىپىنى بىر تەرەپ قىلىش تىكىش تېخنىكىسىغا ئاساسەن بىر تەرەپ قىلىنىدۇ. مۇرە قىسمىنى ئۇلاش 48 ـ رەسىم ۋە 49 ـ رەسىمدە كۆرسىتىلگەندەك بولىدۇ.

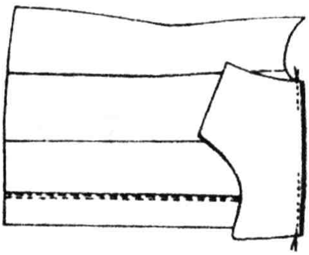

48 ـ رەسىم

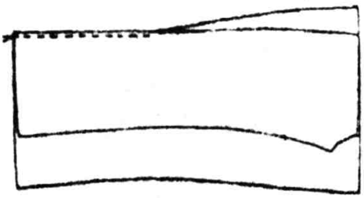

49 ـ رەسىم

(6) يەڭ ئۇلاش. ئالدى بىلەن يەڭ ئۇستىنى ئۇلاپ، ئاندىن يەڭ ئۇزۇنچاق ئۇلىنىپ قاپ قىلىنىدۇ.

5) ئىش كېسىش ئۇستىلىدىكى ئىش تۇرى

(1) ئىش ئۇستىلىدە بارلىق ئوچۇق چاكنىڭ ئىككى تەرىپىگە تەكشى بېنزىن شىلىم سۇركىلىپ، مەلۇم ۋاقىت، يەنى (ئەلۋەتتە شىلىمنىڭ سۈپىتى، قويۇقلۇق دەرىجىسى بىلەنمۇ مۇناسىۋەتلىك) تەخمىنەن 1~2 مىنۇت قۇرۇتۇلىدۇ. شىلىم سۇركىگەندە تەكشى ۋە تېز سۇركەش لازىم.

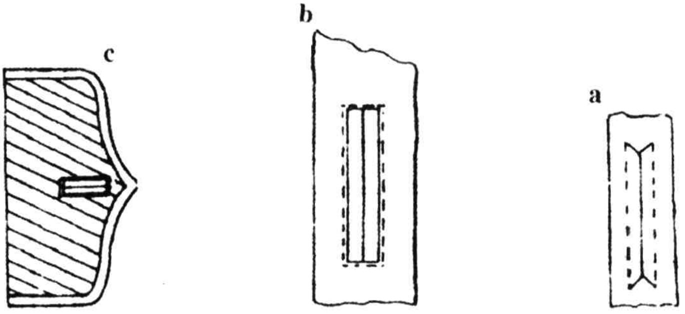

50 ـ رەسىم

(2) پەتلە (تۇگمە تۆشۈكى) ئېچىش. ئىش ئۇستىلىدە ئالدى بىلەن تۆشۈكنىڭ تەتۈر تەرىپىگە شىلىم بېرىلىپ قۇرۇغاندىن كېيىن تىكىلىدۇ.

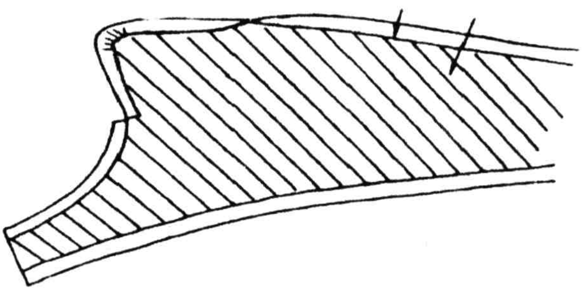

51 ـ رەسىم

(3) گىرۋىكىنى قاتلاش. ئىش ئۈستىلىدە قوپال تىكىلىپ قالىدىغان چاكلارنىڭ ھەممىسى چوقۇم سارۇچكا ياكى نۇسخىنىڭ چوڭ - كىچىكلىكىگە ئاساسەن گىرۋىكى قاتلىنىدۇ. قاتلاشتىن ئاۋۋال ئىش ئۈستىلىدە (سارۇچكىغا ئىككى تەرەپتىن) شىلىم بېرىلىدۇ. ئادەتتە بىر كۈندە ئىشلىتىلىدىغان سارۇچكىنىڭ ھەممىسىنى شىلىم قاچىسىغا چىلاپ 10 مىنۇت تۇرغۇزغاندىن كېيىن، سۈزۈۋېلىپ قۇرۇتۇپ ئىشلەتسە بولىدۇ. ئادەتتە گىرۋەكنى قاتلاش ئارىلىقى بىردەك بولۇشى، چىڭ - بوشلۇقى مۇۋاپىق بولۇشى، گىرۋەكنىڭ قاتلىقى، تۈز ۋە تەكشى بولۇشى تەلەپ قىلىنىدۇ.

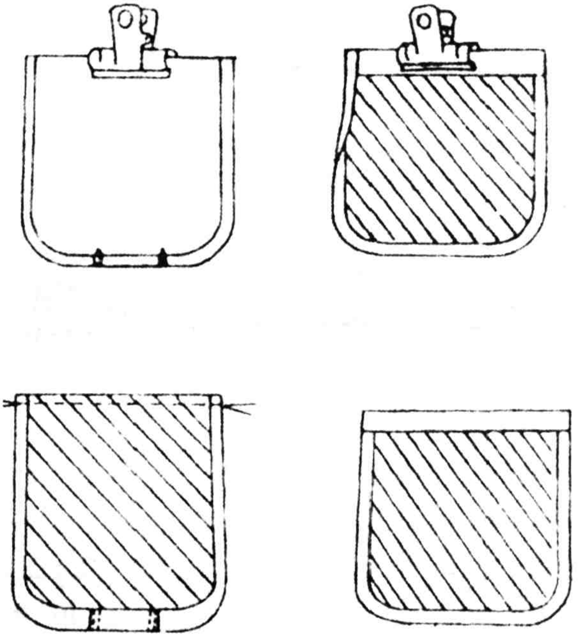

52 - رەسىم

(4) يانچۇق تەييارلاش. ئالدى بىلەن ئىش ئۈستىلىدە يانچۇق ئېغىزى بىلەن يانچۇق تۆت ئەتراپىغا شىلىم سۈرتۈپ بىرلەشتۈرۈپ، ئاندىن ئەندىزىنى ئۈستىگە قويۇپ، قىسقۇچ

بىلەن مۇقىملاشتۇرۇپ، گىرۋەكنى قاتلىغاندا ئەندىزىنى ئاستى تەرەپكە، خۇرۇمنى ئۈستى تەرەپكە كەلتۈرۈپ مەركىزىنى توغرىلاپ قىسىپ قويۇلۇش كېرەك.

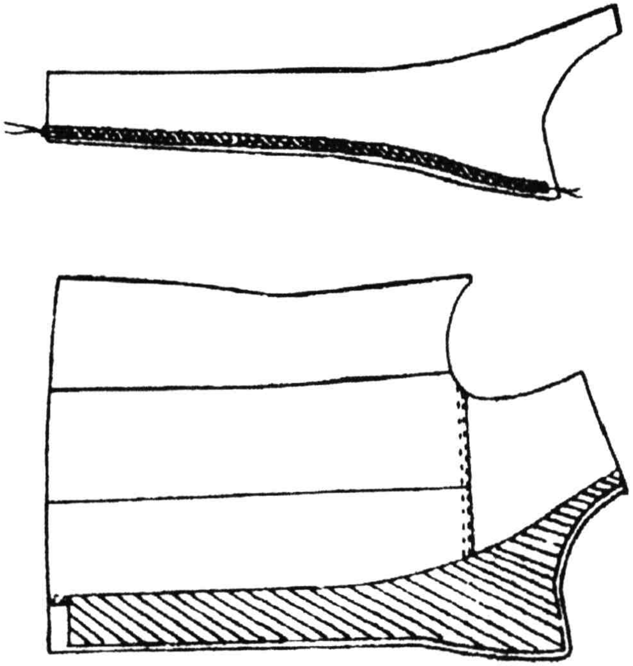

53 ـ رەسىم

(5) تەتۈر يۈز تەرىپىگە كۆرگۈن چاپلاش. ئالدى پەش پەۋاز يۈزى سارۇچكا توختاش تەرەپكە يېقىن بولىدۇ. شۇڭا، چوقۇم چېتىش چىۋىقى بولۇش كېرەك. ئىش ئۇستىلىدە خۇرۇم كىيىمنىڭ ئالدى پەش پەۋاز چىقىرىش چىۋىق كۆرگۈنى ئەستەرلىك ئەتلەسنىڭ گىرۋىكىدىكى قىرغاقتىن سارۇچكىنىڭ ئۇزۇنلۇقىدەك ئۇزۇنلۇقتا، بىر سانتىمېتىر كەڭلىكتە كېسىلگەندىن كېيىن، ماشىنا بىلەن بىۋاسىتە سارۇچكىغا تۇتاشتۇرۇلسا بولىدۇ.

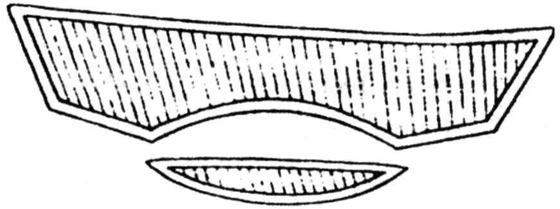

54 ـ رەسىم

(6) ياقا سارۇچكىسىنى چاپلاش ۋە بورۇت ئۆرۈش. ياقا سارۇچكىسى ياقا ئۈستى يۈزى ۋە ياقا ئاستى كىرتىكىدىن ئىبارەت ئىككى بۆلەككە ئايرىلىدۇ. بۇ، ياقا سارۇچكىسىنى چاپلاش ئۇسۇلى يانچۇق قاپقىقىنى يۈزلەش ئۇسۇلى بىلەن ئوخشايدۇ. مەسىلەن، ئىش ئۈستىلىدە ئالدى بىلەن ياقا يۈزىنىڭ تۆت ئەتراپىغا 3 سانتىمېتىر شىلىم سۈرتۈلۈپ، ئاندىن سارۇچكا چاپلىنىدۇ، تۆت ئەتراپىغا تىكىش ھەققى قالدۇرۇلىدۇ، لېكىن گىرۋەكنى قاتلايدىغان تەرەپنىڭ تىكىش ھەققى تەكشى بولۇشقا كاپالەتلىك قىلىنىشى لازىم. ئادەتتە سارۇچكىنى ياقا ئەستىرىگە چاپلاش بىرئاز قولايلىق بولۇپ، بىر تەرەپ يۈزىدىن ياقىغا بىر يىپتىلا باستۇرۇپ تىكسە بولىدۇ. يەنە بىر تەرەپتىن بورۇت بېشى ۋە ياقا ئۇچىنى بىرئاز يىغىپ تىكىش ئارقىلىق قايرىما ياقىنىڭ شەكلىنى تەبئىي چىقارغىلى بولىدۇ. بورۇت بېشىنى قاتلاشتا ئىككى تەرەپنى تەڭ قاتلاپ، ئالدى بورۇت بېشىدىكى ئۆرۈيدىغان جايغا قايچا ئىزى چىقىرىپ، ئاندىن قاتلايدىغان گىرۋەكنى بويلىتىپ شىلىم بەرسە بولىدۇ. قۇرۇغاندىن كېيىن نۇسخا بويىچە گىرۋىكى قاتلىنىپ، ئىككى پارچىنىڭ چوڭ ـ كىچىكلىكى سېلىشتۇرۇلىدۇ. ئەگەر تەكشى بولمىغان جاي بولسا تەكشىلىنىدۇ.

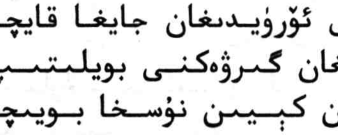

55 ـ رەسىم

(7) سارۇچكا چاپلاش. خۇرۇمنىڭ سوزۇلۇشچانلىق خۇسۇسىيىتى بولغاچقا، خۇرۇم كېيىمنى تىكىشتىن ئاۋۋال ئىش ئۈستىلىدە قىزدۇرۇپ سارۇچكا چاپلىنىدۇ. مەسىلەن، يەڭ ئۇچى، قولتۇق ئويمىسى، پەش ئاستى گىرۋىكى، ياقا ئويمىسى قاتارلىق ئورۇنلارنىڭ سوزۇلۇپ كېتىشىنى ئازايتىش ئۈچۈن سارۇچكا چاپلىنىدۇ. ئەگەر ئىشلىتىلگەن خۇرۇم قېلىن بولسا، چاپلاق ئىشلەتمىسىمۇ بولىدۇ.

(8) پەش ئاستىنى ۋە يەڭ ئۇچىنى قايرىش. ئىش ئۈستىلىدە يەڭ ئۇچىدىكى قايچا ئىزىنى مەركەز قىلىپ ئىككى تەرىپىگە شىلىم سۈركىلىدۇ. شىلىم بېرىشتە، ئەگەر پۈتۈن پەش ئاستى گىرۋەككە شىلىم بېرىلىپ كەتسە، ئەستەر تىكىش قىيىن بولۇپ قالماي، يەنە شىلىم تەسىرىدە خۇرۇم يۈزى زەخىملىنىپ كۆرۈنۈشىگە بىۋاسىتە تەسىر يېتىدۇ.

6) ئەستەرنىڭ ئىش تۈرلىرى

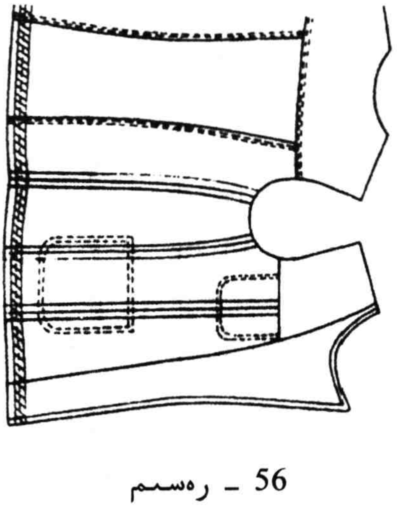

56 ـ رەسىم

ئەستەرنىڭ ئىش تۈرلىرى تېخنىكىلىق تەلەپ بويىچە ۋېتىشكا ئېلىش، مۈرە چېكىنى ۋە پەش يان چېكىنى ئۇلاش، ماركا تىكىش، ئىچ يانچۇق ۋە تاماكا يانچۇقى تىكىش قاتارلىق ئىشلارنى ئۆز ئىچىگە ئالىدۇ. ئەستەر تەييارلاشتا ئىنچىكە يىپ، ئىنچىكە يىڭنە ئىشلىتىش كېرەك. تىكىش ھەققى 1.2 سانتىمېتىر ئەتراپىدا بولسا مۇۋاپىق بولىدۇ. ئەستەر تەييار بولغاندىن كېيىن، دەرھال سىلىنىدۇ. ئادەتتە ئەستەر ئىش تۈرىنى تىكىش ئايرىم ئورۇنلاشتۇرۇلىدۇ.

7) ئارقا ماشىنا ئىش تۈرى

(1) تۆشۈك ئېچىش باش ماشىنا ئىش تۈرى بىلەن ئوخشايدۇ.

(2) يانچۇق سېلىش. يانچۇق ئورنى ئوڭ - سول سىممېترىيەلىك بولۇش، ئاستى - ئۈستى ۋە ئېگىز - تۆۋەنلىكى بىردەك بولۇش تەلەپ قىلىنىدۇ. يېڭى ئۆگەنگۈچىلەر شىلىم بىلەن يانچۇق ئورنىنى بېكىتىۋېلىپ ئاندىن تىكىشنى باشلىسا بولىدۇ. يانچۇق ئېغىزى سوزۇلۇش كۈچى چوڭ بولىدىغان ئورۇن بولغاچقا، بىر قەۋەت شىلىملىق سارۇچكا قويۇلىدۇ ھەم يانچۇق قاپقىقى بىلەن بىللە تەييارلىنىدۇ. ياكى يانچۇق بىلەن قاپقاقنى ئىككى قېتىم باستۇرۇپ تىكىۋەتسىمۇ بولىدۇ.

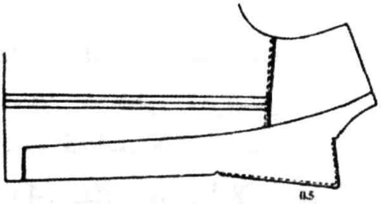

58 - رەسىم

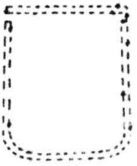

57 - رەسىم

(3) پەۋاز، ياقا ئەستىرىنى كېسىش ۋە ئومۇمىي ئۇزۇنلۇقنى سېلىشتۇرۇش. ئادەتتە پەۋاز بىلەن ياقا ئەستىرى كۆپرەك ئۆلىنىدىغان بولغاچقا، كېسىشتە دەل بولماي قېلىشى، توغرا ئۆلانماي قېلىشى مۇمكىن. شۇڭا، ئۇزۇن - قىسقىلىقىنى سېلىشتۇرۇپ كۆرۈش لازىم. پەۋازنى سېلىشتۇرۇشتا ئالدى بىلەن ئىككى ئالدى پەشنىڭ سىممېترىيەلىك بولغان - بولمىغانلىقىنى تەكشۈرۈش، ئەگەر سىممېترىيەلىك بولمىغان بولسا تەكشىلەش، ئاندىن ئارقا پەشنىڭ ئۆلىغان ئورنىنى سېلىشتۇرۇش لازىم. ئىككى پارچە پەۋازنى بىرلەشتۈرۈپ ئاستى گىرۋىكىدىن قالىدىغان ئۆلاق

ھەققى بىلەن ئەسلىي ھالىتىنى قويۇپ، ئارتۇق قىسمىنى كېسىۋېتىش كېرەك. بوروت بېشى تەرەپ ئەستەردىن 0.5 سانتىمېتىر ئەتراپىدا چوڭ بولۇشى لازىم. شۇنىڭ بىلەن بىر ۋاقىتتا، بوروت ئۆرۈيدىغان ئورۇنغا قايچا ئۇرۇپ كېسىپ قويۇش كېرەك. ياقىنىڭ ئەستىرى ياقا يۈزى بىلەن تەڭ قىلىپ ئاساسەن تۈز چىقىرىلىدۇ. ياقىنىڭ قايچا ئۇرۇلغان ئورنى ئىنتايىن مۇھىم. ئادەتتە ئۈچ قايچا ئۇرۇلغان بولىدۇ (59 ـ رەسىمدە كۆرسىتىلگەندەك). كونكرېت مەشغۇلات ئېلىپ بارغاندا، ياقا ئويمىسىدا بىر دانە قايچا ئۇرۇلغان جاي بولىدۇ. ياقا كىرتىكىدىكى قالغان قايچا ئۇرۇلغان جاي مۇرە چېكى پەرقلەنگەن ئارىلىققا ئاساسەن ئىككى تەرەپنى بىردەك قىلسىلا بولىدۇ.

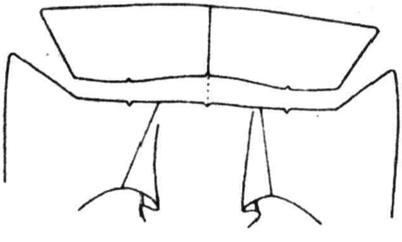

59 ـ رەسىم

(4) يەڭ تەييارلاش ۋە يەڭ سېلىش (ئورنىتىش). يەڭ تەييارلاشتا ئالدى بىلەن يەڭ ئەستىرىنى تەييارلاش لازىم. ئادەتتە يەڭ ئەستىرىنى تەييارلاش ئىككى خىل بولىدۇ. بىرى، ئالدى بىلەن ئەستەرنى تەييارلاپ چېتىش (60 ـ رەسىمدە كۆرسىتىلگەندەك)؛ يەنە بىرى، ئادەتتىكى كىيىم ـ كېچەك تىكىش ئۇسۇلى بىلەن ئوخشايدۇ. ئالدى بىلەن يەڭ ئاستى چاك ئۇلىنىدۇ، ئاندىن يەڭ تاش رەختى بىلەن ئەستەر يەڭ ئۈچىدا بىر ئايلاندۇرۇپ تىكىلىدۇ. لېكىن، ئىككى چاكنىڭ توغرىلىنىشىغا دىققەت قىلىش زۆرۈر.

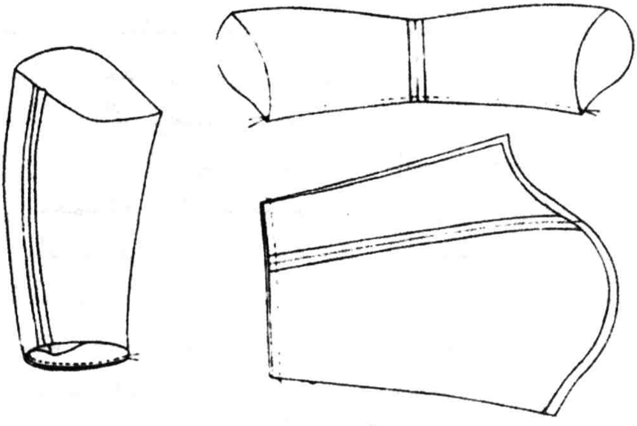

60 ـ رەسىم

8) يەڭ ئورنىتىش

(1) يەڭ ئۈستىنى يىغىش (كۆرگۈن تارتىش). خۇرۇم كىيىمنى تىكىش ئادەتتىكى رەخت كىيىملەرنى تىكىشكە ئوخشىمايدۇ. چۈنكى، خۇرۇم قېلىن بولغاچقا، ئاسان يىغىلمايدۇ. شۇڭا، يەڭ ئۈستىنى يىغىشتا كۆپ ۋاقىتتا كۆرگۈن ئىشلىتىلىدۇ. كۆرگۈن چىقىرىش توغرا كەلسە ماشىنا بىلەن يىغىلىدۇ. مەشغۇلات ئېلىپ بارغاندا ئوڭ قول بىلەن كۆرگۈننى تارتىپ، سول قول بىلەن يەڭ ئۈستىنى تۇتۇپ ماشىنا تاپىنى ئالدىغا تەكشى ماڭدۇرۇلىدۇ. كۆرگۈننى تارتىش ئۇسۇلى 61 ـ رەسىمدە كۆرسىتىلگەندەك بولىدۇ.

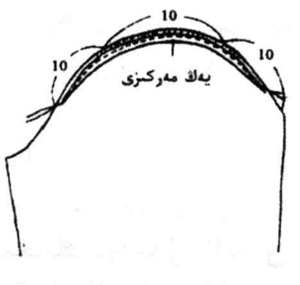

61 ـ رەسىم

پۈتۈن يەڭ ئۈستى يىغىلىشىنىڭ ئالدى ـ كەينى ئوخشاش بولمايدۇ. يەڭ ئۈستى ئالدى بىلەن تەخمىنەن 15 سانتىمېتىر ئەتراپىدا، ئارقىسى تەخمىنەن 2 سانتىمېتىر

ئەتراپىدا يىغىلىدۇ. ئەلۋەتتە، يەنە كىيىمنىڭ چوڭ ـ كىچىكلىكىگە ئاساسەن مۇۋاپىق تەڭشىلىدۇ ھەم پۈتۈن يەڭ ئۈستىنىڭ يىغىلىش دەرىجىسى تەكشى بولمايدۇ. ئاساسىي جەھەتتىن يەڭ ئۈستى چوققىسىنىڭ 10 سانتىمېتىر يېرىدىن ئىككى تەرەپكە ئاستا ـ ئاستا بوشايدۇ. ئومۇمىي ئارىلىقى تەخمىنەن 20 سانتىمېتىر ئەتراپىدا بولىدۇ.

(2) يەڭ ئورنىتىش. بۇ جەريان ئادەتتىكى كىيىمگە يەڭ ئورنىتىشقا ئوخشاش بولىدۇ. لېكىن، خورۇمنىڭ سوزۇلۇش خۇسۇسىيىتى كۈچلۈك بولغاچقا، قايچا ئۇرۇش ئارقىلىق يەڭ ئورنىتىلسا ئالدىغا ياكى ئارقىغا مايىل بولۇپ قالىدۇ. بۇ كەمچىلىكنى بىر تەرەپ قىلىش ئۈچۈن، تۆۋەندىكى ئۇسۇل قوللىنىلسا بولىدۇ. مەسىلەن، يەڭ ئۈستىدىكى كەڭ گىرۋەكنى تەڭشەش، يەڭ ئاستى چاك توغرا كەلگەن ئورۇنغا بىر قايچا ئۇرۇش. مۇشۇنداق قىلغاندا يەڭنىڭ ئالدى ـ كەينى ئورنىنى تەڭشىگىلى بولىدۇ.

(3) مورە پاتوشكىسى قويۇش. خورۇم كىيىمنىڭ پاتوشكىسى ماشىنىدا قويۇلىدۇ. مورە پاتوشكىسى كۆپىنچە بۇلۇت ياكى سۇنئىي پاختىدىن تەييارلىنىپ قويۇلىدۇ.

62 ـ رەسىمدىكىدەك، پاتوشكىنىڭ مورە تەرىپى قىيىلىراق، ئىككى تەرىپى ۋە ئۇچلۇق تەرىپى نېپىزرەك قىلىپ تەييارلىنىدۇ. ئەگەر بۇلۇت ئىشلىتىلسە 0.4 سانتىمېتىرلىق بۇلۇتتىن ئىككى قەۋەت قىلىنىپ، بىر قەۋەت رەخت قوشۇلىدۇ، ئارىلىقىدىكى بىر پارچە بۇلۇت بىرئاز كىچىك بولىدۇ، ئاندىن ئۈچ قەۋەت بىرلەشتۈرۈلۈپ قول بىلەن تىكىلىدۇ. پاتوشكا تەييارلىغاندا رەختنى ئاساس قىلىپ، تۆت چاسا كېسىپ قارىمۇ قارشى بۇلۇڭ سىزىقىدىن كەسسە بىر جۈپ بولۇپ چىقىدۇ. پاتوشكا قويۇش سىزىقى 62 ـ رەسىمدە كۆرسىتىلدى.

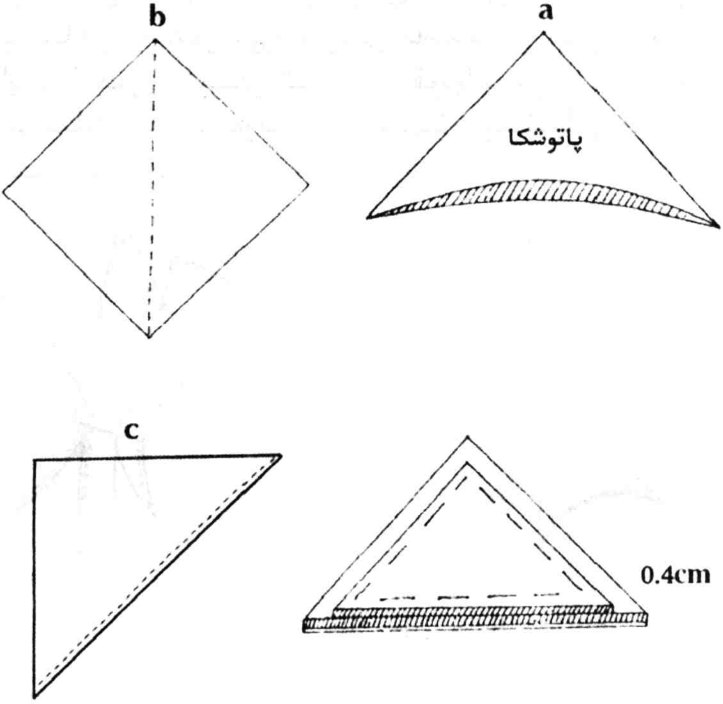

62 - رەسىم a، b، c

بۇنداق قىلىشتىكى مەقسەت، يەڭ ئۇستىنىڭ تەبىئىي ئەگرىلىك دەرىجىسىگە ماسلاشتۇرۇش ئۈچۈن. ياخشى قويغان پاتوشكا بۇلۇڭى ئالدى - كەينىگە يۈرۈشۈپ كەتمەي كېيىمنى بويسۇندۇرۇپ يەڭ ئۇستىنى يۇمىلاق، سىلىق كۆرسىتىدۇ.

(4) يەڭ ئەستىرىنى سېلىش. يەڭ ئەستىرىنىڭ ھەربىر قىسمىدىكى قايچا ئۇرۇلغان جاي ئۆزئارا ماس كېلىش، ئالدى - كەينى دەل بولغان بولۇش لازىم. ئەستەر بىلەن تاش رەختىنىڭ بىرلىشىشىدە مۇرە باش ئەتراپىدىكى يۈزلۈك ئەستەرگە ماشىنا بىلەن بىر دانە مۇرە پاتوشكىسى ھەرىكەتچان قىلىپ تىكىلىدۇ.

ئۇنىڭدىن باشقا، تاۋار زىغزىق بىلەن تاش رەختى، مۇرە تەرەپ بىلەن ئەستەر مۇرە تەرىپى تەخمىنەن ئۈچ سانتىمېتىر ئەتراپىدا ھەرىكەتچان ئېسىپ قويۇلىدۇ (63 ـ رەسىمدە كۆرسىتىلگەندەك). بەزىدە قولتۇقمۇ مۇشۇنداق ھەرىكەتچان ئېسىپ قويۇلىدۇ.

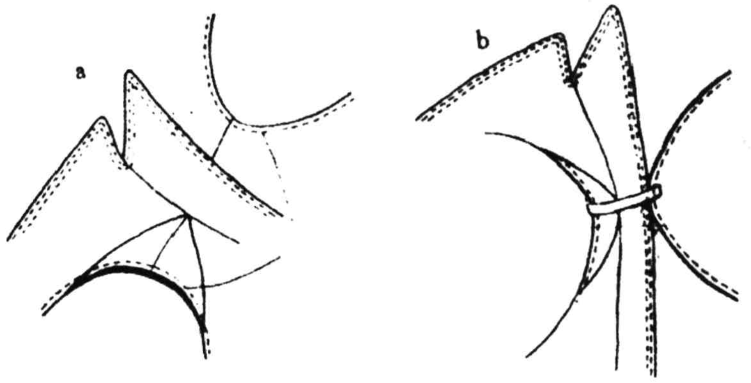

63 ـ رەسىم a، b

يەڭ ئورنىتىش پۈتۈن ئارقا ماشىنا ئىش بۆلىكىدىكى مۇھىم بىر ئىش تۈرى. يەنى تېخنىكا خاراكتېرى بىر قەدەر كۈچلۈك بولغان ئىش تۈرى. ئادەتتە خۇرۇم كىيىم تېخنىكا ئۆلچىمىدە يەڭ ئورنىتىش يۇمىلاق، سىلىق بولۇش، ئالدى ـ كەينى، ئەگرىلىك دەرىجىسى تەكشى بولۇش، ئەستەر تارتىشىپ قالماسلىق، تاش رەخت بىلەن ئەستەر ماس كەلگەن بولۇشى تەلەپ قىلىنىدۇ. قىسقىسى، يەڭ ئورنىتىشتا، نەزەرىيە بىلەن تىكىش ئۇسۇلىنى بىلىسلا كۇپايە قىلمايدۇ. بەلكى، ئۇزۇن مۇددەت ئەمەلىيەتتىن ئۆتكەن بولۇشى لازىم. شۇندىلا مەلۇم تەجرىبىگە ئىگە بولغىلى بولىدۇ.

(5) ئىچ قويۇن يانچۇق تىكىش. ئىچ يانچۇقنى تىكىش قوش يىپ باستۇرۇپ تىكىش، يەككە يىپ باستۇرۇپ تىكىش دەپ ئىككى خىل بولىدۇ. خۇرۇم كىيىمنىڭ ئىچ يانچۇقىنىڭ ئىچىگە كۆپ ۋاقىتتا خۇرۇم ئېلىپ تىكىلىدۇ. مەسىلەن،

ئالدى بىلەن خۇرۇم پارچىسىنى چاپلاپ (خۇرۇم پارچىسىنىڭ ئادەتتە گىرۋىكى قاتلانمايدۇ)، ئاندىن بىر قۇر ماشىنا يۇرگۈزۈپ 64 ـ رەسىم a، b كۆرسىتىلگەندەك تىكىلىدۇ.

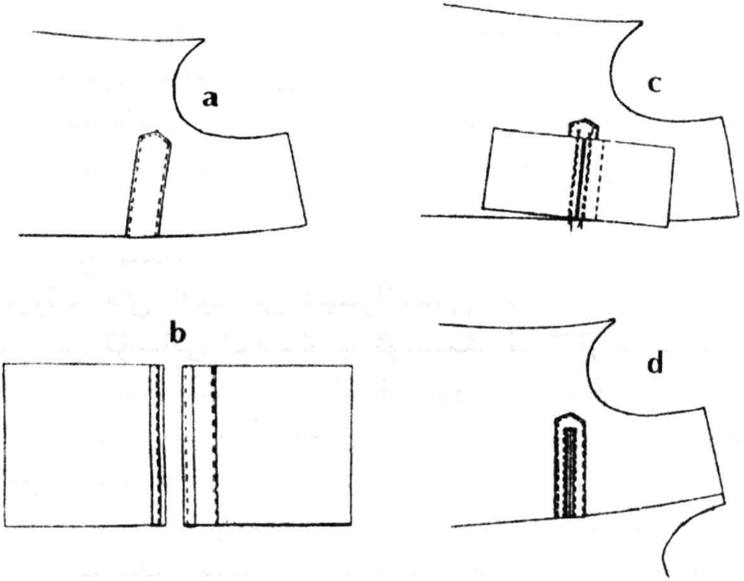

64 ـ رەسىم a، b، c، d

يىپ باستۇرۇلىدىغان خۇرۇم يانچۇقنىڭ يىپ باستۇرۇلۇشىدا ئالدى بىلەن بىر قۇر ماشىنا سىلىنىپ، شۇ يىپ ئۇستىگە شىلىم بېرىلىدۇ. ئاندىن ئوتتۇرىدىن قاتلاپ تۇزلەپ، يىپ باستۇرۇشقا لازىم بولغان كەڭلىكنى قويۇپ، ئىشلىتىشكە تەييارلىنىدۇ.

ئاندىن ماشىنىدا ئىككى قۇر يىپ باستۇرۇلۇپ، ئۆرۈلىدۇ، يانچۇققا قۇلاق چىقىرىدىغان ئورۇنغا بەلگىلەنگەن خۇرۇم تىكىلىدۇ. ئەسلىدە تىكىلگەن تىكىش بويىچە يەنە بىر قۇر قايتىلاپ تىكىلىدۇ (64 ـ رەسىم c دا كۆرسىتىلگەندەك).

ئەسلىدىكى تىكىلگەن تىكىشنىڭ كەڭ ـ تارلىقى بىردەك بولسىلا ئۆرۈگەندىن كېيىنمۇ بىردەك بولىدۇ. بۇ خىل

ئۇسۇلنىڭ ئىشى ئاددىي، سۈپىتىمۇ تۇراقلىق بولۇپ، يانچۇق سېلىش، تۆشۈك ئېچىشقا ئوخشايدۇ. يەنى ئالدى بىلەن يانچۇق ئېغىزىنى باستۇرۇش، ئاندىن خۇرۇم يانچۇقلۇقنىڭ ئۈستى ئېغىزىنى باستۇرۇپ تىكىش كېرەك. كۆرۈنەرلىك يىپ باستۇرۇپ ئالدى پەش تەرەپ خۇرۇمنىڭ يۈزى بىلەن بىرلەشتۈرۈپ تىكىلىدۇ. يانچۇق ئېغىزىنىڭ چاسا يىپ باستۇرۇلۇشى بىردەك بولۇش، يانچۇق بولۇڭىدا موي كۆرۈنمەسلىك تەلەپ قىلىنىدۇ (64 ـ رەسىم d دا كۆرسىتىلگەندەك).

بىر قۇر باستۇرۇلىدىغان يانچۇقنى تەييارلاش ئىككى قۇر باستۇرۇلىدىغان يانچۇقنى تەييارلاشتىن ئاسان. ئۇنىڭ ئاستىغا كىرگۈزۈش ئۇسۇلى ئوخشايدۇ. ئۈستىگە كىرگۈزۈشتە خۇرۇم ئالماشتۇرۇشتىن باشقا ئىش ئۇسۇللىرى ئوخشايدۇ.

(6) سىرتقى يۈزىنى ئۇلاش. بۇنىڭدا خۇرۇم يۈزى ئۈستىگە، ئەستىرى ئاستىغا قويۇپ تىكىلىدۇ. چۈنكى، خۇرۇم كىيىمنىڭ ئەستىرى سۇدا يۇيۇۋېتىلمەيدۇ. ئادەتتە ئەستەر كىرىشىپ تەكشى يىغىلىدىغان بولغاچقا، نەملىككە ئۇچرىغاندا يىغىلىۋېلىپ، كىيىم سىرتقى يۈزىنىڭ تارتىشىۋېلىشىنى كەلتۈرۈپ چىقىرىدۇ.

(7) ياقا يۈزىنى سېلىش. قايرىلىدىغان ياقىنىڭ يۈزى ئەستىرىنىڭ ئۈستىدە بولىدۇ. ياقا سېلىش ئۇسۇلى ياقا ئەستىرىنى سېلىش ئۇسۇلىغا ئوخشايدۇ. ئادەتتە ئەستەر بىرئاز كەڭ بولىدۇ. ياقا سالغاندا ئۇ ئارتۇق قىسمىنى مۈرە چېكى قىسمىدا بىر كىچىك قاتلاق قىلىپ قىستۇرۇپ قويسا ياكى دۈمبە ئوتتۇرىدا بىر كىچىك قاتلاق چىقىرىپ تىكىپ قويسا بولىدۇ. ياقا تېشىنى سېلىشتىن ئاۋۋال ياقا ئىلغۇسىنى قىستۇرۇپ تىكىۋېتىش كېرەك.

(8) ئەستەرنى بىرلەشتۈرۈش. ئالدى بىلەن ئاستى گىرۋەكنى بىرلەشتۈرۈش، ئاندىن خۇرۇمنى ئۈستىگە قويۇپ ئەگرىلىك دەرىجىسىنى تەكشى كەلتۈرۈش لازىم. ئۆرۈپ

مۇقىملاشتۇرمىسىمۇ بولىدۇ. ناۋادا پۇتۇنلەپ ئۆزۈگەندىن كېيىن، ئەگەر مۇۋاپىق بولمىغان ئورۇنلار بايقالسا، يەنە مۇۋاپىق تەڭشىسە بولىدۇ. ئاندىن كېيىن، بولقا بىلەن ئۇرۇپ تۈزلەش كېرەك. تۈزلىگەندە ئېغىرلىق كۈچىنى كىيىم گىرۋىكىنىڭ ئۈستى ئېغىزىغا چۈشۈرۈش لازىم. توختاش ئورنىغا پەقەت يېنىك بولقا ئۇرسىلا بولىدۇ. شۇنداق قىلغاندىلا گىرۋەكنى كەڭ بولۇپ قېلىشتىن ساقلانغىلى بولىدۇ. ياقا بورۇت بېشى يۈزىنى بىرلەشتۈرۈشتە ھەممىسىگە شىلىم ئىشلىتىپ بىرلەشتۈرۈلىدۇ. ئەمما، ياقا ئوتتۇرىسى، مۈرە چېكى، ياقا ئېغىزى قاتارلىقلارنىڭ ھەرقايسى قىسمىدا تاش رەخت بىلەن ئەستەر تەكشى بولۇشى كېرەك. بىرلەشتۈرگەندە ياقا ئۇچى بىلەن بورۇت بېشى ئىچىگە ئېگىلىشى، ئىچ - سىرتى تەكشى بولۇشى تەلەپ قىلىنىدۇ. مەشغۇلات قىلغاندا ئەستەردىن خۇرۇمنى چىڭراق تارتىش كېرەك. شۇنداق قىلغاندا ياقا بىلەن بورۇتنىڭ شەكلى تەبىئىي بولىدۇ.

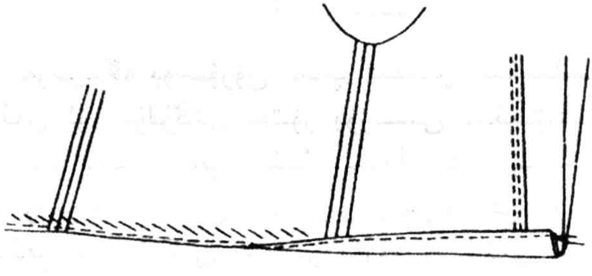

65 - رەسىم

(9) ئالدى پەشنى باستۇرۇش، تۆشۈك تورلاش، توختاش ئېغىزىنى رېمونت قىلىش، تۈگمە قاداش. ئالدى پەشنىڭ توختاش ئېغىزىغا يىپ تۈز باستۇرۇلۇش، يىڭنە سانى تەكشى، ئاستى يۈز يىپنىڭ چىڭ - بوشلۇقى مۇۋاپىق بولۇش لازىم. ئەگەر ئىككى قۇر يىپ باستۇرسا، بىرىنچى يىپ باستۇرۇش بىر مىللىمېتىر بولىدۇ. بەك تار بولۇپ قالسا توختاش

ئېغىزنى رېمونت قىلغاندا ئاسانلا يىپى ئۈزۈلۈپ كېتىدۇ. ئەگەر بىر قۇر يىپ باستۇرۇلىدىغان بولسا، يىپ باستۇرۇش 1.5 مىللىمېتىر بولىدۇ. بەك تار بولۇپ كەتسە ئاسان تېيىلىپ چۇشۇپ كېتىدۇ. ئالدى پەش بىلەن بورت ئۇلىنىدىغان ئورۇندا ئوڭ ـ تەتۈر يىپنى قول بىلەن ئىچكىرى قاتلىمىغا كىرگۈزۈش كېرەك.

(10) تۆشۈك تىكىشتە ئىككى خىل ئۇسۇل قوللىنىلىدۇ. بىرى، ئىككى بېشى ئوچۇق، ئوتتۇرىسى يوشۇرۇن يىپ؛ يەنە بىرى، تۆت تەرەپكە يوشۇرۇن يىپ ياكى ئېنىق يىپ (66 ـ رەسىمدە كۆرسىتىلگەندەك) ئېلىنىدۇ.

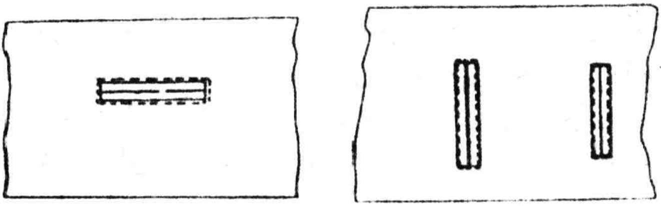

66 ـ رەسىم

تۆت تەرىپىگە يوشۇرۇن يىپ ئېلىپ تىكىشتە، چوقۇم ئالدى بىلەن ئۈچ بۆلۈكنى تەتۈر يۈزىدىن تىكىۋېتىش لازىم. ئىككى قۇر باستۇرۇپ تىكىلىدىغان كىيىمدە توختاش ئېغىزىنى رېمونت قىلىش، ئېغىزنى رېمونت قىلغاندا، خۇرۇم يۈزى بىلەن تىكىلگەن يىپنى بۇزۇۋېتىشتىن ساقلىنىش، ئۇچى يۇمىلاق قايچا بىلەن تەتۈر يۈزىدىن كېسىش لازىم.

بىر قۇر يىپ باستۇرغاندا، يۈزىنى ئۈستىگە، پەۋازنى ئاستىغا قويۇپ، سارۇچكا توختاش ئېغىزىغا تەخمىنەن 0.5 سانتىمېتىر قالغان ئارىلىقتا يىپ باستۇرۇلىدۇ. ئاندىن كېيىن شىلىم بېرىپ گىرۋەكى قاتلىنىدۇ. خۇرۇم كىيىمنى باستۇرغاننىڭ ئالاھىدىلىكى شۇكى، توختاش ئېغىزىنى ئۆرۈگەندىن كېيىن، يىپ كۆرۈنۈپ قېلىش ئەھۋالى كۆرۈلمەيدۇ. شۇڭا، تىكىلگەن يىپ 0.3~0.4 سانتىمېتىرغىچە

قاتلىۋېتىلىپ سارۇچكىنى يۆگەيدۇ (68 ـ رەسىمدە كۆرسىتىلگەندەك). گىرۋەكنى قاتلاشتا، ئەگەر چاك سىزىقى تۈز بولمىسا، قاتلاش جەريانىدا تۈزلىسە بولىدۇ. بۇنداق قىلغاندا، ئۆرۈگەندە تىكىلگەن يىپى سىرتقا چىقىپ قالمايدۇ. توختاش ئېغىزىمۇ بىرقەدەر تۈز بولىدۇ. تۈز بولمىغان ياكى تىكىش يىپى سىرتقا چىقىپ قالغان بولسا، بولقىدا يېنىك ئۆرۈپ تۈزلىسىمۇ بولىدۇ. خۇرۇم كىيىمگە تۈگمە قادىغاندا تېگىنى يۆگەش لازىم. تەتۈر تەرىپىگە تۈگمە قويۇپ تۆت قەۋەت يىپنى ئېشىپ، ئىككىنى ئۈستىگە، ئىككىنى ئاستىغا ئۆتكۈزۈپ تىكسە بولىدۇ.

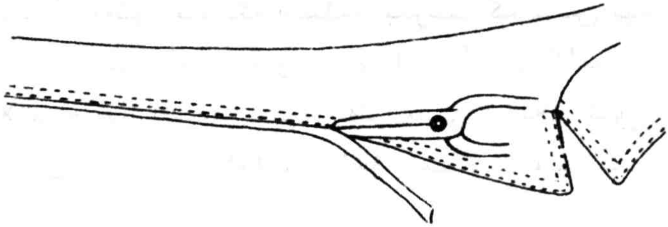

67 ـ رەسىم

(11) ئەستەر ئۇلاش ۋە ماركا چاپلاش. تۈز پەش، قوش قايرىما ياقا، چاپلىما يانچۇقلاردا پەقەت كىيىمنىڭ يان چېكىنىلا ئۇلىسا بولىدۇ. مۇرە چېكى تېشىنى ئۇلاپ بولغاندىن كېيىن، ئاندىن تىكىلىدۇ. شۇڭا، ئۇنى ئارقا ماشىنا ئىش تۇرىدىكىلەر ھۆددىگە ئالغان بولىدۇ. كىيىمنىڭ ماركىسى بىلەن ئۆلچىمى ئادەتتە ياقا

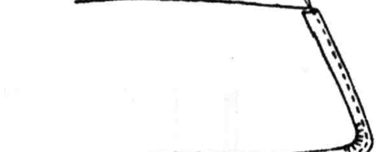

68 ـ رەسىم

ئويمىسىدىن ئۈچ سانتىمېتىر تۆۋەن ئورۇنغا چاپلىنىدۇ. بۇنىڭ سەۋەبى، ماركىنى كىيىمنى قاتلاپ بولغاندىن كېيىن كۆزگە

ئاسان چېلىقىدىغان جايغا چاپلاش ئارقىلىق خېرىدارنىڭ تاللىشىغا قولايلىق يارىتىشتىن ئىبارەت.

(12) باشقا بۆلەكلەرنى تىكىش، يەنى يانچۇق تەييارلاش. يانچۇق چوڭ جەھەتتىن ئېيتقاندا، ئىككى چوڭ تۈرگە بۆلۈنىدۇ. يەنى چاپلىما يانچۇق ۋە ئاچقان يانچۇق. مەسىلەن، بىز سۆزلەپ ئۆتكەن چاپلىما يانچۇق، يىپ باستۇرۇلىدىغان يانچۇق، سىممېترىيەلىك يانچۇقنىڭ ھەممىسى ئاچقان يانچۇق بولىدۇ. بۇ يەردىكى ئاچقان يانچۇق ① ئالدى بىلەن نۇسخىنىڭ كېسىش بەلگىلىرى بويىچە خۇرۇمنىڭ تەتۈر يۈزىگە شىلىم بېرىپ كېسىش ئېغىزىنى ئېچىلىپ ـ يېپىلغان قوش تىرناق «⌶» شەكلىدە كېسىپ تۇراقلاشتۇرۇپ، ئاندىن تۆت ئەتراپىنى قاتلاپ ئۆرۈپ بىر ئۇزۇنچاق چاسا شەكىلگە كەلتۈرۈلىدۇ (69 ـ رەسىم a دا كۆرسىتىلگەندەك).

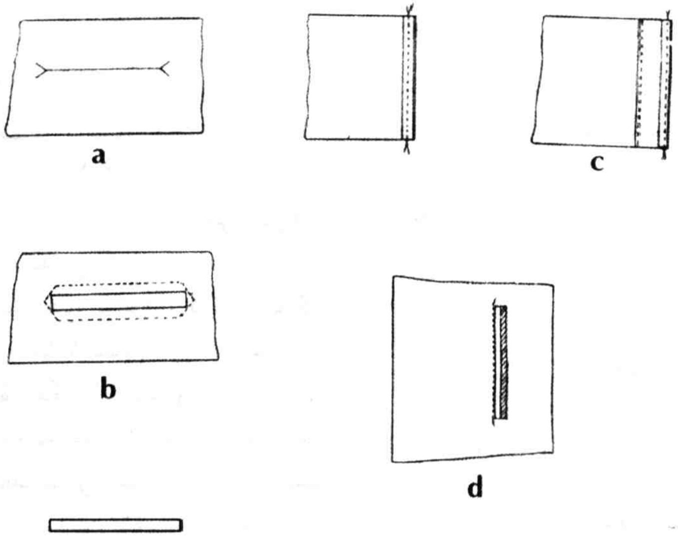

69 ـ رەسىم a، b، c، d

② يانچۇق مىغىز تەييارلاش، بۇ قوش مىغىز ۋە تاق مىغىز دەپ پەرقلىنىدۇ. خۇرۇم كىيىمگە مىغىز تەييارلاشتا سارۇچكا ياكى يەمەلەك سارۇچكا ئىشلىتىلىدۇ. مىغىزلىقتا شىلىم بىرىپ ئوتتۇرىدىن قاتلىنىدۇ. شۇنداق قىلسا مىغىز قويۇلغان يانچۇق ئېغىزىنىڭ گىرۋىكى كەڭ بولۇپ قالمايدۇ (69 ـ رەسىم b دا كۆرسىتىلگەندەك).

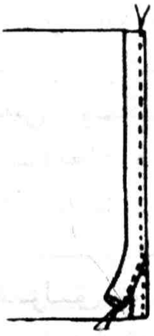

70 ـ رەسىم

③ يانچۇقلۇق ئۇلاق، قوش مىغىز ياكى تاق مىغىزلىقنىڭ تەلپى بويىچە ئۇلىنىدۇ (69 ـ رەسىم c دا كۆرسىتىلگەندەك). بولۇپمۇ دىققەت قىلىدىغىنى، يانچۇقلۇقنى ئۇلىغاندا مىغىزلىقنىڭ كەڭلىكى ئەمەلىيەتتە تەييارلاپ بولغاندىن كېيىنكى مىغىزنىڭ كەڭلىكىدىن يەنە بىر سىزىق قويۇپ بەرگەن ئارىلىقتا تەڭ بولىدۇ. كەڭ ـ تارلىقى بىردەك بولۇش تەلەپ قىلىنىدۇ. ئەگەر قوش مىغىز بولۇپ قالسا، يەنە بىر مىغىزنى يانچۇق ئېغىزى (ئارىلىقتا ئالغان)غا تىكىدۇ.

④ مىغىز سىلىش. ئالدى بىلەن يانچۇق ئېغىز مىغىزى تىكىلىدۇ. ئۇ ئالدىن ئېچىپ قويۇلغان تۆشۈكنىڭ ئاستىغا قويۇلۇپ تۈزلىنىدۇ (69 ـ رەسىم d دا كۆرسىتىلگەندەك). ئالدى بىلەن يانچۇق ئاستى ئېغىزى تىكىلىدۇ. ئاندىن يانچۇق ئاغزىغا قويۇلىدىغان خۇرۇم پارچىسىنى كىرگۈزۈپ ئېغىزى تىكىلىدۇ. ئاخىردا، يانچۇق ئۆرۈپ تىكىلىدۇ. بۇ خىل تىكىش ئۇسۇلى ئاددىي، مىغىزنىڭ كەڭ ـ تارلىقى ۋە كەسكەن كۆزنىڭ چوڭ ـ كىچىكلىكىنى خالىغانچە تەڭشىگىلى بولىدۇ، ئىگىلەش ئاسان. ئەگەر يانچۇققا قاپقاق قوشۇشقا توغرا كەلسە، يەنە ئېغىزنى ئېتىشتە يانچۇقنىڭ ئۈستى ئېغىزىغا كىرگۈزۈپ، ئورنىنى تەڭشەپ، بىر قېتىمدىلا تىكىۋەتكىلى

بولىدۇ. دەسلەپ ئۆگەنگەندە ئالدى بىلەن شىلىمدا تۇراقلاشتۇرۇۋېلىپ، ئاندىن تىكسىمۇ بولىدۇ.

ئەلۋەتتە، مېغىز قويغان يانچۇقمۇ ئادەتتىكى كېيىملەرگە ئوخشاش ئالدىدا مېغىز كېسىلىپ، ئاندىن يانچۇق ئېچىلسا بولىدۇ. لېكىن، يۇقىرىدا دېگەن ئۇسۇلدا ئىشلەش ئاسان ئەمەس. بۇنىڭدا دەل خۇرۇمنىڭ شىلىمدا يەملىگىلى بولىدىغان ھەم چاكتا مويلۇق مېغىز كۆرۈنمەيدىغان ئالاھىدىلىكىدىن پايدىلانسا بولىدۇ.

سىيرىتمىلىق يانچۇق. سىيرىتمىلىق يانچۇقمۇ مېغىزلىق ۋە مېغىزسىز دەپ ئىككى خىل بولىدۇ. مېغىزلىق سىيرىتمىلىق يانچۇقنى قوش مېغىز ئاساسىدا، يەنى مېغىز كىرگۈزۈلگەندە سىيرىتمىمۇ كىرگۈزۈلۈپ تىكىلىدۇ (71 ـ رەسىمدە كۆرسىتىلگەندەك). باشقا تىكىلىشى سىيرىتمىسى يوق مېغىزلىق يانچۇق تىكىشكە ئوخشايدۇ. بەزى سىيرىتمىلىق يانچۇقنىڭ مېغىزى يوق، ئۇنى تەييارلاش تېخنىكىسى تېخىمۇ ئاددىي بولۇپ، بىۋاسىتە سىيرىتما ئۈستىگە تىكىسلا بولىدۇ.

(13) يەڭ ئورنىتىش. يەڭ ئورنىتىش ئۇسۇلى ئادەتتىكى كاستۇملارنىڭكىگە ئوخشايدۇ. بۇ خۇرۇم كىيىم تىكىش تېخنىكىسىدا تەتۈر تىكىش چېكى دېيىلىدۇ. چۈنكى، يەڭنىڭ ئۈستى قىسمى بىلەن بىرلەشتۈرگەن چاك يەڭ تەرەپكە ياتقۇزۇلغانلىقتىن ئوڭ يەڭ تىكىش بولىدۇ. ئەگەر تەتۈر يەڭ سېلىنسا يەڭ ئۈستىدە چوڭ ئەگرىلىك شەكىللىنىپ يەڭنى مۈردە يۇمىلاق، كۆركەم كۆرسىتىدۇ. ئەگەر ئوڭ يەڭ سېلىنسا ئادەتتىكىدەك بولۇپ، يەڭ ئۈستى تەرىپىدە ئەگرىلىك شەكىللەنمەيدۇ، يەڭ ئايلانمىسىدا باستۇرۇلۇش كۆپ بولىدۇ. بۇ خىل يەڭ تالاستۇپكا تۈرىدىكى كىيىملەردە كۆپ ئۇچرايدۇ. ئۇنىڭدىن باشقا، ئۆلانما يەڭ، كېپىنەك يەڭ قاتارلىقلارنىڭ ھەممىسى ئوڭ يەڭ ئورنىتىش ئۇسۇلىغا

كىرىدۇ. پەقەت پاسوندىكى ئۆزگىرىشلا ئوخشىمايدۇ. ئەلۋەتتە، تەتۈر يەڭ ئورنىتىشمۇ بىر خىل پاسون.

يېقىنقى يىللاردىن بۇيان، بىر خىل ئېلىپ سالغىلى بولىدىغان يەڭ دەۋر سۈرۈۋاتىدۇ. يەنى بۇ ھەم تېشىغا كېيىدىغان، ھەم چىلىتكە ئورنىدا كېيىدىغان كېيىمگە قارىتىلغان بولۇپ، بۇ خىل يەڭنى ئورنىتىشتا سىيرىتما ئىشلىتىلىدۇ. لېكىن، تىكىش تېخنىكىسى بىر ئاز مۇرەككەپ بولۇپ، سىيرىتما يەڭ ئايلانمىسىنى بىر ئايلىنىدۇ. ئېچىلىش ئېغىزى يەڭ ئايلانمىسى ئاستى پەش چېكى بار يەرگە تاللىنىدۇ. بۇ خىل يەڭنى ئورنىتىشتا سىيرىتمىنىڭ بىر تەرىپىنى ئاساس قىلسا بىر قەدەر ياخشى بولىدۇ. چۈنكى، يەڭ ئايلانمىسىنىڭ سىيرىتمىسىنى ئىشلەش بەك تەس. ئەگەر يەڭ ئايلانمىسىغا يەڭنى ماسلاشتۇرالىسا بىر قەدەر قولايلىق بولىدۇ. يەڭ ئايلانمىسىنىڭ سىيرىتمىسىنى تىكىپ بولغاندىن كېيىن، سىيرىتمىنىڭ يەڭ ئايلانمىسىدىكى ئوخشاشمىغان ئورنىغا ئاساسەن بەلگە قويۇپ، ئاندىن يېرىم پارچە سىيرىتما چىقىرىپ سىيرىتمىدىكى بەلگە ۋە يەڭدىكى بەلگە ئۆزئارا ماس ھالدا ئورنىتىلىدۇ. مەسىلەن، 71 ـ رەسىمدە كۆرسىتىلگەندەك.

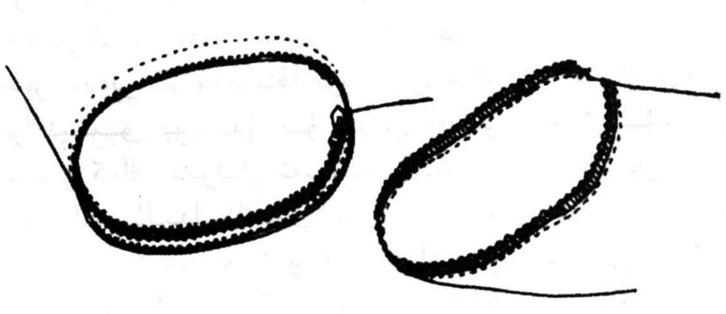

71 ـ رەسىم

(14) ياقا سېلىش. ياقا سېلىش ئاساسەن پاسون قۇرۇلمىسىغا قاراپ بېكىتىلىدۇ. ئادەتتە ياقا تېشى ئەستەرگە، ياقا ئەستىرى تاشقا تىكىلىپ، ئاندىن چېكى ئايرىلىپ، ئاخىردا تاش ۋە ئەستىرى بىرلەشتۈرۈلسە بولىدۇ. بۇ ئايرىم سېلىش ئۇسۇلى دەپ ئاتىلىدۇ. بارلىق بورۇت بېشى ئېلىنغان كىيىملەرگە ئايرىم سېلىش ئۇسۇلى قوللىنىلىدۇ. بىر تۇتاش ياقا سېلىشنىڭ ئالاھىدىلىكى، چاك بىر تەرەپكە ئېلىنىدۇ. بۇ 72 ـ رەسىم a دا كۆرسىتىلگەندەك بولىدۇ.

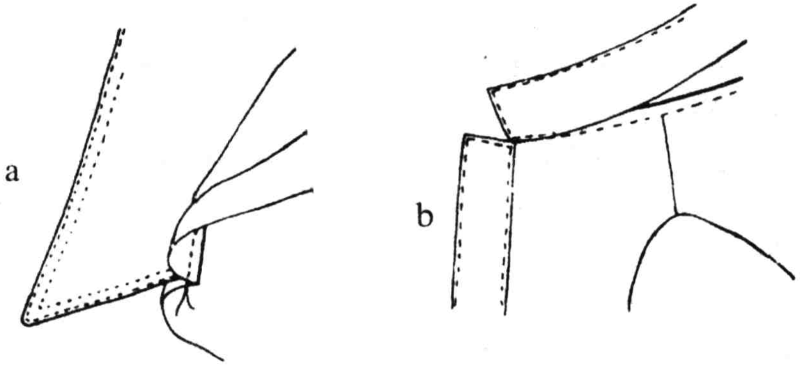

72 ـ رەسىم a ، b

بۇ خىل ياقا تولۇق تەييارلىنىپ بولۇپ ئورنىتىلىدۇ. بورۇت قايرىلمايدىغان كىيىمگە ماس كېلىدۇ. تىكىش ئۇسۇلى بىرقەدەر ئاددىي بولۇپ، ياقا ئويمىسى بىلەن ياقا ئارىسىدىكى چېگرا ئېنىق بولىدۇ. بۇ خىل ئۇسۇلنىڭ ئىشلىتىلىش دائىرىسى كەڭ، بىرئاز ئەمەلىي كېلىدۇ. قىستۇرۇپ ياقا سېلىش ئۇسۇلىدا، ئالدى بىلەن ياقىنى تەييارلاپ، ياقا كىرتىكىنىڭ ئېغىزى ئېچىلىپ ياقا ئويمىسىنى ئارىلىققا قىستۇرۇپ تىكىلىدۇ (72 ـ رەسىم b دا كۆرسىتىلگەندەك).

توت يانچۇقلۇق كىيىم بىلەن ياشلار كىيىمىنىڭ ياقىسىنى سېلىشتا ياقىنىڭ ئىشلىتىلىش دائىرىسى

بىرقەدەر كەڭرەك بولىدۇ. ئادەتتە خۇرۇم كىيىمگە ياقا تىكىشتە تۆۋەندىكىدەك بىرقانچە تەرەپكە دىققەت قىلىش كېرەك.

① ياقا تېشىنى قاتتىق يەملىۋەتمەسلىك، شىلىم بەرگەندە پەقەت سارۇچكا مۇقىملاشتۇرۇلسىلا بولىدۇ. ياقا ئەستىرىنى سارۇچكا بىلەن قاتۇرۇۋەتسە ياقا يۈزىنىڭ شەكلىنى ئۆزگەرتكىلى بولىدۇ.

② كىچىك يۇملاق ياقا ياكى ئۇچلۇق ياقىغا ماشىنا سېلىش بىرئاز قىيىن. شۇڭا، ياقا تېشى بىلەن ئەستىرىنى بىرلەشتۇرگەندە ياقا ئۇچى كۆپ ۋاقىتتا بوش قالىدۇ. ئۆرۈگەندىن كېيىن ئىككى تەرەپنى قاتلاپ، ئاندىن شىلىم بىلەن چاپلىۋەتسە بولىدۇ (73 ـ رەسىمدە كۆرسىتىلگەندەك).

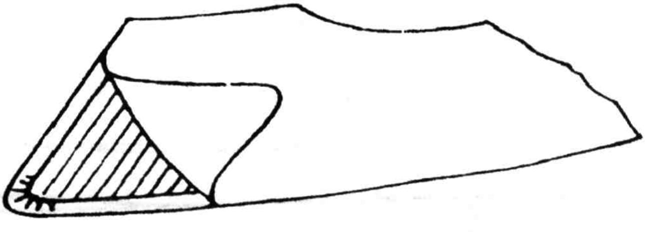

73 ـ رەسىم

ياقا گىرۋىكىنى قاتلاش ئۇسۇلى ئالدى پەش بورۇت بېشىغا ئوخشايدۇ. ياقا تېشى بىلەن ئەستىرىنى بىرلەشتۇرگەندە ياقا ئۇچى قىسمىدىكى ئەستەرنى چىڭراق تارتىپ تىكىش تەلەپ قىلىنىدۇ. شۇنىڭدا ياقا تارتىشىپ قالماي شەكلى تەبىئىي چىقىدۇ.

9) ئالدى پەشنى تىكىش ۋە سىيرىتما بېكىتىش

ئادەتتە ئالدى پەش ئېچىدە پەۋاز ۋە سىيرىتما بولىدۇ. سىيرىتما شەكىل جەھەتتە ئوچۇق سىيرىتما، يوشۇرۇن سىيرىتما دەپ ئايرىلىدۇ. ئوچۇق سىيرىتما يەنە چىشى

چىقىپ تۇرىدىغان، چىشى يوشۇرۇن دەپ ئىككى خىل بولىدۇ.

(1) ئىچكى پەۋاز. ئىچكى پەۋاز كەڭلىكى ئالتە سانتىمېتىردىن ئاشمايدىغان تۇز پەۋازغا قارىتىلغان. بۇ خىل پەۋازنى تەييارلىغاندا پەۋاز كەڭ - تارلىقى تەكشى، تۇز ۋە تىكىلىشى رەتلىك، ئېچىلىپ قالمايدىغان بولۇشى تەلەپ قىلىنىدۇ. مەشغۇلات ئېلىپ بارغاندا، ئەندىزە ئىش بۆلىكىدە پەۋازغا مەخسۇس ئېلىنغان ئەندىزە ئارقىلىق گىرۋەك قاتلىنىدۇ. ئەگەر بىر قۇر ماشىنا سېلىنىدىغان بولسا، ئەستەر ۋە تېشىنى بىرلەشتۈرگەندە ساپ نۇسخا بىلەن سىزىۋېلىش لازىم (74 - رەسىمدە كۆرسىتىلگەندەك). ئاندىن تىكىش ھەققى قويۇپ تۇزلىسە، ئۆرۈگەندىن كېيىن تۇز ۋە تەكشى بولۇپ، بىر قېتىمدىلا شەكىلگە كېلىدۇ.

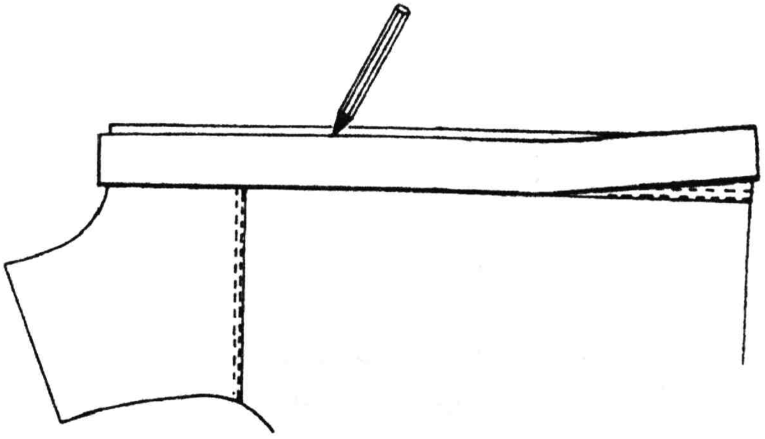

74 - رەسىم

(2) سىيرىتما شەكىل. ئالدى پەشكە سىيرىتما قىلىش كۆپىنچە تالاستوپكا نۇسخىلىق خۇرۇم كىيىملەرگە ئىشلىتىلىدۇ. خۇرۇم كىيىمنىڭ ئالدىغا قىلىنىدىغان سىيرىتما، قانداق پاسون بولۇشىدىن قەتئىينەزەر، تۈز، تەكشى، ئېچىشقا قولايلىق، ئوڭ - سول تەرەپلىرى

سىممېترىيەلىك بولۇشى تەلەپ قىلىنىدۇ. بولۇپمۇ سىيرتمىنىڭ قاتتىق ـ يۇمشاقلىقى تەلەپكە لايىق بولۇشى كېرەك. ئەگەر سىيرتما بەك چىڭ بولۇپ كەتسە خورۇم تارتىشىپ قېلىپ شەكىل چىقىپ قالىدۇ. بەك بوش بولۇپ قالسا، سىيرتما چىش تاشلاپ ماڭىدىغان بولۇپ قالىدۇ ـ دە، ئاسان بۇزۇلۇپ قالىدۇ. تۆۋەندە سىيرتما تىكىشتىكى ئىككى خىل ئۇسۇلنى تونۇشتۇرىمىز.

① ئوچۇق سىيرتمىنى تىكىش. ئالدى بىلەن تىكىش تېخنىكا تەلىپىگە ئاساسەن سىيرتمىنى بېكىتكەندە ئالدى پەشنى ئاستىغا قويۇپ پەستىن يۇقىرىغا 0.3 سانتىمېتىر كەڭلىكتە ماشىنىدا باستۇرۇپ تىكىۋېتىلىدۇ. ئەگەر سىيرتما بەك ئۇزۇن بولۇپ كەتسە ياقا ئېغىزى قىسمىدا سىيرتمىنى قاتلاپ بىر بۇلۇڭ چىقىرىپ، يىپ باستۇرۇپ تىكىۋەتكەندە ئالدى پەش سىيرتمىنى چىڭراق تارتىش، يەنى سىيرتما رەختى بىلەن كۇرگۇن ئورنىنى بېسىپ، ئاستا ـ ئاستا ئالدى پەشنىڭ ئەگرى قىياپىتىنى تەڭشەش لازىم. شۇنىڭدا سىيرتمىلىق ئالدى پەشكە كۇرگۇن تارتىمىسىمۇ (بەزىدە سارۇچكا تارتىسمۇ) بولىدۇ (75 ـ رەسىم a كۆرسىتىلگەندەك).

يەنى ئالدى پەشنىڭ ئىككى تەرىپىدىكى سىممېترىيەلىك قىسمىغا بەلگىنى ياخشى قويۇش لازىم. شۇنىڭدا ئالدى پەشنىڭ ئىككى تەرىپىنى دەل، ھەم تەكشى قىلىپ چىقارغىلى بولىدۇ. ئاندىن سىيرتمىنى چىقىرىپ يەنە بىر تەرەپ پەشكە باستۇرۇپ تىكىش، شۇنداقلا سىيرتمىدىكى بەلگىلەرنى جىددىي ھالدا ئۆزئارا سىممېترىيەلىك قىسمىغا توغرىلاش لازىم. ئاندىن سىيرتمىنى قايتا تارتىپ ئوڭ ـ سول تەرەپكە سىممېترىيەلىك دەرىجىسىنى يەنە بىر تەكشۈرۈپ چىقىش كېرەك (75 ـ رەسىم b دا كۆرسىتىلگەندەك).

ئاخىردا ئالدى پەشنىڭ ئىككى تەرىپىگە شىلىم بېرىپ چىشى چىقىدىغان ياكى چىقمايدىغان سىيرىتمىغا ئاساسەن گىرۋىكى قاتلىنىدۇ (75 ـ رەسىم c دا كۆرسىتىلگەندەك).

سىيرىتما بېكىتىش كىيىم پۈتۈپ چىققاندىكى ئەڭ ئاخىرقى ئىش بۆلىكى بولۇپ، ماشىنا سېلىش (باستۇرۇش) گىرۋىكى قاتلىنىدۇ. ئىككى قۇر باستۇرۇلىدىغان كىيىمدە گىرۋەك قاتلانمايدۇ. شۇنىڭغا ئاساسەن شىلىم بېرىپ يەملەپ، ئاندىن يىپ باستۇرۇلسا بولىدۇ. چىشى كۆرۈنمەيدىغان سىيرىتمىغا يىپ باستۇرغاندا 1~0.8 سانتىمېتىر ئەتراپىدا بولسا، سىيرىتمىنىڭ تارتىشىپ قالمايدىغان بولۇشىغا كاپالەتلىك قىلغىلى بولىدۇ.

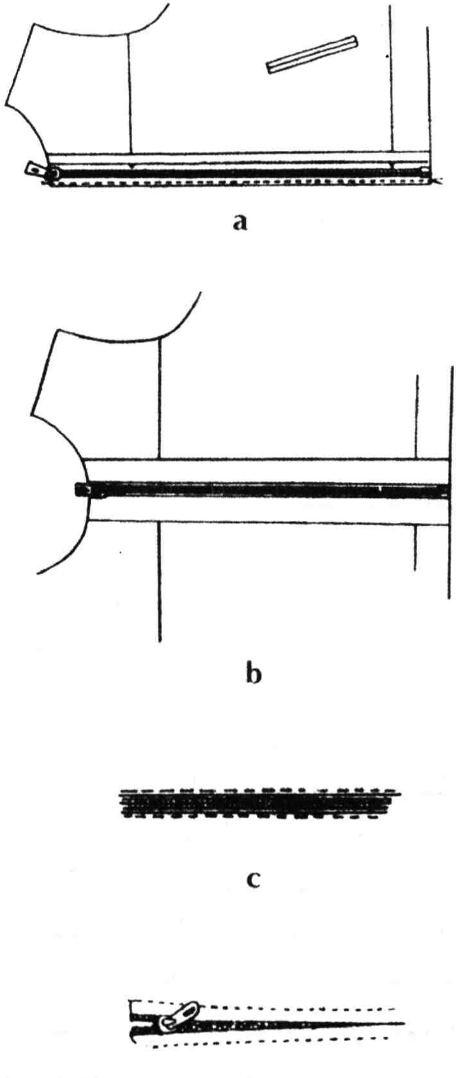

75 ـ رەسىم a، b، c

(2) يوشۇرۇن ئالدى پەش سىيرىتمىسىنى تىكىش. يوشۇرۇن ئالدى پەش سىيرىتمىلىق كىيىملەرنىڭ 76 ـ رەسىم a ۋە رەسىم b دىكىدەك تىكىش پاسونلىرى بولىدۇ. رەسىم a دىكى پاسون بىلەن رەسىم b دىكى پاسون ئوخشاش،

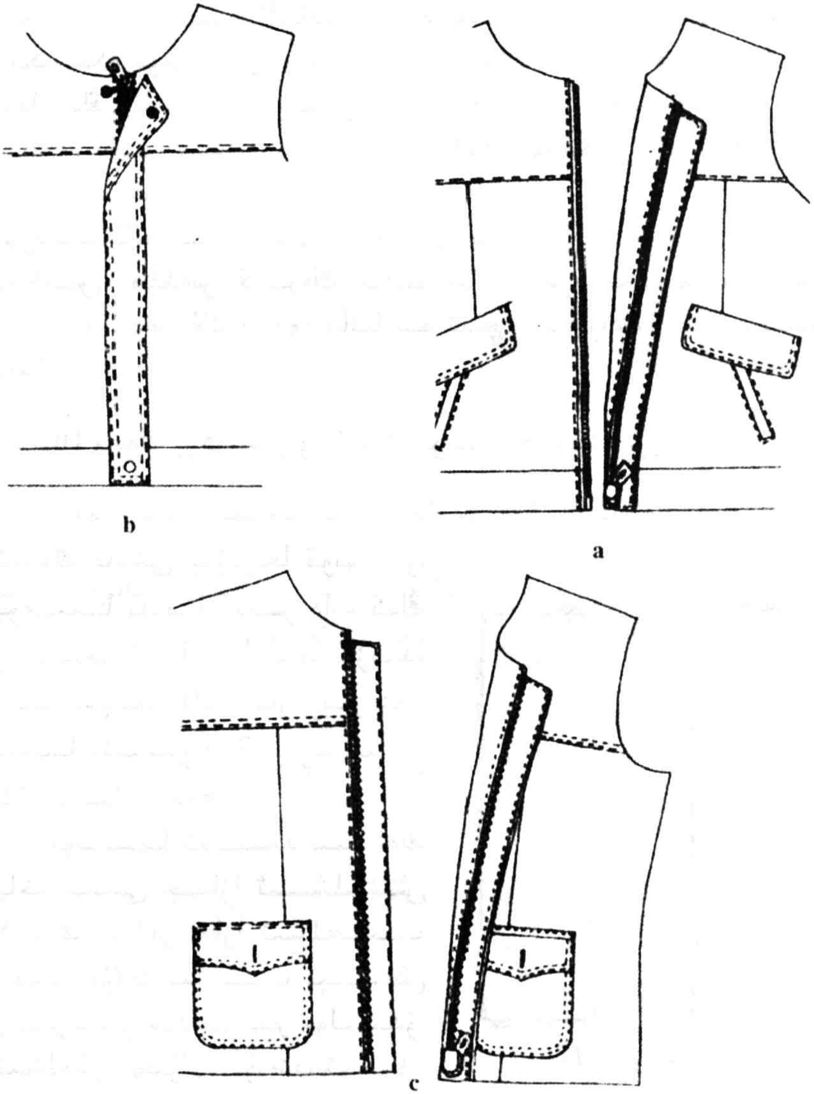

76 ـ رەسىم a، b، c

پەقەت ئىچكى قىسمىغا بىر كىچىك پەۋاز قوشۇلۇش بىلەن پەرقلىنىپ تۇرىدۇ. بۇنىڭ ئالدى پەۋازنى كۆچەيتىش ۋە ئىچ كىيىمنى قىسىۋالماسلىقلا رولى بار.

يۇقىرىدىكى رەسىمدە كۆرسىتىلگەن پاسونلارنىڭ تىكىش تېخنىكا تەلىپى ئاساسىي جەھەتتىن ئوچۇق سىيرىتما تىكىشكە ئوخشايدۇ. رەسىم a بىلەن رەسىم c دىكى ئالدى پەۋازنىڭ يىپ باستۇرۇلۇشى ئالاھىدە ياخشى بولغان. سىرتقى يۈزى بىر قېتىمدىلا تىكىلگەن. بۇنىڭدا ئالدى پەۋاز سىيرىتمىنىڭ چىدامچانلىقىنى ئاشۇرىدۇ. شۇنىڭ ئۈچۈن يۈزلىك ئالغاندا ئاستى - ئۈستى پېشىنى توغرىلاپ ئاندىن تىكىش رەتلەش كېرەك. بولمىسا سىيرىتمىنىڭ توختاش ئېغىزى توغرىلانمايدۇ. مانا بۇ ئىچ سىيرىتما تىكىشنىڭ ئاساسى.

10) يەڭ بوغمىسى ۋە ئېتەك بوغمىسىغا ئىشلەش

بوغما كۆپ ۋاقىتتا خۇرۇم تالاستوپكىنىڭ يەڭ ئېغىزىغا، ئېتەك ئاستى پەۋىزىغا قويۇلىدۇ. بوغمىغا بەزىدە بىر دانە كەڭ رېزىنكە ئىشلىتىلسە، بەزىدە بىر نەچچە دانە تار رېزىنكە ئىشلىتىلىدۇ (77 - رەسىمدە كۆرسىتىلگەندەك).

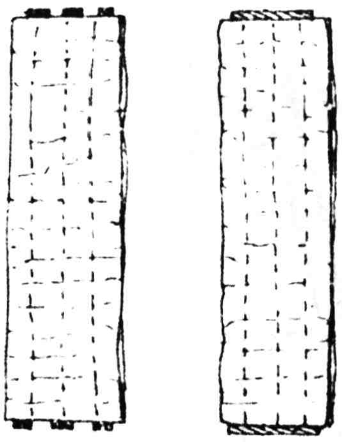

77 - رەسىم

بوغما ئىشلەشتە ئەڭ ياخشىسى جازا ئىشلىتىش كېرەك. ئەگەر جازا ئىشلەتمىسە مەشغۇلات ئېلىپ بېرىش بىرقەدەر قولايسىز بولىدۇ. ئىشلەش ئۇسۇلى تۆۋەندىكىدەك: ئالدى بىلەن رېزىنكىنىڭ ئىككى تەرىپى تىكىۋېلىنىدۇ.

ئىككى يانغا قويۇلىدىغان رېزىنكە ئۇزۇنلۇقى 30 سانتىمېتىردىن ئاشمايدۇ، قولدا تارتىسمۇ بولىدۇ. رىتىمى بويىچە بىر - بىرلەپ باستۇرۇلىدۇ. يىپ بىلەن باستۇرغاندا ئوتتۇرىدا كۆپ توختاتسا بولمايدۇ. ئەگەر كۆپ توختاتسا يىڭنە چۈشكەن ئورۇن قېيىپ كېتىپ، خاتا تىكىلىپ قالىدۇ. ئەگەر پەقەت توختاتمىسا بولمايدىغان بولسا، يىڭنە رەختكە سانجىلىپ پەسكە چۈشكەندە توختاش ھەم ماشىنىنىڭ تاپىنىنى كۆتۈرمەسلىك لازىم. رېزىنكە بىلەن خۇرۇمنى چىڭ تىكىۋېتىشكە ھەرگىز بولمايدۇ. ئەگەر چىڭ تىكىۋېتىلسە رېزىنكە سوزۇلمايدىغان بولۇپ قېلىپ، ئىشلەتكەندە رېزىنكىنىڭ سوزۇلۇشى تەكشى بولمايدۇ. ئەگەر توختاشقا توغرا كەلسە 30 سانتىمېتىر ئىچىدە بىر قېتىم توختاشقا بولىدۇ. ئەگەر پۈتۈن رېزىنكە بولۇپ، رېزىنكە بەك ئۇزۇن بولسا، جازا ئىشلەتمىگەن ئەھۋالدا بۆلەككە ئايرىپ يىپ باستۇرۇپ تىكىش كېرەك. بۆلۈش ئۇسۇلىدا رېزىنكە بىلەن خۇرۇمغا بەلگە قويۇپ، بۆلۈش بەلگىسىنىڭ ئاز - كۆپلۈكىنى رېزىنكىنىڭ ئۇزۇنلۇقىغا ئاساسەن بېكىتسە بولىدۇ. مەسىلەن، 50~60 سانتىمېتىرغا بىر بەلگە قويۇلسا بولىدۇ. 80~90 سانتىمېتىرغا 2~3 بەلگە قويۇلىدۇ.

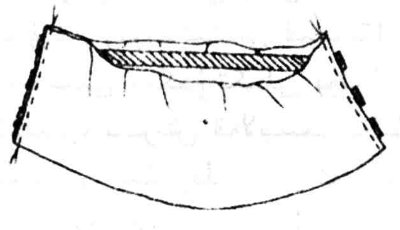

78 - رەسىم

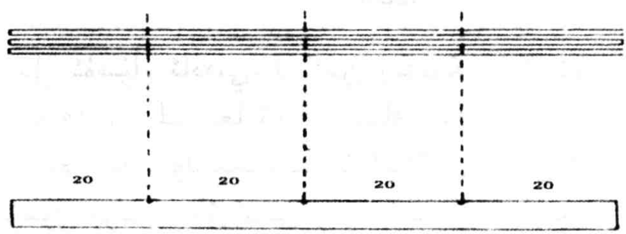

79 - رەسىم

خۇرۇمنى گىرۋەككە بۆلگەندە ئىككى گىرۋەك توختاش ئېغىزىغا قايچا ئۇرۇپ قويۇش لازىم. رېزىنكىگە ئىز قالدۇرۇش پاراشوكى سېپىش ياكى قەلەمدە بەلگە قىلىپ مېڭىش كېرەك. ئۇزۇن رېزىنكىنى قىسقا رېزىنكىگە ئوخشاش ئىككى تەرىپىنى تىكىۋەتكىلى بولمايدۇ. ئۇنداق قىلغاندا مەشغۇلات ئېلىپ بېرىش قولايسىز بولۇپ قالىدۇ. ئەڭ ياخشىسى بىر تەرەپىنى تىكىۋېلىپ، يەنە بىر تەرەپىنى تىكمەسلىك كېرەك. تىككەندە ھەربىر قۇرغا بۆلۇش بەلگىسىنى توغرا كەلتۈرۈش كېرەك. بوغمىغا كۆپىنچە پۇتۇن خۇرۇم ئىشلىتىلىدۇ، ئارىسىغا رېزىنكە ئېلىنىدۇ. شۇنىڭ ئۇچۇن يىپ بىلەن باستۇرغاندا قىردىن قويىدىغان تەرەپىنى ئالدى بىلەن باستۇرۇپ، پەشكە ئۇلىنىدىغان تەرەپتە تەدرىجى توختاش كېرەك.

يەنە بىر خىل ئۇزۇن رېزىنكە تىكىش ئۇسۇلى بار بولۇپ، ئۇ سىم بىلەن ئۆتكۈزۈش ئۇسۇلىدۇر. بۇ خىل ئۇسۇل بىر قەدەر تۇراقلىق. ئالدى بىلەن يىپ باستۇرۇلۇپ، ئاندىن ئىلمىكى بار سىم بىلەن بىردىن - بىر ئۆتكۈزۈشكە توغرا كېلىدۇ (80 - رەسىمدە كۆرسىتىلگەندەك).

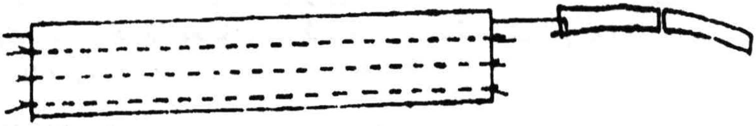

80 - رەسىم

بۇ خىل ئۇسۇل ئاددىي، لېكىن رېزىنكىنىڭ تۈز بولۇشى، تولغىشىپ قالماسلىقىغا كاپالەتلىك قىلىش تەس. رېزىنكە بىلەن خۇرۇمنىڭ ئۇلىنىشىدىمۇ ئىككى خىل ئۇسۇل بار. ئاددىي ئۇسۇل بولسا، خۇرۇمنى رېزىنكىنىڭ سىرتىدىن يۆگەپ تىكىپ ئۇرۇسىلا بولىدۇ (81 - رەسىمدە كۆرسىتىلگەندەك).

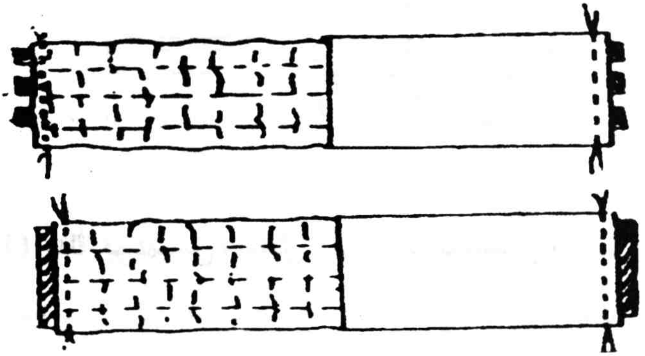

81 ـ رەسىم

بۇ خىل ئۇسۇلنىڭ كەمچىلىكى، چاك بىر تەرەپكە بولۇپ قالىدۇ، قىلىنىلىق دەرىجىسى بىر ئاز چوڭراق بولىدۇ. يەنە بىر خىل ئۇسۇل، چاكنى ئايرىيدىغان ئۇسۇل بولۇپ، بۇ ئۇسۇلدا چوقۇم بوغما قىلىشتىن بۇرۇن خۇرۇمنى ئۇلاش كېرەك (82 ـ رەسىمدە كۆرسىتىلگەندەك).

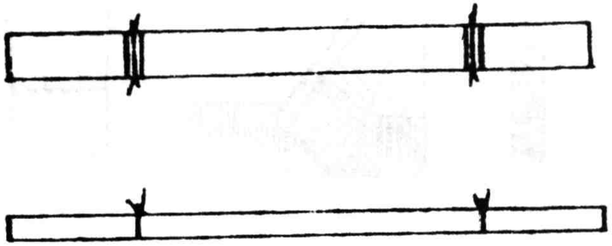

82 ـ رەسىم

ئاندىن ئوتتۇرىدىن قاتلاپ رېزىنكىنىڭ يېپى باستۇرۇلىدۇ. يىپ باستۇرۇش ئۇسۇلى يۇقىرىدىكىگە ئوخشاش بولىدۇ. لېكىن، ئىككى تەرىپىدىكى ئېغىزنى ئەتكەن يىپ چاك ئىچىدە قالىدۇ (تەتۈر تەرىپى رەتلىك چىقماي قالسىمۇ چوڭ مەسىلە كۆرۈلمەيدۇ). يىپ باستۇرۇپ ماڭغۇزۇشتا ئامال بار تەكرارلىماسلىق كېرەك (83 ـ رەسىمدە كۆرسىتىلگەندەك).

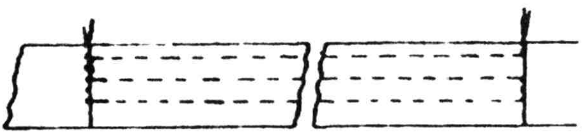

83 ـ رەسىم

11) يەڭ بوغمىسى، پەش ئاستى بوغمىسىنى سىلىش

بوغما سىلىش «بىر تۇتاش»، «قىستۇرۇپ تۇتاشتۇرۇش» تەك ياقا سىلىش ئۇسۇلىغا ئوخشايدۇ. لېكىن، بوغمىنىڭ ئىككى تەرىپىدىن چىۋىق چاك چىقماسلىق، كۆتۈرۈلۈپ قېلىش، تەتۈر يۈزى كۆرۈنۈپ قېلىشتىن ساقلىنىش كېرەك (84 ـ رەسىمدە كۆرسىتىلگەندەك).

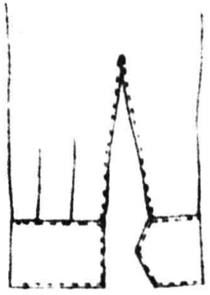

84 ـ رەسىم

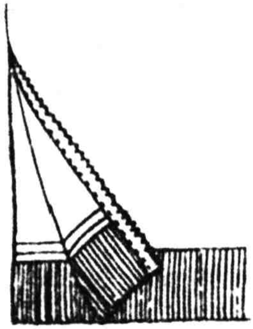

85 ـ رەسىم

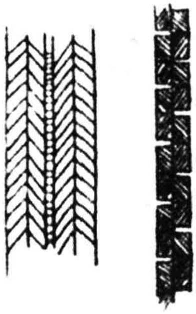

86 ـ رەسىم

«بىر تۇتاش» سىلىش ئۇسۇلىدا كەڭ ـ تارلىقى بىردەك بولۇشقا دىققەت قىلىش لازىم. توختاش ئېغىزىغا بىرىنچى يول يىپ باستۇرۇلغاندا تىكىش چېكى بىردەك بولسا، ئاندىن بوغمىنىڭ كەڭ ـ تارلىقىنىڭ بىردەك بولۇشىغا كاپالەتلىك قىلغىلى بولىدۇ. يەڭ بوغمىسىمۇ سىممېترىيەلىك بۆلەك. شۇڭا، بىر تەرەپنى سىلىپ بولغاندىن كېيىن، يەنە بىر تەرەپنى يەڭنىڭ چېكى ۋە قاتلىقى بار ئورۇندا ئۆزئارا بەلگە قويۇپ ئاندىن سىلىش لازىم. شۇنداق قىلغاندا ئۆزئارا

ئۇرۇلغان بەلگىلەر توغرىلىنىپ چىقىدۇ. پەش ئاستى بوغمىسىنى سالغاندا بەزىدە خۇرۇم كىيىمنىڭ پەش قىسمىنى ۋە سىيرىتمىنىڭ توختاش ئېغىزىنىڭ قېلىنلىق دەرىجىسىنى ئازايتىش ئۈچۈن ياقىنىڭ ئىككى بېشىنى ئايرىپ سېلىپ، ئوتتۇرىسىنى بىر تۇتاش سېلىش لازىم. بۇ ئۇسۇل ياقا سېلىش ئۇسۇلى بىلەن ئوخشاش بولىدۇ (85 ـ رەسىمدە كۆرسىتىلگەندەك).

ئەگەر بوغمىغا يۇڭ ئىشلىتىلسە كۆپىنچە بىر قېتىمدا ئىشلەپ چىقىرىش ئۇسۇلى قوللىنىلىدۇ. يۇڭ بوغمىسىنىڭ سىزىقچە يولى بولغاچقا، ئۇلاش بىرقەدەر قىيىن. ياخشى ئۇلانغان بوغمىنىڭ ئۇلىغان چېكى ئاساسىي جەھەتتىن كۆرۈنمەسلىكى كېرەك. ئەگەر ئوڭ يۈزىدىن قارىغاندا، ئۆرۈمە كۆرۈلسە، ئۇنداقتا ئۇنىڭ تەتۈر يۈزىدىكى ئۆرۈمىنىڭ ئارىلىقى 86 ـ رەسىمدە كۆرسىتىلگەندەك بولىدۇ. چاكنى ئۇلىغاندا ئىككى ئۆرۈمە ئارىلىقىنى توغرىلاپ، ئاندىن كېيىن ئۈستىدىكى بىر قەۋەت ئۆرۈمىنىڭ دەل ئوتتۇرىسىدىن يىڭنە سانجىپ قويۇلىدۇ. ئەگەر بۇنىڭغا يىپ باستۇرۇپ تىكىلسە ئاستىدىكى ئىككى ئۆرۈمە ئۆزلۈكىدىن ئېچىلىپ كەتكەندەك سېزىم بېرىلىدۇ. بۇ ئۆرۈمە ئارىلىقى رەتلىك بولغانلىقىنى كۆرسىتىدۇ. مۇشۇنداق بولغاندا ئوڭ يۈزىدىن قارىغاندا ئاساسىي جەھەتتىن ئۇلاق بار ـ يوقلۇقى كۆرۈنمەيدۇ. تەتۈر يۈزىدىكى چاك ئۆزلۈكىدىن ئايرىلىپ تۇرىدۇ. سىلىق ھەم كۆركەم كۆرۈنىدۇ. ئەگەر يىپ باستۇرۇش كۆڭۈلدىكىدەك بولمىسا، يەنە بىر نەچچە قۇر ماشىنا ماڭغۇزۇۋېتسە بولىدۇ. ئەگەر پەش ئاستىنىڭ بوغمىسى يۇڭ بوغما قىلىنىشقا توغرا كەلسە ئىككى خىل ئۇسۇلدا تىكىلىدۇ: بىرى، تەييار يۇڭ بوغما سېلىش؛ يەنە بىرى، ئالدىغا خۇرۇم ئۇلىنىدىغان تەييار يۇڭ بوغما تىكىشى (87 ـ رەسىم a، b لاردا كۆرسىتىلگەندەك).

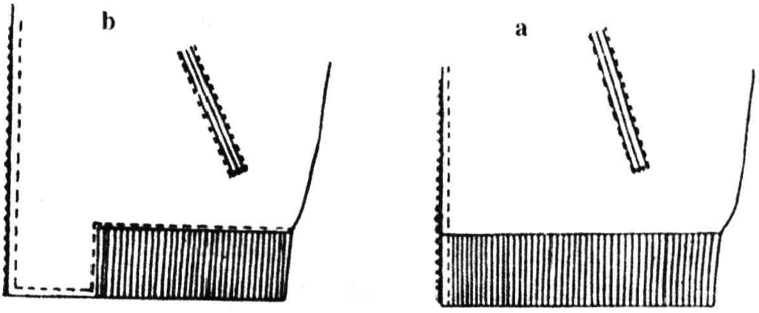

87 ـ رەسىم a، b

تەييار يۇڭ بوغما پۇتۇپ بولغان كىيىمنىڭ ئالدى پېشىگە سىيرىتما ئىشلىتىلىدۇ. شۇڭا، ئالدى پېشىدىكى توختاش ئېغىزى يىپ باستۇرۇپ ئايرىۋېتىلىدۇ. يەنى تېشى بىلەن ئەستىرىنى تەكشى تۇتۇپ تىكمىسە بولمايدۇ. ئىشلەش ئۇسۇلى 85 ـ رەسىمدىكىدەك بولىدۇ.

تەييار يۇڭ بوغما پۇتۇپ بولغان كىيىمدە يۇڭ بوغمىنىڭ چىڭ ـ بوشلۇقى ئوخشاش بولمايدۇ، شۇنداقلا ئالدى پەشتىن 6~8 سانتىمېتىرلىق ئورۇن ئاساسىي جەھەتتىن يۇڭ بوغمىنىڭ ئەسلىدىكى تەبىئىي ھالىتىگە يېقىن بولۇشى لازىم. يەنى بوشىراق بولۇش كېرەك (87 ـ رەسىم a دا كۆرسىتىلگەندەك). بۇنداق قىلىشتىكى سەۋەب، ئالدى پەشنىڭ سىيرىتمىسى بەك چىڭ بولۇپ كەتمىسە سوپەتلىك كۆرۈنىدۇ. خۇرۇم ئۇلايدىغان پەش ئاستى بوغمىسىنى ئىشلەش بىرقەدەر قىيىن. ئالدى بىلەن خۇرۇم ئۇچىنىڭ ئېگىلىدىغان بۇلۇڭىغا قايچا بىلەن چاپ بەلگە قىلىپ، بوغمىنى ئۇلىغاندا تېشىنى (تاش رەختىنى) يۇڭ ئايلانمىسىنىڭ ئۇستىگە قويۇلسا، تىكىش بىرقەدەر قولايلىق بولىدۇ (88 ـ رەسىم a دا كۆرسىتىلگەندەك).

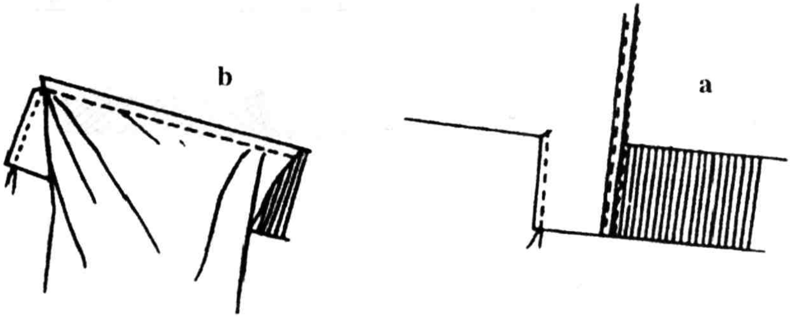

88 - رەسىم a، b

دەسلەپ ئۆگەنگۈچىلەر ئاۋۋال يۇڭ ئايلانمىسىنى ئىككى تەرەپتىكى خورۇم بىلەن تۇتاشتۇرۇپ ئۇلىغاندا خورۇم ئۇستىگە قويۇپ ئۇلىسا بولىدۇ. ماشىنا تاپىنى تەييار يۇڭ بوغما ئايلانمىسىنىڭ يوللىرىغا توغرىلىنىش كېرەك. ئۇنىڭ ئۆرۈمىسى خورۇمنىڭ باش تەرىپى بىلەن پاراللېل كېلىدۇ. ئاندىن كەڭ - تارلىقىنى بىردەك قىلىپ قاتلىنىپ، ئالدى پەشكە بىر چاك ئۇلىنىدۇ (88 - رەسىم b دا كۆرسىتىلگەندەك).

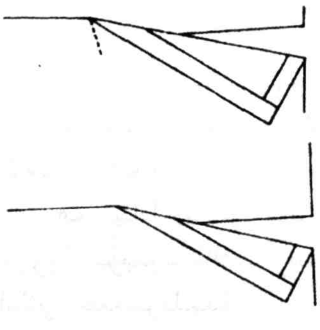

89 - رەسىم

شۇنىڭدا ئۆرۈلگەندىن كېيىن بۇلۇڭدا قاتلاق ياكى چىۋىق چاك بۇلۇڭى چىقىۋېلىش ئەھۋالى كۆرۈلمەيدۇ. ئارقا پەش چېكى، يەڭ چېكى، يان چاك، ئارقا ئوچۇق چاكلاردا كۆرۈلىدىغان تىكىش ۋە يوشۇرۇن تىكىشلەر بولىدۇ (89 - رەسىمدە كۆرسىتىلگەندەك).

بۇ ھەرقايسى چاكلارنى تىكىشتە دۈمبە چېكىنى قايچا بىلەن قايچا ئۇرۇق (چىپاش) قىلىنىۋالغان ئىز بويىچە ئۇلاپ، ئاندىن چاكنىڭ ئىككى تەرىپىگە چاپلاق سارۇچكا يەملەش

كېرەك (90 ـ رەسىم a دا كۆرسىتىلگەندەك).

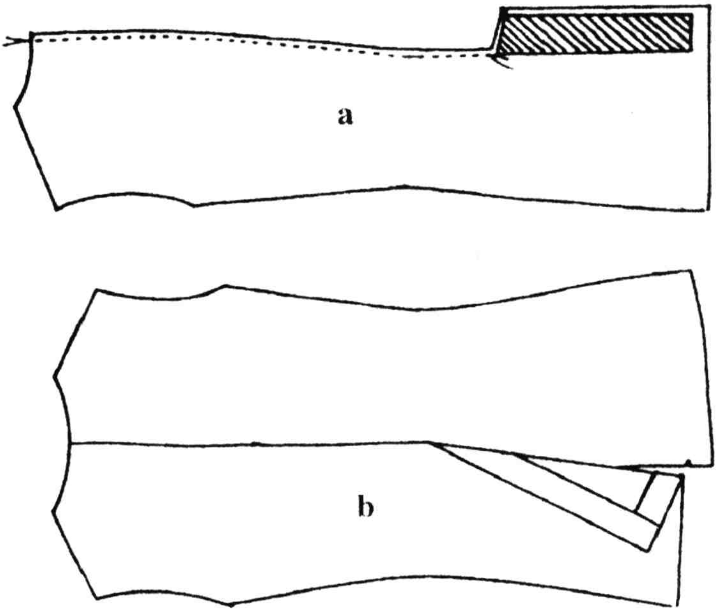

90 ـ رەسىم a، b

ئارقا چاكىنىڭمۇ پەش پەرقى بولىدۇ، ئادەتتىكى بەلگىلىمىدە چاكنىڭ ئۈستىگە چىقىشى ئەرەنچە كىيىمدە ئوڭغا، ئايالچە كىيىمدە سولغا ئېلىنىدۇ. ئۈستىگە يېپىلغىنى پەش ھېسابلىنىدۇ. پەش ئالدى بىلەن ئاستى پەش قايچا ئۇرۇق بويىچە 90 ـ رەسىم b دا كۆرسىتىلگەندەك گىرۋەك قاتلاپ چىقىرىلىدۇ.

ئەستەرنى تۇتاشتۇرغاندا، ئاستى ـ ئۈستى، ئوڭ ـ سول توغرىلىنىدۇ. ئەستەرنى تىكىش بىلەن ئارقا چاك پېشى ئۆلىنىدۇ. ئاستى گىرۋەكنى باستۇرغاندا پەش تەرەپتىن 4~5 سانتىمېتىر ئەتراپىدا قالدۇرۇلسا بولىدۇ. پەشنى ئۆلىغاندىن كېيىن، پەشنىڭ ئەستىرى بىللە باستۇرۇلىدۇ. ئەگەر پۈتۈن

ئەستەر بولسا، ئارقا چاكنى بويلاپ كېسىپ تەخمىنەن بىر سانتىمېتىر ئېغىزدا توختىتىلىدۇ. ئاستى ـ ئۈستى تولۇق ماس ھالەتكە كەلگەن بولۇشى كېرەك. شۇنداق بولغاندا دۈمبىنىڭ كۆتۈرۈلۈپ قېلىش ئەھۋالى بولمايدۇ. ئادەتتە چاپاننىڭ ئارقا چاك ئاستى بىر سانتىمېتىر، ئارقا چاكتىن يۇقىرى ياقا ئېغىزىغىچە بىر سانتىمېتىر ئورۇن، يەنى 1:1، پەلتودا 2:1 قالسا بولىدۇ. ئەستەر پېشىنى تىكىشتە ئالدى بىلەن ئاستى پەشىنىڭ ئەستىرى ئۆلچىنىدۇ. ئۇنى چاك قىسمىنى ئۆلچىغاندەك تىكىشكە بولمايدۇ. ئاندىن پەشىنىڭ قاتلىنىشىغا ئوخشاش كەڭلىكتە ئەستەرنى كىرگۈزۈپ ئۆرۈگەندىن كېيىن، ئۇ ئېغىز باستۇرۇپ تىكىلىدۇ ياكى شىلىم بىلەن تۈزلىنىپ ئاندىن تىكىلىدۇ. يان چاك كۆپىنچە پەشىنىڭ ئىككى تەرىپىدە بولىدۇ. تىكىلىش ئۇسۇلى ئارقا چاكنى تىكىشكە ئوخشايدۇ.

يەڭ چېكى. يەڭ چېكىنى تىكىش بىر ئاز ئاددىي، كۆپىنچە پەش ئايرىلمايدۇ. تۈز چاك ياكى بىۋاستە ئۆزىنى پۈكۈش ئارقىلىق تىكىلىدۇ (91ـ رەسىمدە كۆرسىتىلگەندەك).

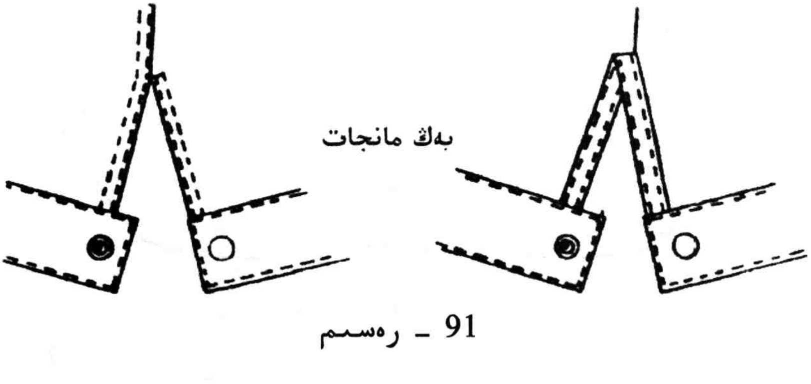

91 ـ رەسىم

تۈز چاك تىككەندە خۇرۇمنىڭ ئالاھىدىلىكىدىن پايدىلىنىپ ئەندىزە ئۈستىدە گىرۋەكنى قاتلىۋېلىپ، ئاندىن ئەستەر بىلەن بىرلا ئۇلاپ تىكىۋەتسە بولىدۇ (92 ـ رەسىمدە

كۆرسىتىلگەندەك).

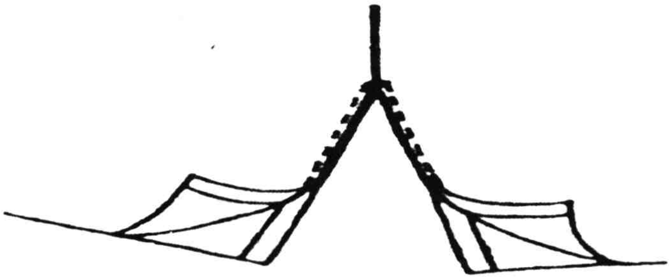

92 ـ رەسىم

12) مويلۇق ياقا قېپىنى تىكىش

ياقا يۈزىگە ئادەتتىكى ياقىدەك خۇرۇم تىكىپ، ئىلغۇ ياكى تۇگمە بىلەن كىيىمنىڭ ياقا سىرتىغا تۇراقلاشتۇرۇلىدىغان قاپ مويلۇق ياقا قېپى بولىدۇ. بۇ ئېلىۋەتكىلى بولىدىغان ياقا قېپىدۇر، مەسىلەن، 93 ـ رەسىمدە كۆرسىتىلگەندەك.

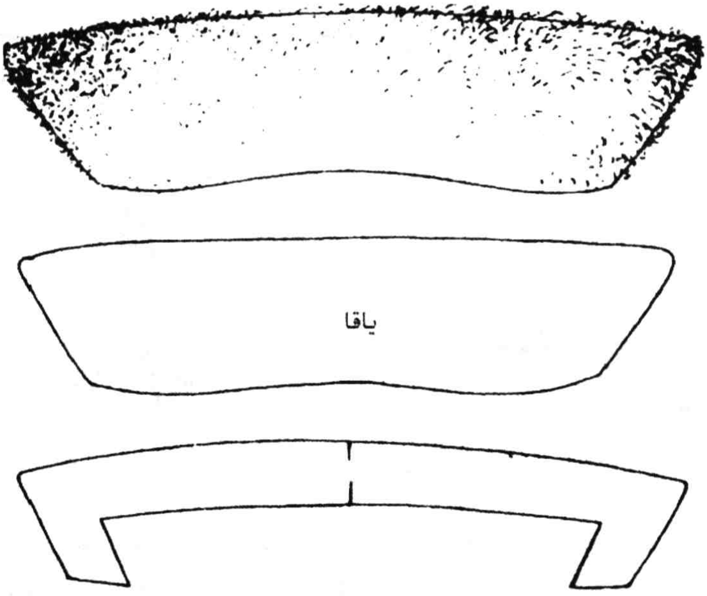

93 ـ رەسىم

بۇ مەشغۇلات ئۇسۇلى تۆۋەندىكى 94 ـ رەسىم a، b، c، d، e، f لاردا كۆرسىتىلدى.

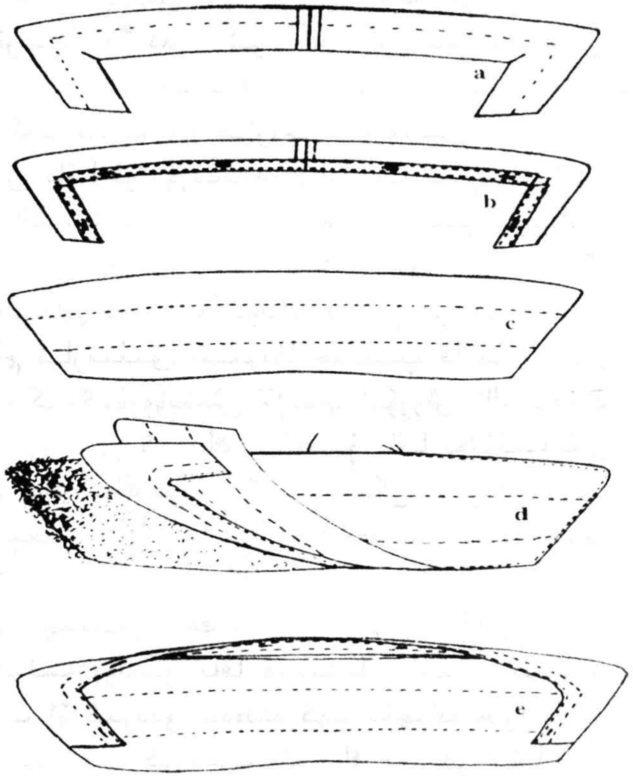

94 ـ رەسىم a، b، c، d، e

ياقا قېپى ئەستىرىنى ئىشلەشتە 94 ـ رەسىم a، b، c، d، e، f لاردا كۆرسىتىلگەندەك ئىچ ئېغىزىنىڭ ئۈچ تەرىپىگە شىلىم سۇركەپ يۇملاق ھالەتكە كەلتۈرۈلۈپ، ئىككى قايچا ئىزى چىقىرىلىپ، ئاندىن گىرۋىكى قاتلىنىدۇ. قاتلاشتا 1.5~2 سانتىمېتىر كەڭلىكنى ساقلاش لازىم. چۈنكى، بۇ گىرۋەك بىۋاستە چاپلىغان گىرۋەكنىڭ ئورنىنى باسىدۇ ھەم بۇ گىرۋەكتىن بىۋاستە تۆشۈك ئېچىلىدۇ. خۇرۇمدىكى تۆشۈكنى پىچاقتا بىۋاستە كەسسە بولىدۇ. ياقا ئەستىرىنى

تەييارلاشتا ئەستەر بىلەن سارۇچكىنى بىللە قاتلاپ 1~2 قۇر يىپ باستۇرۇپ 94 ـ رەسىم a دا كۆرسىتىلگەندەك تىكىش كېرەك. تېشى بىلەن ئەستىرىنى بىرلەشتۇرۇشتە 94 ـ رەسىم b دا كۆرسىتىلگەندەك ئۈچ قەۋەتنى بىرلەشتۇرۇپ تىكىپ، ئاندىن موىلۇق ياقا ئەڭ ئاستىغا قويۇلۇپ، ئوتتۇرىغا ياقا قېپى، ئەڭ ئۈستىگە سارۇچكا قويۇلىدۇ. ياقا ئۆرۈلىدىغان ئورۇندىن ياقا ئوتتۇرىسىدىن 10 سانتىمېتىر ئەتراپىدا بىر ئېغىز قالدۇرۇلىدۇ. يىپ باستۇرغاندا بىر تەرەپتىن موىلۇق تېرە ياقىنى تەكشى ھالدا ئىككى بۆلۈكىغا كىرگۈزۈۋېتىش لازىم. شۇنداق قىلغاندا پۇتكەندە ئازراق كۆتۈرۈلىدۇ. ئاندىن قىسقۇچ ئارقىلىق سىرتقا چىقىپ قالغان تۈۋتىلىرىنى ئىچىگە كىرگۈزۈۋېتىش لازىم. ئۆرۈش ئالدىدا گىرۋەكنى مۇۋاپىق رەتلەش كېرەك، بولۇپمۇ ياقا بۆلۈكىدىكى توختاش ئېغىزى بەك كەڭ بولۇپ كەتمەسلىكى كېرەك، تەخمىنەن 0.5 سانتىمېتىر ئەتراپىدا بولسىلا بولىدۇ. ئۆرۈگەندىن كېيىن موىلۇق ياقا قېپى 94 ـ رەسىم c دا كۆرسىتىلگەندەك شەكىلدە چىقىدۇ. ئەڭ ئاخىردا قول بىلەن ئۆرۈش ئېغىزى تىكىۋېتىلسە بولىدۇ. ياقا قېپىنىڭ پاسونى كىيىم پاسونىغا ئەگىشىپ ئۆزگىرىدۇ. ئادەتتە كۆپ ئۇچرايدىغان ياقا پاسونلىرى 94 ـ رەسىم f دا كۆرسىتىلگەندەك بولىدۇ. ياقا قېپى بىلەن كىيىمنى مۇقىملاشتۇرۇشتا، ئاساسەن ئىلگەك ياكى چوڭ تۈگمە ئىشلىتىلىدۇ.

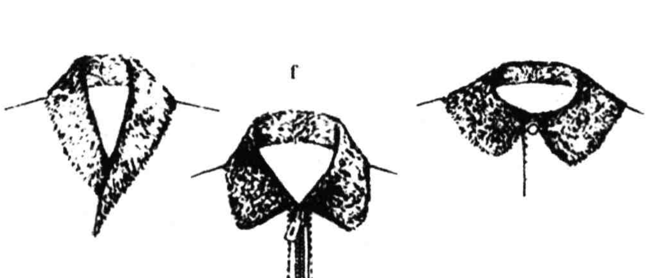

94 ـ رەسىم f

13) خۇرۇم كىيىملەرگە ھەرىكەتچان مويلۇق ئەستەر ئىشلەش

مويلۇق ئەستەرگە كۆپىنچە تېرە، تۆگە يۇڭى، سۇنئىي تېرە قاتارلىقلار تەييارلىنىدۇ. ئادەتتىكى مويلۇق ئەستەرنى ئىشلەش، ئادەتتىكى ئەستەرنى ئىشلەشتىن ئانچە پەرقلەنمەيدۇ. ھەرىكەتچان مويلۇق ئەستەرنى سىيرىتما ياكى تۈگمە ئارقىلىق كىيىمگە مۇقىملاشتۇرسا بولىدۇ. بۇ 95 ـ رەسىم a، b، c، d، e، f، g لاردىكىدەك بولىدۇ.

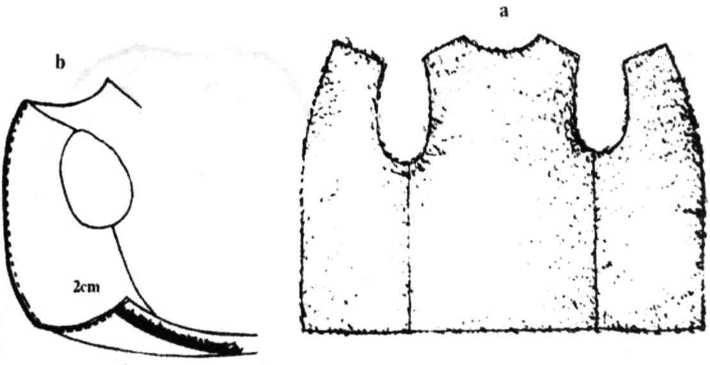

95 ـ رەسىم a، b

(1) تېرىلىق ئەستەر تەييارلاش. بۇ خىل ئەستەر 95 ـ رەسىم a، b دا كۆرسىتىلگەندەك بولىدۇ. ئادەتتە تېرىدىن تەييارلىنىدىغان ئەستەر كۆپ ھاللاردا مەخسۇس ئىشلىتىدىغان ماشىنىدا ياكى قولدا تىكىلىدۇ. تىكىش ھەققى پەقەت 0.3 سانتىمېتىر بولىدۇ. تىكىلىپ بولغاندىن كېيىن، بولقا بىلەن يېنىك ئۇرۇپ تۈزلىنىدۇ. ئۇلاڭ يۈزىدىكى چاك بىلىنمەيدۇ.

(2) ئەستەر. بۇ تېرە ئەستەرنىڭ ئىچىگە ۋە تېشىغا تىكىلىدىغان ئەستەر بولۇپ، ئىچ ئەستەر ۋە تاش ئەستەر دەپ ئىككىگە بۆلۈنىدۇ. تاش ئەستەرنىڭكىگە تېرىنى ئاسراش رولى

بولۇپ، بۇ داكا، تاۋار، نىلون قاتارلىق رەختلەردىن ئىشلىنىدۇ. ئىچ ئەستەر بولسا، مويلۇق يۇزگە يېپىلغان ئاسراش قەۋىتى بولۇپ، موينى بۇلغىنىشتىن ساقلايدۇ. ئىچ ئەستەرنىڭ ماتېرىيالى تاش ئەستەرنىڭكىگە ئوخشاش بولۇپ، كىيىنگەندە يۇمشاق، سىلىق ھەم راھەت تۇيغۇ بېرىدۇ. تاش ئەستەرنىڭ ئۇزۇن - قىسقا، چوڭ - كىچىكلىكى تېرىگە ئوخشاش بولىدۇ. ئىچ ئەستەر تېرىدىن ئىككى سانتىمېتىر ئۇزۇن بولۇپ، بىر چاپلىما گىرۋەك كەڭلىك ئۇزۇن بولىدۇ (95 - رەسىم d دا كۆرسىتىلگەندەك).

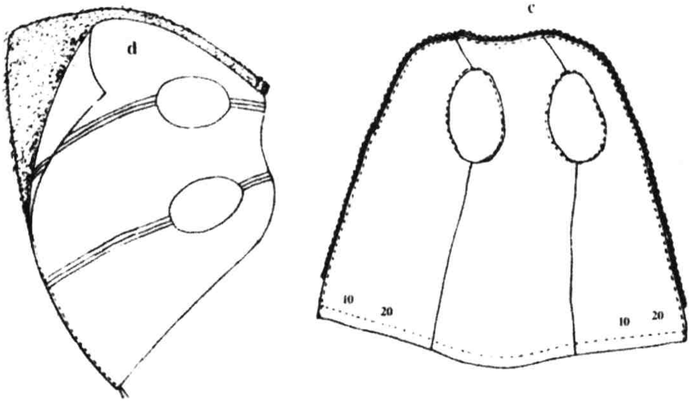

95 - رەسىم c، d

(3) سىيرىتما تىكىش. بۇنىڭغا ئادەتتە ئاليۇمىن سىيرىتما ئىشلىتىلىدۇ. بۇنىڭ چىقىرىلىش قېتىم سانى ئانچە كۆپ بولمايدۇ، سىيرىتمىغا بولغان تەلەپ ئانچە يۇقىرى بولمايدۇ. سىيرىتمىنىڭ ئومۇمىي ئۇزۇنلۇقى ئالدى پەش يۇزىنىڭ ئۇزۇنلۇقىنى ئىككىگە كۆپەيتىپ، ئاندىن ياقا ئويمىسىنىڭ ئۇزۇنلۇقىنى قوشقانغا باراۋەر بولىدۇ. لېكىن، سىيرىتما ئادەتتىكى ۋاقىتتا ئەمەلىي ئۇزۇنلۇقتىن 10~20 سانتىمېتىر ئەتراپىدا قىسقىراق بولىدۇ (95- رەسىم c دا كۆرسىتىلگەندەك). تەپسىلىي تىكىش مەشغۇلاتى

تۆۋەندىكىدەك بولىدۇ: ئالدى بىلەن تېرە يۈزىگە تاش ئەستەر يېپىلىپ تېرە ئۆرۈلىدۇ ـ دە، مويى ئۈستىگە قىلىنىپ يېپىلىپ، ئاستى گىرۋەك باستۇرۇلىدۇ. تىكىش جەريانىدا تاش ئەستەر چېكىدىن موي چىقىپ قېلىشتىن ساقلىنىش ئۈچۈن تاش ئەستەرنىڭ تىكىش ھەققى بىر سانتىمېتىر چوڭ قويۇلۇشى ھەم تېرىنىڭ مويىنى ئىچىگە تولۇق كىرگۈزۈۋېتىش لازىم. تاش ئەستەرنى ئۆرۈپ يەنە تېرىنىڭ تۆت

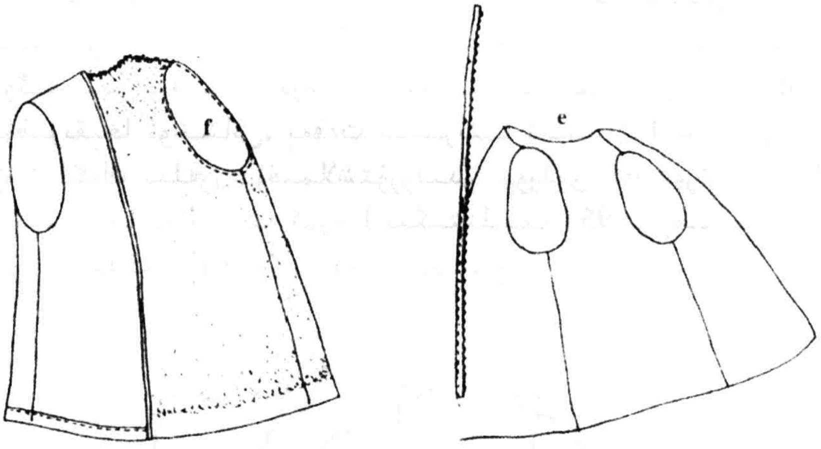

95 ـ رەسىم e، f

ئەتراپىدىكى لەپتىن بىر قۇر توختاش ئېغىزى ئېلىنىپ تىككەندە ئەستەرنى ياخشى مۇقىملاشتۇرۇشقا بولىدۇ. ئاندىن كېيىن سىيرىتما بېكىتىش كېرەك. سىيرىتمىنى تىكىش ئۇسۇلى 95 ـ رەسىم f دە كۆرسىتىلگەندەك بولۇپ، ئىككى تەرىپى بىلەن ئاستى گىرۋەكنىڭ ئارىلىقى سىممېترىيەلىك بولۇشى، ئەگرىلىكى تەكشى بولۇشى، كەڭ ـ تارلىقى بىردەك بولۇشى كېرەك. ئىچ ئەستەرنى يۇقىرىقى رەسىم ئاساسىدا ئاستىغا قارىتىپ ئالدى بىلەن سىيرىتما قىسمىنى تىكىش، ئىچ ئەستەر تېرىدىن ئىككى سانتىمېتىر ئەتراپىدا ئۇزۇنراق بولۇش، ياقا ئوتتۇرسى ۋە مۈرە قىسمىدىكى قايچا ئۆرۈلگەن

ئىزغا توغرىلانغان بولۇشى كېرەك. يەڭ ئايلانمىسىنى تىككەندە تاش بىلەن ئەستەرنىڭ چوڭ - كىچىكلىكىنى سىلىشتۇرۇپ كۆرۈپ، ئاندىن ئىككى مۇرە توغرىلانغاندىن كېيىن بىر ئايلاندۇرۇپ (95 - رەسىم e دا كۆرسىتىلگەندەك) تىكىلىدۇ.

(4) توختاش ئېغىزىنى تىكىش. ئادەتتە 0.3 سانتىمېتىرلىقتىن يەككە توختاش ئېغىزى ئېلىنىدۇ. كەڭ - تارلىقى بىردەك ۋە تەكشى بولۇشى تەلەپ قىلىنىدۇ. ئەگەر يەڭسىز ھەرىكەتچان مويلۇق ئەستەر بولسا ئىلغۇدا ياكى تۇگمىدە مۇقىملاشتۇرسا بولىدۇ. تىكىلىش جەريانى يۇقىرىقىغا ئوخشاش. پەقەت سىيرىتما ئىشلىتىلمەي، تۇگمە ۋە ئىلگەك بىلەن مۇقىملاشتۇرۇلىدۇ. مويلۇق ئەستەرنىڭ ياقا ئويمىسىغا ئەتلەستە ئىزما بېكىتىلىپ (95 - رەسىم g دە كۆرسىتىلگەندەك) تۇگمە ئىشلىتىلىدۇ.

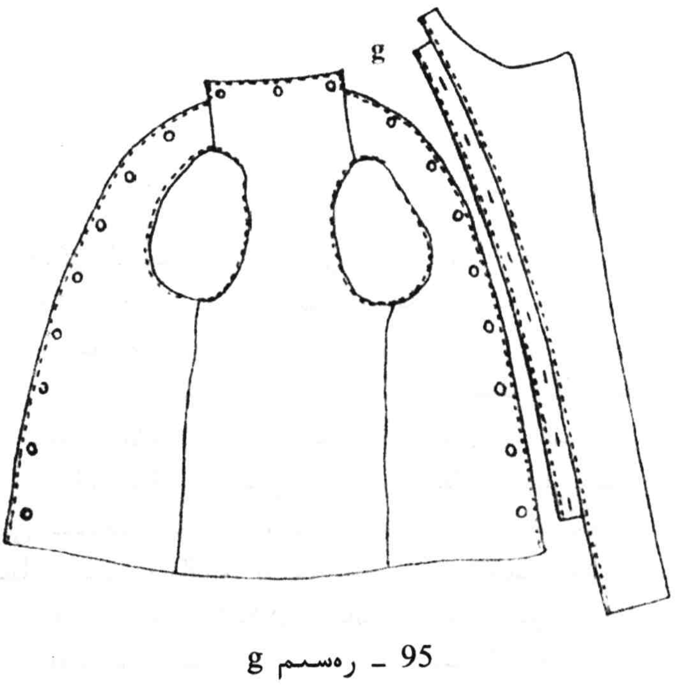

95 - رەسىم g

14) شىرىما پاختىلىق ئەستەر ئىشلەش

بۇ خىل ئەستەرنى تىكىشتە ئالدى بىلەن سىزىق سىزىۋېلىنىدۇ. ئادەتتە تۆۋەندىكىدەك ئۇسۇلدا سىزىق سىزىۋېلىنسا بولىدۇ. قەغەزدىن نۇسخا تەييارلاپ سىزىق سىزىلىپ سىزىق ئۈستىگە ئارىلاپ تۆشۈك تېشىپ، قەغەز ئەندىزىنى شىرىلىدىغان ئەستەر ئۈستىگە قويۇپ، ئاندىن تالقانسىمان پاراشوك پۈركۈلسىلا بولىدۇ. بۇ خىل ئۇسۇل ئاددىي ھەم ئەمەلىي، ئىشلىتىلىش ئۆلچىمى 96 - رەسىم a دا كۆرسىتىلگەندەك تەكشى بولىدۇ.

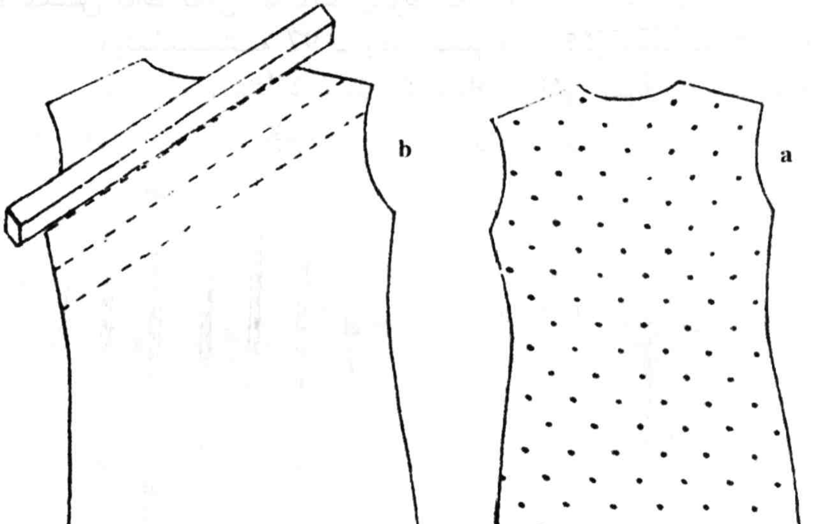

96 - رەسىم a، b

كەمچىلىكى شۇكى، پاراشوك ئىزى ئاسان يوقىمايدۇ. ئۇنىڭدىن باشقا، يەنە ئەستەر ئۈستىگە بىر - بىرلەپ سىزىق سىزىش ئارقىلىق ئىشلىنىدۇ. بۇنىڭدا دەسلەپ سىزغان

كاتەكچە كەڭلىكىدە تۆت چاسا نىپىز ياغاچ تاختا تەييارلاپ سىزغاندا تۆت تەرىپى تەكشى، تەلەپكە لايىق چىقىدۇ.

بۇ خىل ئۇسۇلنىڭ سۈرئىتى ئاستىراق، لېكىن تالقانسىمان پاراشوكنىڭ ئىزى ئاسان ئۆچۈپ كەتمەيدۇ. شۇڭا، تىككەندە ئېنىق كۆرگىلى بولىدۇ.

15) تۆگە يۇڭلۇق ئەستەر تەييارلاش

تۆگە يۇڭىدا ئەستەر تەييارلىغاندا ئالدى بىلەن تۆگە يۇڭىنى شىرىش لازىم. چۈنكى، تۆگە يۇڭىنىڭ ئورۇلىشىۋېلىش كۈچى كۈچلۈك بولۇپ، ئۇزۇن پەلتولارنىڭ يۇڭىنى كونترول قىلىش بەك تەس. شۇڭا، يۇڭ ئەستەرنىڭ تەتۈر يۈزىدىن تىك يۆنىلىشتە 97 ـ رەسىم a دا كۆرسىتىلگەندەك سۈرۈلمەيدىغان يىپتا شىرىش كېرەك، ياكى يۇڭ ئەستەرنىڭ تەتۈر يۈزىدىن تىك يۆنىلىشتە شىرىۋەتسىمۇ بولىدۇ.

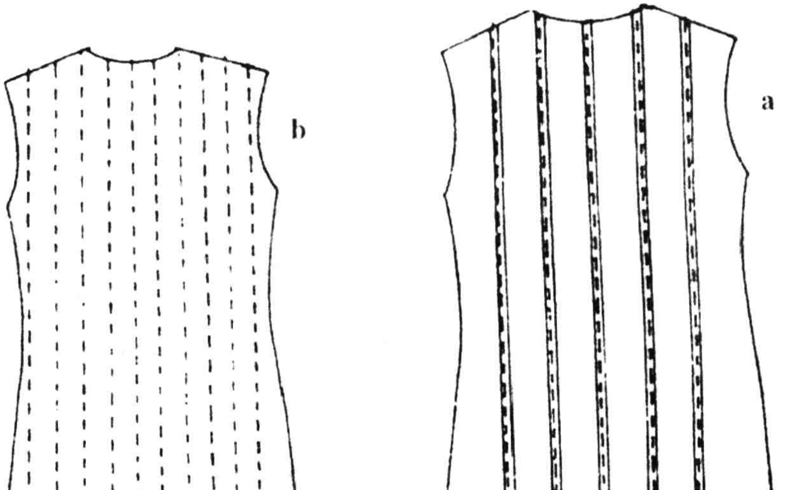

b ،a رەسىم ـ 97

3. ماشىنىنىڭ ئادەتتىكى توسالغۇلىرىنى رېمونت قىلىش

ھەر قانداق ئۇستىكار ئۆزى ئىشلەتكەن كىيىم تىكىش ماشىنىسىنىڭ خاراكتېرىنى چۈشىنىش ۋە ئادەتتىكى ھادىسىلەرنى بىر تەرەپ قىلالايدىغان بولۇشى كېرەك. خۇرۇم كىيىم ماشىنىسىنى تەڭشەش ئادەتتىكى كىيىم تىكىش ماشىنىسىنى تەڭشەشتىن تەسرەك. ھادىسە نىسبىتەن بىر قەدەر يۇقىرىراق بولىدۇ. ھازىرغىچە خۇرۇم كىيىم تىكىدىغان مەخسۇس ماشىنا يوق. شۇڭا، نورمال ئايلىنىدىغان ماشىنىدا تىكىش جەريانىدا يۇمشاق ـ قاتتىقلىقى پەرقى بەك چوڭ بولسا، ئۇنداقتا مەلۇم مەسىلىنىڭ بارلىقىنى كۆرۈۋالغىلى بولىدۇ. 98 ـ رەسىمدە كۆرستىلگەن ئورۇنلارغا چۈشەندۈرۈش بېرىلدى.

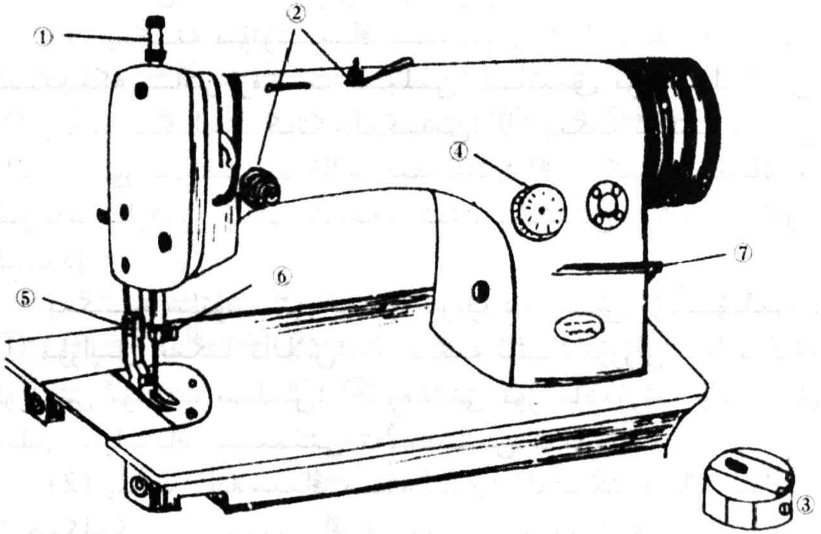

98 ـ رەسىم

رەسىمدىكى ① بېسىمنى تەڭشەش بۇرما مىخنىڭ رولى: تاپان بىلەن تىكىلىدىغان نەرسە ئارىلىقىدىكى بېسىمنى تەڭشەيدۇ. ئوڭ تەرەپكە بۇرىسا بېسىم ئاشىدۇ، ئەكسىچە بولسا بېسىم تۆۋەنلەيدۇ.

② يىپ قىسقۇچنىڭ يىپ قىسىش مىخىنى يۇزلىك (ئۇستى) يىپنىڭ چىڭ - بوشلۇقىنى تەڭشەشكە ئىشلىتىلىدۇ.

③ ناچا قېپى مىخى ئاستى يىپنىڭ چىڭ - بوشلۇقىنى تەڭشەشتە ئىشلىتىلىدۇ.

④ يىڭنە ئارىلىقىنى تەڭشەيدىغان مىخنىڭ يىڭنە ئارىلىقىنىڭ يىراق - يېقىنلىقىنى تەڭشەيدۇ. بۇ مىخنى ئاستىغا يۆتكىسە يىڭنە ئارىلىقى چوڭىيىدۇ. ئۇستىگە يۆتكىسە يىڭنە ئارىلىقى كىچىكلەيدۇ. تاپان مىخى، يىڭنە چىڭىتىش مىخى، يىڭنە ياندۇرۇش قۇرۇلمىسى قاتارلىقلار بار. بۇلارنىڭمۇ ئۆز ئالدىغا رولى بولىدۇ.

ئادەتتىكى ھادىسىلەرنى بىر تەرەپ قىلىش ئۇسۇلى:

(1) يىڭنە سۇنۇشىنىڭ سەۋەبلىرى: ① يىڭنە تۇم - ئىنچىكە ياكى رەخت قېلىن، قاتتىق بولغانلىقتىن؛ ② يىڭنە ئېگىلىپ كەتكەنلىكىدىن؛ ③ يىڭنە ئېگىز - پەس ياكى تەتۈر سېلىنىپ قالغانلىقىدىن؛ ④ تىكىش جەريانىدا كۆچەپ تارتىش ياكى كۆچەپ ئىتتىرىشتىن يىڭنە سۇنۇپ كېتىدۇ.

يىڭنە سۇنۇشىنى بىر تەرەپ قىلىش ئۇسۇللىرى: ① مۇۋاپىق يىڭنە تاللاش؛ ② يىڭنە ئالماشتۇرۇش؛ ③ يىڭنە ئورنىنى يۆتكەپ سېلىش؛ ④ رەختنى تۈز ماڭدۇرۇپ چىشلىق بىلەن تاپاننىڭ بېسىمنى تەڭشەشتىن ئىبارەت.

(2) يىڭنە ئاتلاشنىڭ سەۋەبلىرى: ① يىڭنىنىڭ چوڭ - كىچىكلىكى رەختنىڭ قېلىن - نېپىزلىكى بىلەن ماسلاشماسلىق؛ ② يىڭنە ئېگىلىپ كەتكەن بولۇشى؛

③ يىڭنە ئىگىز ـ پەس ياكى تەتۈر سىلىنىپ قالغان بولۇشى؛ ④ يىڭنە چوكىسى يۇقىرى ـ تۆۋەن سورۇلۇپ كەتكەن بولۇشى؛ ⑤ يىڭنىنىڭ سۈپىتى ناچار بولۇشى سەۋەبلىك يىڭنە ئاتلاش ئەھۋالى كۆرۈلىدۇ.

بىر تەرەپ قىلىش ئۇسۇلى: ① مۇۋاپىق يىڭنە تاللاش؛ ② يىڭنە ئالماشتۇرۇش؛ ③ يىڭنە ئورنىنى تۈزلەش؛ ④ يىڭنە چوكىسىنى تەڭشەش ئارقىلىق يىڭنە ئاتلاشنى تۈزەشكە بولىدۇ.

(3) ئۇستى يىپنىڭ ئۈزۈلۈش سەۋەبلىرى: ① يىپنىڭ ئۆتكۈزۈلۈشى توغرا بولماسلىق؛ ② ئۇستى يىپ بەك چىڭ تارتىلىپ قېلىش؛ ③ يىپنىڭ سۈپىتى ناچار ياكى يىپ تۈگۈنلىرى بار بولۇشى؛ ④ يىڭنە ئىنچىكە، رەخت قېلىن ھەم قاتتىق بولۇش؛ ⑤ يىڭنە تۆشۈكى ياكى كۆز تاختا قوپال بولۇشىدىن ئۇستى يىپ ئۈزۈلۈشى مۇمكىن.

بىر تەرەپ قىلىش ئۇسۇللىرى: ① يىپ ئۆتكۈزۈش تەرتىپى بويىچە قايتا ئۆتكۈزۈش؛ ② ئۇستى يىپنىڭ چىڭ ـ بوشلۇقىنى تەڭشەش؛ ③ يىپنى ئالماشتۇرۇش؛ ④ يىڭنىنى ياكى كۆز تاختىنى ئالماشتۇرۇش ئارقىلىق ئۇستى يىپنىڭ ئۈزۈلۈشىنى ئوڭشاشقا بولىدۇ.

(4) ئاستىنقى يىپنىڭ ئۈزۈلۈش سەۋەبلىرى: ① ئاستىنقى يىپ بەك چىڭ بولۇشى؛ ② ناچىدىكى يىپ بوش ياكى قالايمىقان يۆگەلگەن بولۇشى؛ ③ كۆز تاختا تۆشۈكى قوپال بولۇش؛ ④ ناچا ئۇپراپ كېتىشى قاتارلىق سەۋەبلەر بىلەن ئاستىنقى يىپ ئۈزۈلۈش ئەھۋالى كۆرۈلىدۇ.

بىر تەرەپ قىلىش ئۇسۇلى: ① ئاستى يىپنىڭ چىڭ ـ بوشلۇقىنى تەڭشەش؛ ② يىپنى ناچىغا قايتا يۆگەش؛ ③ بۆلۈش؛ ④ كۆز تاختىنى ئالماشتۇرۇشتىن ئاستىنقى يىپنىڭ ئۈزۈلۈشىنى ئوڭشاشقا بولىدۇ.

(5) بوش تىكىلىپ قېلىش ۋە رەختنىڭ يىغىلىۋېلىش سەۋەبلىرى: ① ئاستى ـ ئۇستى يىپنىڭ چىڭ ـ بوشلۇقى

بېردەك بولماسلىقى؛ ② تاپان بېسىمى بىلەن ئىشلەۋاتقان ئۈسكۈنىلەرنىڭ ماس كەلمەسلىكى؛ ③ چېشلىقنىڭ ئۈپراپ كېتىشى ياكى تۆۋەنلەپ كېتىشىدىن بولىدۇ.

بىر تەرەپ قىلىش ئۇسۇلى: ① ئاستى يىپنىڭ چىڭ - بوشلۇقىنى تەڭشەش؛ ② رەختنىڭ قېلىنلىقىغا قاراپ تاپان بېسىمىنى تەڭشەش؛ ③ چىشلىقنى ئالماشتۇرۇش ياكى كۆتۈرۈشتىن بىر تەرەپ قىلىشقا بولىدۇ.

يۇقىرىقىدەك ماشىنا كاشىلىلىرىنى رېمونت قىلىشتا ئۇزاق مۇددەتلىك تەجرىبىلەرگە ئاساسەن ماشىنا ئۈسكۈنىلىرىنىڭ بەزى بۆلەكلىرىگە مۇۋاپىق تۈزىتىش كىرگۈزسە بولىدۇ.

بىرىنچى، كۆز تاختىنى ئالماشتۇرۇش. بۇنىڭدا يېڭى كۆز تاختىنىڭ تۆشۈكى بەك كىچىك بولۇپ، تەخمىنەن 1.8 سانتىمېتىر كېلىدۇ ھەمدە ئۇنىڭ بىلەن ئادەتتىكى رەختلەرنى تىكىشكە بولىدۇ. لېكىن، قېلىن رەختلەرنى، خۇرۇم كىيىملەرنى تىكىشكە ماس كەلمەيدۇ. ئەگەر قېلىن كىيىم ياكى خۇرۇم كىيىمنى تىكىشكە توغرا كەلسە، ئەڭ ياخشىسى كۆز تاختىنىڭ تۆشۈكى 2.5~3 مىللىمېتىر چوڭلۇقتىكىگە ئالماشتۇرۇش كېرەك. بولمىسا يىڭنە ئاسان سۇنۇپ كېتىدۇ.

ئىككىنچى، 44 تىپلىق قولۇپلۇق ماشىنا بىلەن قېلىنلىقى تەكشى بولمىغان كىيىمنى تىكىش جەريانىدا ئالدى - ئارقىغا ماڭغاندا تاپان بېسىمغا ئۇچراپ يىپ ئاتلاپ كېتىدۇ. ئەمما تۈز چاك ئۇستىدە ئانچە ئاتلىمايدۇ. شۇڭا، بۇ مەسىلىنى بىر تەرەپ قىلىشتا ئەڭ ياخشىسى يىپ قايتقۇچنى چوڭايتىپ قولۇپ چازىسىنى يۆتكەش لازىم. لېكىن، بەك چوڭ بولۇپ كەتمەسلىك كېرەك.

ئۈچىنچى، يىپ ئاتلاشنى تەڭشەشتە سولياۋ تاپان ئىشلەتسە سۈركىلىش بېسىمىنى ئازايتقىلى بولىدۇ. لېكىن، بېسىم يېتەرلىك بولمىغاچقا، يەنىلا يىپ ئاتلاش ئەھۋالى

كۆرۈلىدۇ. ئادەتتە بۇ تۈردىكى تاپاننى ئىشلەتكەندە تاپاننىڭ بېسىمىنى مۇۋاپىق چوڭايتىش، ماشىنىنى ئالدى - ئارقىغا ماڭغان بولسا قول بىلەن تاپاننىڭ ئۇچىنى ئازراق بېسىش ئارقىلىق يىپ ئاتلاشنىڭ ئالدىنى ئالغىلى بولىدۇ. ئەمەلىيەتتىن شۇنى بىلگىلى بولىدۇكى، سولياۋ تاپان بولسۇن ياكى تۆمۈر تاپان بولسۇن، ئۇنىڭغا بىر قەۋەت سولياۋ تاپانى چاپلاپ ئىشلەتكەندە ئىشلىتىلىش ئۈنۈمى بىر قەدەر ئۈزۈن ھەم ياخشى بولىدۇ.

بەشىنچى خۇرۇم كىيىمنى تەكشۈرۈش زىننەتلەش ۋە ئاسراش

1. تەكشۈرۈش ۋە زىننەتلەش

«كىيىم ـ كېچەكنى ئۈچ ھەسسە تىكىش، يەتتە ھەسسە زىننەتلەش» دېگەن گەپ بار. خۇرۇم كىيىمنىمۇ شۇنىڭغا ئوخشاش تەكشۈرۈش زىننەتلەش كېرەك.

1) داغلارنى سۈرتۈپ چىقىرىش ۋە يىپ قالدۇقلىرىنى كېسىپ زىننەتلەش. خۇرۇم كىيىملەرنى تىكىش جەريانىدا دائىم بېنزىنلىق شىلىم بىلەن بۆلەكلىرى مۇقىملاشتۇرۇلىدۇ. شۇڭا، شىلىم يۇقىدىن ساقلىنىش قىيىن. زىننەتلەشتە بۇ جەھەتتىكى تېخنىكىلىق تەلەپكە ئالاھىدە ئېتىبار بېرىش لازىم. يەنى شىلىم يۇقۇپ قېلىش مۇمكىنچىلىكى بار قىسىملارنى بىر ـ بىرلەپ تەكشۈرۈش زۆرۈر. مەسىلەن، تۆز پەشلىك، قايرىما ۋە چاپلىما يانچۇقلۇق كىيىملەرنى مىسالغا ئالساق، مۈرىنىڭ ئالدى ـ كەينى كېكەتكىلىرى، يەڭ ئۇلىقى، چوڭ ـ كىچىك يانچۇقنىڭ تۆت ئەتراپى قاتارلىق ئورۇنلار ئاساسەن شىلىمدا يەملىنىدىغان ئورۇن بولغاچقا، يىپ باستۇرۇش جەريانىدا شىلىم ئىزى قالىدىغان ئەھۋاللار بولىدۇ. بۇ ئورۇنلارغا ئادەتتە كونا شىلىم (بېنزىن شىلىم قۇرۇغاندىن كېيىن كونا شىلىم دېيىلىدۇ) ئىشلىتىلىدۇ. خۇرۇم كىيىمنى تىكىش جەريانىدا خۇرۇمنىڭ ئوڭ يۈزىدە شىلىم يۇقى بولسا، بىر نەچچە قېتىم سۈرتۈۋەتسە چىقىپ كېتىدۇ. شۇڭا، بارلىق ئۇلاقلاردا شىلىم يۇقى بايقالسا، ئۇنى ۋاقتىدا سۈرتۈپ چىقىرىۋېتىش كېرەك. ئەتلەس ئەستەرگە شىلىم يۇقۇپ قالسا سۈرتۈپ چىقىرىش تەس.

بولۇپمۇ، نېپىز يۇقىقان شىلىمغا زۆرۈر تېپىلسا ئازراق بېنزىن تېمىتىپ سۈرتسىمۇ بولىدۇ. شۇڭا، مۇمكىنقەدەر ئەتلەس ئەستەرگە شىلىم يۇقتۇرۇۋېلىشتىن ساقلىنىش كېرەك.

تەتۈر خۇرۇمغا شىلىم ۋە ماشىنا يېغى يۇقۇپ قالسا ئۇنى چىقىرىۋېتىش تولىمۇ تەس بولۇپ، ماتېرىيالنىڭ سۈپىتىگە بىۋاستە تەسىر يەتكۈزىدۇ. خۇرۇم كىيىملەرنى تىكىش جەريانىدا ئۇنىسىمان پاراشوك (خۇافېن) ئىزى، قەلەم ئىزى قاتارلىقلاردىن ساقلانغىلى بولمايدۇ. شۇڭا، تەكشۈرۈش جەريانىدا ئۆچۈرگۈچ ۋە ھۆل لاتا بىلەن يېنىك سۈرتۈپ تازىلىۋېتىش كېرەك. بۇنىڭدىن باشقا، ھەر قانداق تىكىش چاكىلىرىدا يىپ ئۇچى بايقالسا كېسىۋېتىش، يىپ بوشاپ قېلىش، يىپ ئۇچى سىرتقا چىقىپ قېلىش، گىرۋىكى تۈز بولماسلىق... قاتارلىقلار ئوخشاشلا سۈپەت مەسىلىسى بولۇپ، ۋاقتىدا قايتا تۈزۈتۈش كېرەك.

2) دەزماللاش. ئادەتتە خۇرۇم يۈزىنى دەزماللاش مۇۋاپىق بولمىسا، كۆپ دەزماللىسا خۇرۇم يۈزى ئاسان قېتىۋالىدۇ، ھەم پارقىراپ قالىدۇ. دەزماللاش ئادەتتە ئەستەر ماتېرىيالىنى تۈزلەش ئۈچۈنلا ئىشلىتىلسە بولىدۇ. بولۇپمۇ ئاستى گىرۋىكى، يەڭ ئۇچى ئۆلاق چېكى قاتارلىقلارنى دەزماللاشقا توغرا كەلسە، ئەڭ ياخشىسى ئىچىدىكى ئەستەردىن دەزماللاپ تۈزلەش كېرەك. ئەگەر ئەستەر ئارقىلىق دەزماللاپ تۈزلىگىلى بولمىسا، مەسىلەن، تۆگە يۇڭى، سۈنئىي پاختىلىق ئەستەرلىك كىيىملەرنى ئوڭ يۈزىگە بىر قەۋەت سېرىق قەغەز قويۇپ ياكى ئەتلەس قويۇپ دەزماللىسا بولىدۇ.

زىننەتلەپ بولۇنغان خۇرۇم كىيىمنى ئەڭ ياخشىسى ئېسىپ قويۇش كېرەك. شۇنىڭدا بېسىلىپ، پۈرلىشىپ كېتىشتىن ساقلانغىلى بولىدۇ. ئەگەر شارائىت بولمىسا تۈز قويۇش لازىم. لېكىن، ئۈستىلەپ قويۇشتا 20 دانىدىن ئېشىپ كەتمەسلىكى لازىم.

3) قاچىلاش. خۇرۇم كىيىمنى قاچىلاشتا، قاتلاشقا بەك

ئەھمىيەت بېرىلىدۇ. مەسىلەن، قاتلىنىشى تەكشى بولۇشى، يۇزىنى، ئەستىرىنى تۈز تارتىش، بولۇپمۇ يەڭ ئەستىرى بىلەن قولتۇق ئاستىدىكى پەشىنىڭ چېكىنى چوقۇم قول بىلەن سىلاپ تۈزلەپ ئاندىن قاتلاش كېرەك. بۇنىڭ بىلەن ئەستىرىنى تۈزلەش جەريانىدا كۆزدىن قاچقان سۆپەت مەسىلىلىرىنى بايقىغىلى بولىدۇ. مەسىلەن، يەڭ ئەستىرى تولغۇشۇپ قالغانمۇ - يوق، ئەستەر تارتىشىپ قالدىمۇ - يوق دېگەندەكلەر.

ئادەتتە خۇرۇم كىيىمنى يەشىككە قاچىلاش سانىنى 20 دانىدىن ئاشۇرماسلىق كېرەك. چۈنكى، خۇرۇم قېلىن - نېپىزلىكى خىلىلا پەرقلىنىدىغان بولغاچقا، قاچىلاشتا ئالماشتۇرۇپ قاچىلاش، شۇنداقلا ھەر بىر كىيىمنىڭ ئارىلىقىغا قېلىن قەغەز قويۇپ ئايرىۋېتىش لازىم. شۇنداق قىلغاندا خۇرۇم كىيىم يۈزىنىڭ چاپلىشىپ قېلىشىنىڭ ئالدىنى ئالغىلى بولىدۇ. مىتال تۈگمە ۋە باشقا بېزەك بۇيۇملىرىنىڭ داتلىشىپ قېلىشىنىڭ ئالدىنى ئېلىش ئۈچۈن، نەملىكتىن ساقلىنىش قەغىزى بىلەن يۆگەش لازىم. قاچىلاش يەشىكىنىڭ چوڭ - كىچىكلىكى مۇۋاپىق بولۇشى كېرەك. ئەگەر يەشىك مۇۋاپىق بولمىسا بېسىلىپ پۇرلىشىپ كېتىش ئەھۋالى كۆرۈلىدۇ. بەك بوش بولسا، يۆتكەش جەريانىدا چوڭ سۈركىلىش پەيدا بولۇپ، تېرە يۈزى بۇزۇلۇپ كېتىش ئەھۋالى كۆرۈلىدۇ. خۇرۇم كىيىمنى يەشىككە قاچىلاشتىن بۇرۇن يەنە ئازراق ئەتىر چېچىۋېتىش ياكى كۈيە دورىسى سېلىۋېتىش بەك زۆرۈر.

2. خۇرۇم كىيىمنى تاللاش

خۇرۇم كىيىمنى ئاسراشتىن ئاۋۋال، ئۇنىڭ خۇرۇمىنىڭ تاللانغان خۇرۇم بولۇشى توغرىسىدا توختىلىشقا توغرا كېلىدۇ. بىر دانە سۈپەتلىك ياخشى خۇرۇم كىيىمنىڭ پاسونى يېڭى

بولۇشتىن باشقا، تىكىلىشى يېڭىچە، باھاسى مۇۋاپىق بولۇشى، تېخىمۇ مۇھىمى، خۇرۇم يۈزىنىڭ قانداقلىقىغا قاراش كېرەك. چۈنكى، خۇرۇم يۈزىنىڭ سۈپەتلىك بولۇشى شۇ كىيىم قىممىتىنىڭ 80~95 پىرسەنت لاياقەتلىك بولغانلىقىنى بىلدۈرىدۇ. شۇنىڭ ئۈچۈن خۇرۇم يۈزى شۇ كىيىم سۈپىتىنىڭ ياخشى - يامانلىقىنىڭ ئۆلچىمى بولۇپ قالىدۇ. بۇنىڭدا تۆۋەندىكىدەك بىر قانچە تەرەپلەرگە دىققەت قىلىش لازىم.

بىرىنچى، خۇرۇم كىيىم تاللىغاندا ئاۋۋال خۇرۇمنىڭ رەڭگى، سىلىق - قوپاللىقى، قېلىن - نېپىزلىكىنىڭ تەكشى بولۇشىغا دىققەت قىلىش لازىم.

ئىككىنچى، خۇرۇم كىيىمنىڭ يۇمشاق، ئېلاستىكلىقى ياخشى بولۇشىغا دىققەت قىلىش كېرەك.

ئۈچىنچى، خۇرۇم كىيىمنىڭ يۈزىنىڭ پارقىراقلىقىغا، رەڭگى ئۆڭمىگەن بولۇشىغا دىققەت قىلىش كېرەك.

3. خۇرۇم كىيىمنى ئاسراش

ئادەتتە خۇرۇم كىيىمنى كۆپ دەزماللاشقا، سۇدا يۇيۇشقا ۋە ماي تۇرىدىكى نەرسىلەر بىلەن كۆپ ئۇچراشتۇرۇشقا بولمايدۇ. ئەگەر يامغۇردا قالغان ياكى باشقا سەۋەبلەردىن نەم تارتىپ قالغان بولسا، ئۇنى سالقىن جايدا قۇرۇتۇش كېرەك. ئاپتاپقا سېلىشقا ياكى ئوتقا قاقلاشقا قەتئىي بولمايدۇ، يەنى خۇرۇم يۈزى قېتىۋالىدۇ. ئۇنىڭدىن باشقا، يەنە خۇرۇم كىيىمنى ئۇزاق مۇددەت ساندۇققا سېلىپ قويسىمۇ بولمايدۇ، بولۇپمۇ يامغۇر پەسلىدە شۇنداق. چۈنكى، خۇرۇم ماتېرىيالىنىڭ ئەڭ چوڭ كەمچىلىكى، ئاسان پاختىلىشىپ، خۇرۇم يۈزى بۇزۇلۇپ كېتىدۇ. ئەگەر خۇرۇم يۈزى يەڭگىل پاختىلاشقان بولسا، ھۆل رەخت بىلەن سۈرتۈۋەتسە، ئېغىرراقلىرىنى ئىسسىق سۇغا پاكىزلەش سۇيۇقلۇقى قوشۇپ سۈرتۈۋەتسە بولىدۇ. بۇ خىل پاختىلىشىش ئەگەر قارا رەڭلىك ياكى توق جىگەر رەڭلىك

خۇرۇم كىيىمدە كۆرۈلسە، يۇقىرىقىدەك سۈرتۈش ئارقىلىق ئەسلىگە كەلتۈرگىلى بولىدۇ. ئەگەر خۇرۇم كىيىم سۇس رەڭلىك كىيىم بولسا، ئۇنىڭدا كۆرۈنەرلىك قارا ئىز قالىدۇ - دە، سىرتقى كۆرۈنۈشىگە ئېغىر تەسىر يەتكۈزىدۇ. شۇڭا، خۇرۇم كىيىمنى ئەڭ ياخشىسى ئېسىپ قويۇش، ھەر قېتىملىق يامغۇر پەسلىگە كەلگەندە، قەرەللىك شامالغا سېلىپ تۇرۇش كېرەك. ئەڭ ياخشىسى، خۇرۇم كىيىمنى نەملىك سۈمۈرگۈچى دورا بىلەن بىللە قويۇش لازىم. شۇنىڭدەك، خۇرۇم كىيىم يۈزىگە ئۇچلۇق، تىغلىق، قاتتىق نەرسىلەرنىڭ تېگىپ كېتىشىدىن ساقلىنىش لازىم.

ئەگەر خۇرۇم كىيىمنىڭ مېتال تۈگمە، سىيرىتمىلىرى بولسا، يۇمشاق رەخت بىلەن سۈرتۈۋەتسىلا بولىدۇ. شۇنداق قىلغاندا داتلىشىپ قېلىشتىن ساقلانغىلى بولىدۇ.

ئالتىنچى ئالاھىدە خۇرۇم كىيىم تىكىش

خۇرۇم كىيىمنىڭ ئومۇملىشىشى ۋە تەرەققىي قىلىشىغا ئەگىشىپ، كىيىم ـ كېچەك ھەۋەسكارلىرى ۋە كىيىم تىكىش ئۇستىكارلىرى ئائىلىدە كۈندىلىك ئىشلىتىلىدىغان كىيىم تىكىش ماشىنىسى ئارقىلىق ئەرزان باھالىق، پاسونى يېڭى خۇرۇم كىيىملەرنى تىكىشنى ئارزۇ قىلماقتا. بۇ تامامەن مۇمكىن بولىدىغان ئىش. تۆۋەندە ئائىلىدىكى تىكىش ماشىنىسى بىلەنمۇ تىكىشكە بولىدىغان مەزمۇنلارنى تونۇشتۇرۇپ ئۆتىمىز.

1. ئەندىزە تەييارلاش

خۇرۇم كىيىم تىكىشتە ئەندىزە (نۇسخا) كەم بولسا بولمايدىغان شەرت. ئادەتتە ئەندىزە تەييارلاش رەسمىيەتلىرىنى ئادەتتىكى كىيىملەرنى كەسكەندەك ئاددىيلاشتۇرۇشقا بولىدۇ. قەغەزگە ئالدى پەش، ئارقا پەش، يەڭ، ياقا قاتارلىق چوڭ نۇسخىنى سىزىپ، ئاندىن بۆلۈپ تولۇق پۈتكۈزۈپ چىققىلى بولىدۇ. بۇنى تېخنىكا جەھەتتە پىشقان ئۇستا بولسا، تىكىش ھەققى قويغانغا قاراپ چوڭايتىدۇ. خۇرۇم كىيىمدە ئۆزى لايىھەلىگەن بۆلۈش تەلىپىگە ئاساسەن تىكىش ھەققى قويسا بولىدۇ. ئەمما، بۇنداق قىلغاندا بەزى خاتالىقلار كۆرۈلۈشى مۇمكىن. لېكىن، تىكىش جەريانىدا ئاساسىي تىكىلىشى تىكىلىپ بولغاندىن كېيىن، قايتا ئومۇمىي ئۆزۈنلۈقنى سىلىشتۇرۇپ، بۇ كەمتۈكلۈكنى تولۇقلاپ كېتىشكە بولىدۇ. ئۇنۇمى ئوخشاشلا ياخشى بولىدۇ. بۇ خىل ئۇسۇل ئوخشاشلا يەككە كىچىك نۇسخا ئىشلەپچىقىرىشقا مۇۋاپىق كېلىدۇ.

2. خۇرۇم كىيىم تىكىشتىن ئاۋۋالقى تەييارلىق

خۇرۇم كىيىم تىكىشتىن ئاۋۋال كېرەكلىك خۇرۇمدىن قانچە سانتىمېتىر كېتىدىغانلىقىنى بىكىتىش لازىم. بۇنى بېكىتىشتە ساپ نۇسخىنىڭ دائىرىسىگە ئاساسەن ھېسابلاپ، ئۇنى ئىشلىتىش نىسبىتىگە بۆلسىلا كېرەكلىك خۇرۇم چىقىدۇ. مەسىلەن، بىر ئايالچە پىلاتىنىڭ نۇسخىسىغا 1.8 كىۋادرات مېتىر خۇرۇم كېرەك بولىدۇ، ئەگەر ئۆچكە خۇرۇمىنىڭ پايدىلىنىش نىسبىتى 80~95 پىرسەنت بولسا، $1.8(m)^2 \div 80\% = 2.3(m)^2$ بولىدۇ. بۇ دەرىجىگە چۈشكەن كېرەكلىك خۇرۇمغا قارىتىلغان. ئادەتتە خۇرۇمنىڭ سۈپەت پەرقى بەك چوڭ بولغاچقا، پايدىلىنىش نىسبىتىنى مۇۋاپىق ئاشۇرۇشقا ياكى كېمەيتىشكە بولىدۇ. ئۇنىڭدىن باشقا، يەنە پاسونغا قاراپ ماتېرىيالنىڭ ئاز - كۆپ كېتىشىنى ئويلىشىش لازىم. چوڭ پارچىغا ماتېرىيال كۆپرەك كېتىدۇ ھەم ئۇشتاق پارچىلىرىمۇ كۆپ بولىدۇ. بۇنىڭ بىلەن كىچىك پارچىغا ماتېرىيال سەپلەش ئاسان بولىدۇ. خۇرۇم تاللاشقا كەلسەك، يۇقىرىدا سۆزلەپ ئۆتكەنگە ئاساسەن تاللىسا بولىدۇ. رەڭگى، قوپال - سىلىقلىقى، قېلىن - نېپىزلىكى قاتارلىق ئۈچ تەلەپكە خۇرۇم سۈپىتى تولغان، يۇمشاق، ئېلاستىكلىقى ياخشى بولغان قول سېزىمىنىڭ تەلىپىگە قارىتا ئالاھىدە دىققەت قىلىپ ئىنچىكىلىك بىلەن تاللاش كېرەك. يۇقىرىدىكى ئامىللار خۇرۇمنىڭ سۈپىتىنى تاللاشتا قويۇلىدىغان ئاساسىي تەلەپ. خۇرۇم يۈزىدىكى زەخىمنىڭ كۆپ - ئازلىقىغا كەلسەك، ئۆزى بەلگىلىگەن ماتېرىيال ئىشلىتىش ئەھۋالىغا ئاساسەن مۆلچەرلىسە بولىدۇ. چوڭ پارچە نۇسخىغا بىر ئاز يۇقىرى تەلەپ قويۇلىدۇ. بۆلۈنۈشى كىچىك بولغان پاسونغا خۇرۇمنىڭ سۈپىتى ياخشى بولسا، زەخىم كۆپرەك بولسىمۇ ئاسان قاچۇرغىلى ياكى پايدىلانغىلى بولىدۇ.

3. خۇرۇم كىيىمنى كىيىش

خۇرۇم كىيىمنى كىيىشتە ئۇچىنچى چوڭ مەزمۇندا سۆزلەنگەن تەلەپ بويىچە مەشغۇلات قىلسا بولىدۇ. لېكىن، بەزى تېخنىكا ۋە سۈپەت جەھەتتىكى مەسىلىلەرنى ئەمەلىي ئەھۋالغا قاراپ بىر تەرەپ قىلىش كېرەك.

ئالاھىدە خۇرۇم كىيىم تەييارلاشتا، ئاۋۋال خۇرۇمنى تەييارلاپ، شۇ خۇرۇمنىڭ ئالاھىدىلىكىگە ئاساسەن، ماتېرىيال ئىشلىتىشنى بىرلەشتۈرۈپ تۈرۈپ پاسون بېكىتىلىشى كېرەك. خۇرۇمنىڭ باھاسى يۇقىرى، يەنە كېلىپ ئالاھىدە تەييارلىنىدىغان سان كۆپ بولمىغانلىقتىن، ئىمكانقەدەر ماتېرىيالنى قالدۇرماي ئىشلىتىش لازىم. مۇشۇنداق قىلغاندىلا تەننەرخىنى تۆۋەنلەتكىلى بولىدۇ. خۇرۇم ماتېرىيالدىن تولۇق، مۇۋاپىق پايدىلىنىش ئۈچۈن تۆۋەندىكى بىر نەچچە تەرەپكە ئالاھىدە قاراش كېرەك.

(1) تەييارلانغان خۇرۇمنىڭ چوڭ ـ كىچىكلىكى، سۈپىتىنىڭ ياخشى ـ يامانلىقىغا ئاساسەن نۇسخىنى بېكىتىش لازىم.

(2) خۇرۇمغا سۈنئىي يۇڭ، قوي يۇڭى، توقۇلما، مويلۇق تېرە قاتارلىقلارنى كىرىشتۈرۈپ ئىشلىتىشكە بولىدۇ.

(3) ئەمەلىي كېسىش جەريانىدا پەقەت ئورۇنلاشتۇرغىلى بولمايدىغان چوڭ پارچىنى ۋاقتىنچە بۆلسىمۇ بولىدۇ.

4. ئائىلىدە ئىشلىتىلىدىغان ماشىنىنى ئۆزگەرتىش

ئائىلىدە ئىشلىتىلىدىغان ئادەتتىكى 15 تىپلىق ماشىنا خۇرۇم كىيىم تىكىشكە تامامەن بولىدۇ. لېكىن، بەزى

مۇناسىۋەتلىك بۆلىكىنى بىرئاز ئۆزگەرتىشكە توغرا كېلىدۇ. مەسىلەن، يېڭى ماشىنىنىڭ كۆز تاختىسىنىڭ تۆشۈكى بەك كىچىك بولغاچقا، ئىككى مىللىمېتىر ئەتراپىدا چوڭايتىش ھەم سىلىقلاشقا توغرا كېلىدۇ. ماشىنا يىڭنىسىنى 16- دىن 18 - نومۇرلۇق يىڭنىلەرگە ئۆزگەرتىش كېرەك. شۇنداقلا بۇ ماشىنىنىڭ تاپان بېسىمى يېتەرلىك بولمايدۇ. شۇڭا، ئۆلچەملىك تاپاننىڭ يېرىمىنى كېسىۋېتىپ ئاندىن ماشىنىدىكى ئەسلىي تاپان پۇرژىنىسىنىڭ ئۈستىگە قويۇش ئارقىلىق تاپاننىڭ بېسىمىنى ئاشۇرۇشقا بولىدۇ. شۇنىڭ بىلەن بىللە يىڭنە ئارىلىقىنى ئۇزارتىش، يەنى تەڭشەكنى چوڭ ئورۇنغا يېقىنلاشتۇرۇش، ئاندىن ئۈچ سانتىمېتىرلىق 9 - ، 10 - يىڭنە ئىشلىتىلسە بولىدۇ.

بۇ خىل ئائىلىدە ئىشلىتىلىدىغان ماشىنىدا خۇرۇم كىيىم تىككەندە قەغەز چىۋىق ئىشلىتىلىشى كېرەك. ئەگەر 15 تىپلىق ماشىنىغا سولياۋ تاپان ئىشلەتسە تېخىمۇ ئاسان يىپ ئاتلايدىغان بولىدۇ. ئادەتتە مەخسۇس 15 تىپلىق ماشىنىغا ئىشلىتىلىدىغان سولياۋ تاپان ئاز ئۇچرايدۇ. ئەگەر قەغەز چىۋىققا ئادەتلەنمىسە ماي سۈرتۈپ ئىشلەتسىمۇ بولىدۇ. بۇلۇت، پاختا ياكى سوكىنىدا تولدۇرغۇچى تىكسە ئۈنۈمى بىرئاز ياخشى بولىدۇ. لېكىن، بۇ خىل تىكىش خۇرۇمنىڭ ئوڭ يۈزىگە ماس كېلىدۇ. خۇرۇمنىڭ تەتۈر يۈزى ياكى تەتۈر خۇرۇمغا ماس كەلمەيدۇ. بەزى سۇس رەڭلىك خۇرۇمغا ئىشلىتىشكە تېخىمۇ بولمايدۇ - دە، ئىشلىتىش دائىرىسى مەلۇم دەرىجىدە چەكلىمىگە ئۇچرايدۇ.

5. خۇرۇم كىيىمگە ئىشلىتىلىدىغان يەملەش ماتېرىيالى

خۇرۇم كىيىمگە ئىشلىتىلىدىغان بېزىن شىلىم مەخسۇس تەييارلىنىدىغان، مەخسۇس ئىشلىتىلىدىغان شىلىم

بولۇپ، بازاردا كەڭرى سېتىلمايدۇ. ئەگەر پىششىق كاۋچۇك يېلىمى سېتىۋالالىسا ئۇزى تەييارلىسىمۇ بولىدۇ. ئۇزى تەييارلىغاندا كاۋچۇك يېلىمىنى ئۇششاق كېسىپ ئىككى ھەسسە بېنزىنغا چىلاپ قويۇپ، كۆپكەندىن كېيىن ئون ھەسسە بېنزىن قۇيۇپ تەكشى ئارىلاشتۇرسا بولىدۇ. يەنە ۋېلسىپىت كامېرىنى يەملەيدىغان يېلىم (كىلە)نى ئىشلەتسىمۇ بولىدۇ. ھازىر يەملەشكە كۆپىنچە ئادەتتىكى سوپۇن ئىشلىتىلىۋاتىدۇ، يەنى سوپۇننى ئازراق سۇغا تەگكۈزۈپ باستۇرماقچى بولغان چاكىنىڭ ئىككى تەرىپىگە سۈرتۈپ بىرئاز قۇرۇغاندىن كېيىن تۈزلىسە بولىدۇ. يەنە بەزىلەر يەملەك سارۇچكىسىنى ئىشلىتىدۇ. لېكىن، بۇ يەملەك سارۇچكىسىنى ئىشلىتىش بىر ئاز قولايسىز ھەم ئاسان يەملەنمەيدىغان بولغاچقا، شۇڭا، ئادەتتە خۇرۇم كىيىم تىكىشتە ئامال بار چاكىنىڭ قۇرۇلمىسىغا شىلىم ئىشلىتىش ئازايتىلىۋاتىدۇ. مەسىلەن، ئاددىي نۇسخا چوڭايتىش ئەسۋابىنى ئىشلىتىش. بۇنىڭدا نۇسخا چوڭايتقاندا ھەرخىل ئۆلچەمدە چاك قويۇشقا توغرا كېلىدۇ. شۇنىڭ ئۈچۈن ئوخشاشمىغان ئورۇننىڭ تىكىش ھەققىنى قويۇش ئۆلچىمىگە ئاساسەن نەچچە يۈرۈش قوش سىزىقلىق ماي قەلەم تەييارلىۋالسا بولىدۇ. بۇنى ئىشلىتىش ئىنتايىن قولايلىق (99 ـ رەسىم).

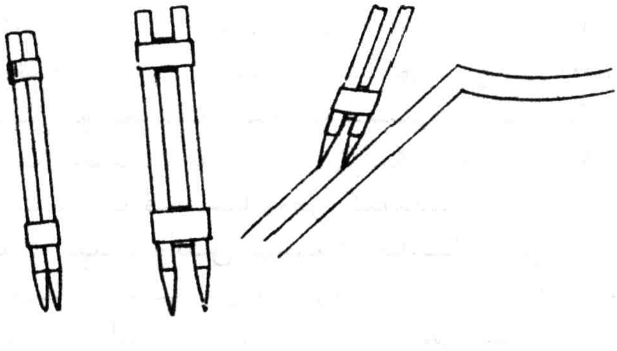

99 ـ رەسىم

ئۇنىڭدىن باشقا يەنە رېزىنكە قىسىدىغان جازا تەييارلاشمۇ ئىنتايىن مۇھىم. مەسىلەن، 60 سانتىمېتىر ئۇزۇنلۇقتىكى رېزىنكىنى تىكىشتە ئەگەر بىر دانە رېزىنكە قىسىدىغان جازا تەييارلانسا، تىكىش تېخىمۇ ئاسان بولىدۇ. ھەم مەھسۇلات سۈپىتىنى يۇقىرى كۆتۈرگىلى بولىدۇ (100 ـ رەسىم).

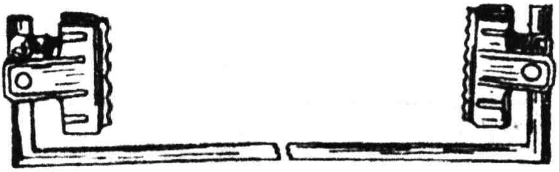

100 ـ رەسىم

بۇ خىل قىسقۇچنىڭ ئېغىزى ئەڭ ياخشىسى ھەرە چىشى شەكىللىك بولسا قىسىش كۈچى ياخشى بولىدۇ. مەشغۇلات ئېلىپ بارغاندا ئالدى بىلەن رېزىنكىنىڭ ئىككى بېشىنى تىكىۋېتىپ، ئاندىن ئايرىم جازىغا قىستۇرۇپ مۇقىملاشتۇرغاندىن كېيىن مەشغۇلات ئېلىپ بارسا بولىدۇ.

6. تېخنىك خادىملارنى تەربىيەلەش

خۇرۇم كىيىملەرنى تىككۈچىلەر ھازىرغا قەدەر يەنىلا قولدا مەشغۇلات ئېلىپ بېرىشنى ئاساس قىلىپ كېلىۋاتىدۇ. ئۇنىڭ ئالاھىدىلىكى بولسا، تېخنىكىنى ئىگىلەش تېز. لېكىن، تېخنىكىنى مۇكەممەللەشتۇرۇش بىر قەدەر ئاستا. پۈتۈن ئىش بۆلىكىنىڭ تېخنىكىسىنى ئىگىلەشكە تېخىمۇ كۆپ ۋاقىت كېتىدۇ. يىراقنى كۆزلىگەندە، ئاز دېگەندە 3~4 يىل ۋاقىت سەرپ قىلىشقا توغرا كېلىدۇ.

بۇ يەردە دېيىلىۋاتقان تېخنىك خادىملىرىنى تەربىيەلەش بولسا، ئۆز كەسپىنى قىزغىن سۆيىدىغان، كەسپىي تېخنىكىنى تولۇق ئىگىلىگەن، بەدەن ساپاسى ساغلام بولغان ئوتتۇرا دەرىجىدىكى تېخنىك خادىملارنى

يېتىشتۈرۈشكە قارىتىلغان.

1) تېخنىكا خادىم تەربىيەلەش ھەققىدە ئۇمۇمىي چۈشەنچە

يېڭى قوبۇل قىلىنغان شاگىرتلارغا ئالدى بىلەن كارخانىنىڭ ئومۇمىي ئەھۋالى، مەشغۇلات قورۇلمىسى، ئىشلەپچىقىرىش جەريانىنى تونۇشتۇرۇش. شۇنداقلا بۇ يېڭى شاگىرتلاردا جاپالىق ئىگىلىك تىكلەش ئىدىيەسىنى تۇرغۇزۇپ، ئاكتىپلىق بىلەن يۇقىرىغا ئىنتىلىش ئىرادىسىنى مۇكەممەللەشتۈرۈش، شۇنىڭ بىلەن بىللە خورۇم مەھسۇلاتلارنى تونۇشتۇرۇپ، بۇلاردا بازار ئېھتىياجلىرى ئارىسىدا تېخنىكىلىق تەلەپلەرگە نىسبەتەن دەسلەپكى چۈشەنچىنى پەيدا قىلىش ھەم ھەربىر شاگىرتنىڭ چۈشەنچىسىگە ئاساسەن شەخسنىڭ ھەۋىسى، ئالاھىدىلىكى بويىچە ئۇلارغا ئىش تەقسىم قىلىش، شارائىتى بار ئورۇنلار بىر ئاي ئەتراپىدا ئۆزگىرىپ ئىش ئورنىنى ئالماشتۇرۇپ تەربىيەلىسە تېخىمۇ ياخشى بولىدۇ. بۇنىڭ بىلەن شاگىرتلارنىڭ ساپاسىنى يۇقىرى كۆتۈرۈشكە تېخىمۇ پايدىلىق بولىدۇ.

يۇقىرىقىلاردىن باشقا يەنە شاگىرتلارغا دەسلەپكى قەدەمدە خورۇم مەھسۇلاتلارنىڭ ئاساسى، ئەسلىي ماتېرىيالى، خورۇم تۈرى، ئەستەر، ئاساسىي ۋە ياردەمچى ماتېرىياللاردىن مېتال قوشۇمچە بۆلەكلىرىنىڭ خاراكتېرى، ئۆلچىمى، ئىشلىتىلىشىنى چۈشەندۈرۈش كېرەك.

2) ئىش كېسىش خادىمى

(1) ئىش كېسىش خادىمى نۇسخا ئېلىش بىلەن تىكىش ھۈنەر ـ سەنئەتنى پىششىق بىلىشى؛

(2) ئىش كېسىش خادىمى خورۇمنىڭ ئاساسى ۋە ئىككىنچى ئورۇننى، يوشۇرۇنغان ئورۇننى ۋە زەخىمدىن پايدىلىنىش ئۆلچىمىنى ئىگىلىگەن بولۇشى؛

(3) ئىش كېسىش خادىمى كېسىش، خورۇم يۈزىنى

دەزماللاش، تۈزلەشنى مەشىق قىلغان بولۇشى.

(4) خۇرۇم ماتېرىيالنى ئومۇملاشتۇرۇپ پايدىلىنىش ۋە ھېسابلاشنى بىلىشى كېرەك.

3) شاگىرتلارنى تەربىيەلەش رېتىمى

(1) تېخنىك خادىم نۇسخىنى تىكىش ھۈنەر - سەنئەت تەلىپى ئاساسىدا پىششىق بىلىشى كېرەك.

(2) دەسلەپ ئۆگەنگۈچى خادىملار ئالدى بىلەن ماتېرىيال تىزىشنى ئۆگىنىشى، پۈتۈن كىيىمنى تىزىپ بولغاندىن كېيىن ئۇستىكارنىڭ يېتەكچىلىكىدە بىردىنبىر باھالاپ بېكىتكەندىن كېيىن كېسىشنى باشلىشى كېرەك.

(3) شاگىرتلارنىڭ ماتېرىيال كېسىشتىكى ئاساسىي مەشىق. ماتېرىيال كېسىشتە رەتلىك، تۈز، يولى بويىچە، قايچا گۈلى (تەكرار ياكى كەم كېسىش ئېغىزى) بولماسلىق. خۇرۇم يۈزى چوقۇم تۈز، سىممېترىيەلىك، ماتېرىيالنىڭ چوڭ - كىچىكلىكى، قېلىن - نېپىزلىكى، قوپال - سىلىقلىقى، رەڭگى تەكشى بولۇش. قايچا بىلەن كېسىلگەن قايچا كۆزى، ئۇرۇلغان بەلگە تولۇق، توغرا بولۇش تەلەپ قىلىنىدۇ.

(4) شاگىرتلارنىڭ ماتېرىيال چىگىش مەشقىدە چوڭ ماتېرىيال سىرتىدا، كىچىك ماتېرىيال ئىچىدە چىگىش، خۇرۇمنى بەك چىڭ يۆگىۋېتىشتىن ساقلىنىش، تارتىپ، سوزۇپ يۆگەش ئۇسۇلىنى قوللىنىشتىن ساقلىنىش لازىم. مەقسەت، سىرتقى قاتلاق، خۇرۇم يۈزىنىڭ تارتىلىپ ئەسلىي نۇسخا سوزۇلۇپ كېتىشتىن ساقلىنىشتىن ئىبارەت. ئەمەلىيەتتە، تارتىپ يۆگىگەن خۇرۇملاردا خۇرۇملارنىڭ ئوخشىماسلىقى بىلەن 1~3 سانتىمېتىرچە سوزۇلۇپ كېتىدۇ. شۇنىڭ ئۈچۈن قاتلىغاندا بەك چىڭ يۆگىۋېتىشتىن ساقلىنىش لازىم. چىگىش يىپنى چوقۇم چىڭ چىگىش، ئەڭ ياخشىسى «+» شەكلىدە چىگىش كېرەك. شۇنىڭدا ھەرخىل سەۋەنلىكتىن ساقلانغىلى بولىدۇ.

4) تىككۈچى خادىم

تىكىمچىلىكتە تىكىش ئىشى ئاساسىي ئىش تۈرى. بۇ ئىش تۈرىنى تۆۋەندىكى باسقۇچلار بويىچە ئېلىپ بارسا بولىدۇ.

تىكىش مەشىقى. يېڭى تىكىشنى ئۆگەنگۈچىلەر ماشىنا يىڭنىسىگە يىپ ئۆتكۈزمەي تۈز تىكىش، چاك ئۇلاش مەشىقلىرىنى قىلىشتا قەغەز ياكى رەخت ئىشلەتسە بولىدۇ. رەسمىي قولى كۆنگەندە ئاندىن ئۇششاق خۇرۇمنى مەشىق قىلىش كېرەك. بۇنىڭدا تىكىشتىكى سۈرئەتنىڭ تېز - ئاستىلىقى، يىڭنە ئارىلىقىنىڭ تەكشىلىكى، ئايلىنىشنىڭ تەبىئىيلىكى، پۇتتا تېپىپ ئىشلىتىدىغان ماشىنىنى تەتۈر تەپمەسلىكى قاتارلىق ئىش ھالقىلىرىغا ئالاھىدە دىققەت قىلىشى كېرەك.

تىكىشنى ئۆگەنگۈچىلەردىن ئېلىنىدىغان ئىمتىھان ئۆلچىمىدە 3~4 كۈن ئىچىدە قولدا ماشىنىنىڭ تاسما چاقىنى مىدىرلاتماي يىڭنىنى كۆتۈرەلەيدىغان ھەم چۈشۈرەلەيدىغان بولۇشى ۋە تىكىش بىر يىڭنە ئىچىدە كونترول قىلىنغان بولۇشى لازىم. پارچە خۇرۇمدا تىكىشنى مەشىق قىلغاندا قەغەز قىستۇرۇپ ئىشلەشنى ئۆگىنىش، مەلۇم دەرىجىگە يەتكەندە ئاستى - ئۈستىگە يىپ ئۆتكۈزۈپ، ھەرخىل تىكىشنى مەشىق قىلىش، مەسىلەن، تۈز چاك، يىپ باستۇرۇش، ئەگىتىپ تىكىش، يۇملاق چىقىرىپ تىكىش، پاراللېل سىزىقنىڭ ئارىلىقىنىڭ كەڭ - تارلىقى بىردەك بولۇش، يىڭنە ئارىلىقى بىردەك بولۇش قاتارلىقلار. ئاندىن ئۆرۈش ئېغىزىنى ئېتىشنى، خۇرۇم كىيىمنىڭ كىچىك بۆلەكلىرىنى تەييارلاشنى مەشىق قىلىش لازىم. مەسىلەن، تۆشۈك ئېچىش، يانچۇق ئېچىش، كىچىك تاسما تەييارلاش، يانچۇق قاپقىقى تەييارلاش، سىيرىتما بېكىتىش قاتارلىقلار. ئەڭ ئاخىردا كىيىمنى تولۇق تىكىشكە كىرىشسە بولىدۇ. بۇنى ئۆگىنىشكە تەخمىنەن ئۈچ كۈن ۋاقىت كېتىدۇ.

كىيىمنى تولۇق تىكىشتە ئالدى بىلەن باش ماشىنىدا تىكىش ئىش بۆلىكىنى مۇمكىنقەدەر ئىنچىكىلىك بىلەن ئايرىش كېرەك. ئاساسىي مەشىقتىن تولۇق ئۆتكەندىن كېيىن چوڭ مېخانىزملىق ئىش بۆلىكىگە كىرسە بولىدۇ. ئادەتتە مەشغۇلاتنىڭ ھەممىسى تەلەپكە يەتكەن بولىدۇ.

ئادەتتە ئەستەر كېسىش، يېرىم تەييار ۋە تەييار بۇيۇمنى تەكشۈرۈش، تۆشۈك تورلاش، تۈگمە قاداش قاتارلىقلار ئومۇملاشتۇرۇلۇپ قوشۇمچە ئىش بۆلىكى دېيىلىدۇ. كېسىش - تىكىشنىڭ ئاساسىي ئىش بۆلىكىدە تەجرىبىسى مول، ئىشقا پىششىق تېخنىك ئۇستىلار بولۇشى، بولۇپمۇ تەييار بۇيۇم بىلەن يېرىم تەييار بۇيۇمنى تەكشۈرۈشتە تەجرىبىلىك ئۇستىكار بولۇشى لازىم. تەكشۈرۈش جەريانىدا ھۈنەر - سەنئەت تەلىپى بويىچە تەلەپنى قاتتىق قويۇشى لازىم.

7. خۇرۇم كىيىمنىڭ ئەسلى ماتېرىيالى ۋە قوشۇمچە ماتېرىيالىنى مۇۋاپىق ئىشلىتىش

ئادەتتە خۇرۇمنىڭ باھاسى قىممەت بولغاچقا، بىر كىيىمنىڭ تەننەرخى بارلىق ماتېرىيالنىڭ 80~90 پىرسەنتىگە توغرا كېلىدۇ. شۇڭا، تەننەرخنى تۆۋەنلىتىشتە خۇرۇم مەنبەسىنى تېجەش زۆرۈر. بۇ خۇرۇم كىيىم ئىشلەپچىقىرىشتا مەنپەئەتكە ئېرىشىدىغان مۇھىم نۇقتا. بۇنى ئەمەلگە ئاشۇرۇش باشقۇرغۇچى خادىم، تېخنىك خادىم ۋە كېسىش خادىمىنىڭ ئاساسىي ۋەزىپىسىدۇر.

1) خۇرۇم ماتېرىيالنى مۇۋاپىق ئىشلىتىش

خۇرۇمنىڭ چوڭ - كىچىكلىكىگە، سۈپىتىنىڭ ياخشى - يامانلىقىغا ۋە خۇرۇمنىڭ دەرىجىسىگە قاراپ نۇسخا ۋە پاسون

بېكىتىدۇ. مەسىلەن، كىيىم پاسونىغا چوڭ خورۇمنى تاللاش لازىم. ئەگەر كىچىك كىيىم كېسىلسە مۇۋاپىق بولمايدۇ. چۈنكى، ئۇلاقنىڭ ئۆزىمۇ بىر تىكىش ھەققى بولۇپ، ئىسراپچىلىق بولىدۇ. ئەگەر بىر پارچە چوڭ خورۇمدا ئوتتۇراھال ئۇزۇن پەلتو كېسىلسە بىر قەدەر مۇۋاپىق بولىدۇ. ئادەتتە بىر تۇركۇم خورۇم ئارىسىدا ئېنى چوڭ ھەم زەخمىسى بار بولغان دەرىجىلىك خورۇمنىڭ ئىگىلىگەن نىسبىتى ئازراق بولسا، بۇ خورۇمنى نۇقتىلىق ئورۇنغا ئىشلىتىش كېرەك. قالغىنىنى ئۇلىقى كۆپ بولغان خورۇم كىيىمگە ئىشلەتسە بولىدۇ. شۇنىڭدا ئۇ بىر تۇركۇم خورۇمنىڭ پايدىلىنىش نىسبىتى 80~90 پىرسەنتتىن يۇقىرى بولغان بولىدۇ ھەم تەلەپمۇ شۇنىڭغا يەتكەن بولۇشى كېرەك. ئاندىن يۇقىرى ئۈنۈمگە ئېرىشكىلى بولىدۇ. ئەگەر بىر كىيىمنىڭ ئۆز تەننەرخىدىن ئالغاندا، تېخنىكا جەھەتتە ئىسراپ بولغان خورۇم 10~20 پىرسەنت بولسا، ھەتتا ئۇنىڭدىنمۇ كۆپ ئىسراپ قىلىنغان بولسا، بۇ ئىسراپ بولغان خورۇمنى تىكىلىپ پۈتكەن بارلىق خورۇم كىيىمگە چاچقاندا، ئۇ كىيىملەرنىڭ تەننەرخى ئۆرلەپ كېتىدۇ. شۇنىڭ ئۈچۈن كارخانا باشقۇرۇش خادىمى بىر تۇركۇم ئەسلىي خورۇمنىڭ سانىنى سېلىشتۇرۇپ، دەرىجىسىنى پەرقلەندۈرۈپ چىقىشى كېرەك. مەسىلەن، خورۇم مەنبەسىنىڭ باھاسى دەرىجە تەلىپىگە ماس كېلەمدۇ ـ يوق؟ ئەگەر خورۇمنىڭ سۈپىتى بەك ناچار بولسا، تولۇقلاشقا تېگىشلىكىنى تولۇقلاش، قايتۇرۇشقا تېگىشلىكىنى قايتۇرۇش لازىم. ئۇنىڭدىن باشقا، ئەسلىي خورۇمنىڭ ئالاھىدىلىكىگە ئاساسلىنىپ كىيىمنىڭ پاسونىنى بېكىتىش. مەسىلەن، بىر دانە كىيىمنىڭ ئەڭ چوڭ كېسىلىش پارچىسى يەڭ، ئالدى پەش. بۇ كىيىمنىڭ يەككە ئىسراپ بولىدىغان قىسمى بولۇپ، بەلگىلەنگەن مىقدار 25 كىۋادرات چى بولىدۇ. دېمەك، تەخمىنەن 3~5 كىۋادرات چىلىق ئۆچكە خورۇمدىن 6~7 دانە كېتىدۇ. ئۇنىڭ

ئىچىدىكى چوڭ پارچە يەڭ بىلەن ئالدى پەشكە چوقۇم بەش كىۋادرات چى ئەتراپىدىكى خۇرۇمدىن ئۈچ دانىسى كېتىدۇ. شۇنداق ھېسابلىغاندا خۇرۇم كىيىمنىڭ يەككە دانىسىنىڭ نىسبىتى چىقىدۇ. ئاندىن كېيىن، بۇ بىر تۈركۈم خۇرۇم بۇ كىيىمنىڭ پاسونىغا ماس كېلىدىغان ـ كەلمەيدىغانلىقىنى بېكىتكىلى بولىدۇ. مەسىلەن، بىر ئورام خۇرۇم 20 دانە ھېسابلانسا، ئۆلچەم تالونىغا ئاساسەن 20 دانە خۇرۇم ئىچىدىن پەقەت 8~9 دانىسى بەش كىۋادرات چى ئەتراپىدا چىقسا مۇۋاپىق بولىدۇ. ئەكسىچە، كۆپ قىسمى بەش كىۋادرات چىدىن چوڭ خۇرۇم بولسا، تېخىمۇ چوڭ پارچىسى بار پاسونغا ئورۇنلاشتۇرۇش كېرەك. 8~9 دىن ئاز بولغان 5 كىۋادرات چى ئەتراپىدىكى خۇرۇمدىن ئېشىپ قالغان قىسمى چوقۇم كۆپ بولىدۇ. بۇ ئالدىن پايدىلىنىش نىسبىتىگە يەتمەيدۇ ھەم خۇرۇم مەنبەسى بىز ئالدىن ئويلىغاندەك ئۇنداق كۆڭۈلدىكىدەك بولماسلىقى مۇمكىن. شۇڭا، ئىشلەپچىقىرىشقا ئورۇنلاشتۇرغاندا ئالدى بىلەن كۆڭۈلدە سان بولۇشى كېرەك. يەنى ئىشلىتىلىش مۇۋاپىق بولۇش، خۇرۇمنىڭ ئېنىنىڭ چوڭ ـ كىچىكلىكى مۇمكىنقەدەر پاسون تەلىپىگە ماس بەلگە بولۇش، خۇرۇمنى تولۇق ئىشلىتىش، ئىسراپ قىلماسلىق، ماتېرىيالنى ئاز قايتۇرۇش كېرەك.

بۇنىڭ ئۈچۈن خۇرۇم ماتېرىيالنى كەسكەندە تېخنىكىلىق تەلىپى بويىچە بولۇش ۋە يەككە ئىسراپ بولۇش مىقدارىنى ئاشۇرۇۋەتمەسلىكتىن باشقا يەنە پۈتۈن خۇرۇمنىڭ پايدىلىنىش نىسبىتى ئالدىن ھېسابلىغان تەلەپكە يەتكەن بولۇشى كېرەك. مەسىلەن، بىر كىيىمگە يەككە ئىسراپ قىلىنىدىغان خۇرۇم بەش كىۋادرات چى بولسا، پىلاندا 1000 دانە خۇرۇم چاپان ئىشلەپچىقارماقچى بولسا، 25000 كىۋادرات چى خۇرۇم لازىم بولىدۇ. خۇرۇمنىڭ سۈپىتىگە ئاساسەن يەنە نەچچە پىرسەنت قالدۇق مىقدارىنى قوشساق، بۇ قالدۇق مىقدار پايدىلىنىش نىسبىتى بولىدۇ. بېكىتىلگەندىن كېيىن

پىلان بويىچە ئىش ئېلىپ بارسا بولىدۇ. بولمىسا بۇ تۈركۈم مەھسۇلاتنىڭ تەننەرخىگە تەسىر يېتىدۇ. ئەسلىي خۇرۇمنىڭ پايدىلىنىش نىسبىتىنى بېكىتىشتە تۆۋەندىكىدەك بىر نەچچە تەرەپلەرگە ئالاھىدە قاراش كېرەك.

(1) ئەگەر بىر نەچچە پارچە لاياقەتلىك خۇرۇمدىن نۇسخا ئېلىپ تەكشۈرۈش ئارقىلىق پاسون بويىچە ئورتاق سانىنى چىقارغاندا، ئەگەر ھەر بىر باغلامدا بىر دانە خۇرۇمنى ئىشلەتكىلى بولمىسا، تەخمىنەن بەش پىرسەنت خۇرۇم قايتۇرۇلىدۇ.

(2) خۇرۇمنىڭ رەڭگى، سىلىق - قوپاللىقى ۋە ھەر تۈركۈم خۇرۇم مەنبەسىنىڭ پەرقى بىر ئاز چوڭ بولسا، نۇسخىنى 3~4 باغلام خۇرۇم ئىچىدە بىر نەچچە دانىنى ماسلاشتۇرۇپ كۆرۈپ بېقىش كېرەك. ئاندىن پايدىلىنىش نىسبىتىنى بىلگىلى بولىدۇ.

(3) ئەگەر خۇرۇمنىڭ زىيىنى كۆپ بولۇپ، پۈتۈن بىر خۇرۇمنىڭ زىيىنلىك نىسبىتى بەلگىلەنگەن پايدىلىنىش دائىرىسىدىن ئېشىپ كەتسە، ئۇنى ئىشلەتمەسلىك كېرەك.

يۇقىرىدىكى ئۇچ ئامىلغا ئاساسلانغاندا خۇرۇم زەخمىسى 12 پىرسەنت بولىدۇ. لېكىن، ئەمەلىيەتتە تۈركۈملەپ ئىشلەپچىقىرىش جەريانىدا، ئۇ ساندىن ئاز، يەنى 10 پىرسەنت بولىدۇ. ئۇنداقتا بۇ بىر تۈركۈم خۇرۇمنىڭ پايدىلىنىش نىسبىتى 90 پىرسەنت بولغان بولۇپ، ئەمەلىيەتتە ماتېرىيال تارقىتىشتا 10 پىرسەنت ئارتۇق تارقىتىشقا توغرا كېلىدۇ. ئەگەر 1000 دانە خۇرۇم كېيىمگە 62500=10%×(2500×2500) كىۋادرات چى بولىدۇ.

2) ماتېرىيال كېسىش

ئىش كەسكۈچىنىڭ مەجبۇرىيىتى ئالدى بىلەن بەلگىلەنگەن مىقداردىن ئاشۇرۇۋەتمەسلىك شەرتى ئاستىدا سۈپەت بويىچە بەلگىلىگەن ۋەزىپىنى ئورۇنداش، شۇنىڭ بىلەن

بىللە كاللا ئىشلىتىپ ماتېرىيال تېجەشنىڭ ئامالىنى قىلىش كېرەك. چۈنكى، خۇرۇم ماتېرىيالنى كېسىش خەتىرى بىر ئاز چوڭ بولغان ئىش تۇرى. ئادەتتە بىر كۋادرات چى خۇرۇمنى ئىسراپ قىلغانلىقنى ياكى تېجىگەنلىكىنى بىلگىلى بولمايدۇ. لېكىن، بىلىشكە تېگىشلىكى شۇكى، بىر كۋادرات چى خۇرۇمنىڭ باھاسى خېلىلا قىممەت. شۇنىڭ ئۈچۈن مەھسۇلات مىقدارىغا ئەھمىيەت بېرىش بىلەن بىللە تېجەشكىمۇ ئەھمىيەت بېرىشنى ئېھتىيات بىلەن ئويلىشىش كېرەك. بۇنىڭ ئۈچۈن ئالدى بىلەن كېسىمچىنى ياخشى تەربىيەلەش، يەنە بىر تەرەپتىن تېخنىكا سەۋىيەسىنى ئۈزلۈكسىز ئۆستۈرۈش كېرەك.

ماتېرىيال كەسكەندە ئامال بار خاتالىقنى ئازايتىش كېرەك. ئادەتتە كۆپ ئۇچرايدىغان خاتالىقلاردىن يۆنىلىشنى خاتا قىلىپ قويۇش، ئوڭ ـ سولنى خاتا قىلىپ قويۇش، يېنىك زەخمىگە دىققەت قىلماسلىق، خۇرۇم بىلەن نۇسخا ماس كەلمەسلىك، سانى كەم بولۇش، رەڭگى پەرقلىنىپ قېلىش، سىلىق ـ قوپاللىق پەرقى زور بولۇش، ئۆلىغان ئورۇن ماس كەلمەسلىك قاتارلىقلار. بۇ تۈردىكى مەسىلىلەرنى كېچىكىپ بايقىغاندا ماتېرىيال تەڭشەپ بىر تەرەپ قىلىشقا تېگىشلىك بولۇپ، ماتېرىيال تەڭشەش ئۈچۈن باشقىدىن خۇرۇم ئىشلىتىشكە توغرا كېلىدۇ. چۈنكى پارچە خۇرۇمنى ماسلاشتۇرماق تولىمۇ تەس بولىدۇ ـ دە، شۇنىڭ بىلەن زىيان كېلىپ چىقىدۇ.

3) پارچە ماتېرىيالدىن پايدىلىنىش

بىر دانە كىيىمنى كېسىپ بولغاندىن كېيىن تەخمىنەن 0.3~0.5 كۋادرات مېتىر ئەتراپىدا پارچە خۇرۇم چىقىدۇ. خۇرۇم كىيىمنىڭ پايدىلىنىش نىسبىتى خۇرۇم تۈرىگە ئاساسەن 20~90 پىرسەنتكە بارىدۇ. شۇنىڭدا 20~40 پىرسەنت پارچە خۇرۇم بولىدۇ. ئەگەر بۇ پارچە خۇرۇملاردىنمۇ مۇۋاپىق

پايدىلانسا ئۇمۇ ساپ پايدا بولىدۇ. بۇ ئومۇملاشتۇرۇپ پايدىلىنىشنىڭ ئەڭ ياخشى ئۇسۇلى. يېقىنقى يىللاردىن بۇيان نۇرغۇن كارخانىلار پارچە خۇرۇمدىن پايدىلىنىپ، پەلەي، كىچىك ھەميان، باش كىيىم، ساپما كەش، سومكا قاتارلىق كىچىك بۇيۇملارنى تەييارلاپ بازارغا سېلىپ ياخشى ئۈنۈمگە ئېرىشتى. بۇ يەردە ھەممىسى پارچە خۇرۇمدىن 0.01~0.03 كۋادرات مېتىرغىچە پايدىلىنىپ، قالغان قىسمىنى كېرەكسىز ماتېريال قىلدى.

يەتتىنچى خۇرۇم كىيىملەرنى نۇسخا ئېلىپ كېسىش

1. خۇرۇم كىيىملەرنىڭ نۇسخىسىنى ئېلىش ئۆلچىمى

كىيىم كەسكۈچى كىيىم ئۆلچىگەندە كىيىم تىكتۈرگۈچىنىڭ كىيىنىش ئادىتى، خۇسۇسىيىتى ۋە ئارزۇسىنى بىلىش لازىم. كىيىمنى قائىدىلىك ئۆلچەش جەريانىدا، يەنە ئادەمنىڭ بەدەن قۇرۇلۇشى، چىرايى، تىكتۈرمەكچى بولغان كىيىمنىڭ رەختى ۋە كىيىش پەسلىگە دىققەت قىلىش؛ ئادەم بەدىنىدىكى ھەرخىل ھالەتلەرنىڭ شەرتلىك بەلگىسىنى يېزىپ قويۇش ۋە بۇ بەلگىگە ئاساسەن بەدەنگە ماسلاشتۇرۇپ كىيىم كېسىشنى ئۇنتماسلىق؛ كىيىم تىككەندە پۈتكەن كىيىمنىڭ بەدەنگە لايىق بولۇشىغا كاپالەتلىك قىلىش كېرەك. تۆۋەندە كىيىم - كېچەك ئۆلچەش جەريانىدا قوللىنىلىدىغان بەدەن قۇرۇلۇشىغا ئائىت شەرتلىك بەلگىلەر كۆرسىتىلدى (1.7 - رەسىم).

2. ئاساسلىق ئورۇنلارنى ئۆلچەش

ئۆلچەش — كىيىم كېسىش ۋە تىكىشنىڭ ئاساسى بولۇپ، كىيىمنىڭ يارىشىملىق بولۇشى ئۈچۈن، ئالدى بىلەن ئادەم بەدىنىنىڭ ئاساسلىق ئورۇنلىرىنى كونكرېت ئۆلچەشكە توغرا كېلىدۇ. بۇنىڭ ئۇسۇللىرى تۆۋەندىكىچە:

1.7 ـ جەدۋەل. كىيىم ـ كېچەك ئۆلچەشتە قوللىنىلىدىغان بەدەن قۇرۇلمىسىغا دائىر شەرتلىك بەلگىلەر

بەدەن تۈزۈلۈشى	شەرتلىك بەلگىسى	بەدەن تۈزۈلۈشى	شەرتلىك بەلگىسى
نورمال بەدەن		كۆكرەكلىك ھەم دۈمچەك	
ئوڭ مۈرىسى پەس		كۆكرەكلىك ھەم قورساقلىق	
سول مۈرىسى پەس		كۆكرەكلىك، كاسا (ساغرا) چوڭ	
مۈرىسى پەس		دۈمچەك، قورساقلىق	
مۈرىسى تۈز		دۈمچەك، كاسا (ساغرا) چوڭ	
كۆكرەكلىك		قورساقلىق تۈزۈلۈشىگە كاسا (ساغرا) چوڭ	
قورساقلىق		ئوڭ پۈتى كالتە	
دۈمچەك		سول پۈتى كالتە	
كاسا (ساغرا) چوڭ		ئىچ مايماق	
ھامىلىدار		تاش مايماق	

(1) ئۇزۇنلۇق. مۇرىنىڭ يۇقىرى قىسمىدىن تۆۋەنگە قاراپ ئۆلچىنىپ، ئاراشنىڭ تۆۋەن قىسمى كىيىم پاسونىغا ئاساسەن بېكىتىلىدۇ.

(2) كۆكرەك. ئالدى بىلەن كۆكرەكتىن باشلاپ بىر ئايلاندۇرۇپ ئۆلچىنىپ، كىيىم پاسونىغا ئاساسەن بوشلۇق قوشۇلىدۇ.

(3) ئېتەك. كاسىنىڭ يوغان يېرىدىن بىر ئايلاندۇرۇپ ئۆلچەنگەن ئۆلچەم ئاساس قىلىنىدۇ. كىيىم پاسونىغا ئاساسەن بوشلۇق قوشۇلىدۇ.

(4) مەيدە. كۆكرەكنىڭ ئېگىز قىسمىدىن ئوڭدىن سولغا قاراپ ئۆلچىنىپ، ئىككى سانتىمېتىر بوشلۇق قوشۇلىدۇ.

(5) تاغاق. مۇرىنىڭ قولتۇققا يۈزلەنگەن قىسمىدىن ئوڭدىن سولغا قاراپ ئۆلچىنىپ، كىيىم پاسونىغا ئاساسەن مۇۋاپىق بوشلۇق قوشۇلىدۇ.

(6) يەلكە. سول مۇرىنىڭ سۆڭەك قىسمىدىن ئوڭ مۇرىنىڭ سۆڭەك قىسمىغا قەدەر ئۆلچىنىپ، 1~2 سانتىمېتىر بوشلۇق قوشۇلىدۇ.

(7) بەل چۈشۈشى. مۇرىنىڭ ئېگىز قىسمىدىن تۆۋەنگە قارىتىپ بەلنىڭ ئىنچىكە قىسمىغا قەدەر ئۆلچىنىدۇ. بۇنىڭدا ئالدى ۋە ئارقا تەرەپلىرى ئايرىم - ئايرىم ئۆلچىنىدۇ.

(8) يەڭ ئۇزۇنلۇقى. مۇرىنىڭ سۆڭەك قىسمىدىن تۆۋەنگە قاراپ ئۆلچىنىپ، كىيىم پاسونىغا ئاساسەن ئاراش بىلەن بېغىش ئارىلىقىدا بېكىتىلىدۇ.

(9) يەڭ ئۇچىنىڭ ئايلانمىسى. بېغىشتىن بىر ئايلاندۇرۇلۇپ ئۆلچىنىپ بېكىتىلىدۇ.

(10) ياقا ئايلانمىسى. بويۇن بىر ئايلاندۇرۇپ ئۆلچىنىپ، ئىككى سانتىمېتىر بوشلۇق قوشۇلىدۇ.

(11) شىم بويى. بەلنىڭ ئىنچىكە قىسمىدىن تۆۋەنگە قاراپ ئۆلچىنىپ، شىم پاسونىغا ئاساسەن ئوشۇقتىن تاپانغىچە بېكىتىلىدۇ.

(12) بەل. بەلنىڭ ئىنچىكە قىسمىدىن بىر ئايلاندۇرۇپ ئۆلچەپ، پەسلىگە قاراپ 2~4 سانتىمېتىر بوشلۇق قوشۇلىدۇ.

(13) شىم پۇچقىقى. ئوشۇق ئۈستى قىسمىدىن بىر ئايلاندۇرۇپ ئۆلچىلىنىپ، شىم پاسونىغا قاراپ بېكىتىلىدۇ. تۆۋەندە بەدەننى ئۆلچەش ئۇسۇللىرى كۆرسىتىلدى (101 ـ ، 102 ـ رەسىم).

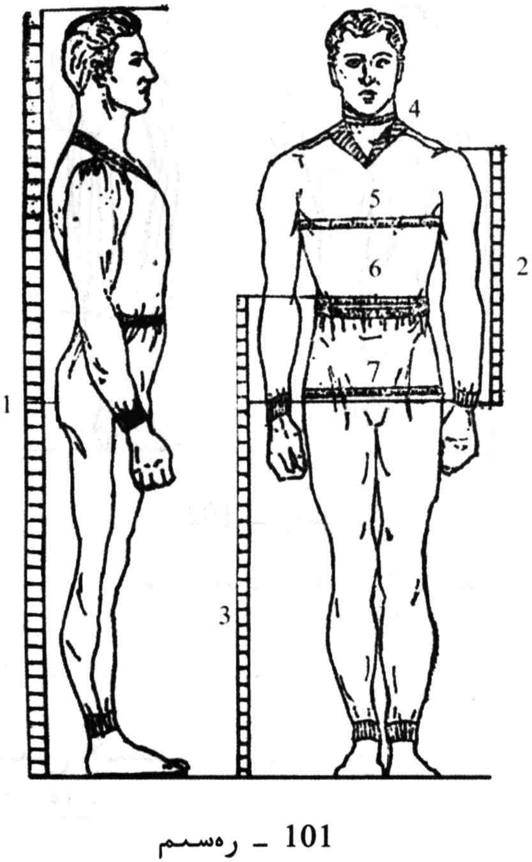

101 ـ رەسىم

① ئومۇمىي ئېگىزلىك؛ ② يەڭ؛ ③ پۇتتىن بەلگىچە؛ ④ ياقا؛ ⑤ كۆكرەك؛ ⑥ بەل ئايلانمىسى؛ ⑦ كاسا ئايلانمىسى.

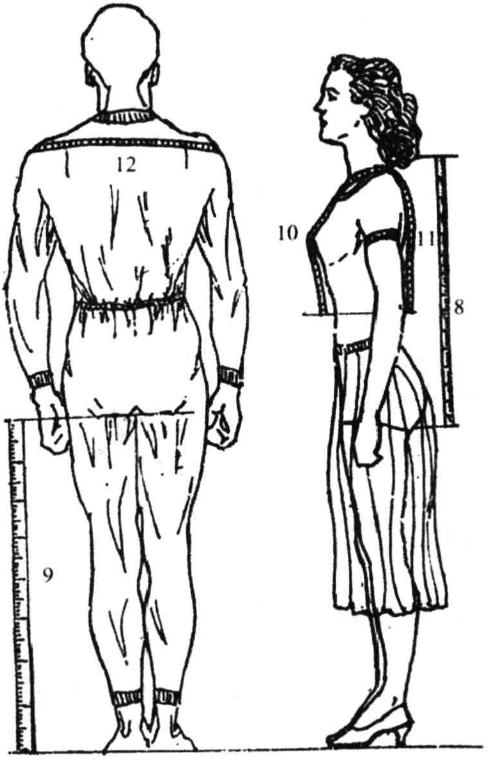

102 ـ رەسىم

⑧ بويۇندىن كاسىغىچە (بەدەن ئۈستى ئۇزۇنلۇقى)؛ ⑨ تۆۋەندىكى بەدەن ئۇزۇنلۇقى؛ ⑩ ئالدى بەل چۈشۈشى؛ ⑪ ئارقا بەل چۈشۈشى؛ ⑫ يەلكە.

3. ھەرخىل كىيىملەرنىڭ ئۇزۇنلۇق ئۆلچىمى ۋە ئايلانمىسىغا بوشلۇق قوشۇش

رەختلەرنىڭ خۇسۇسىيىتى ۋە قېلىن ـ نېپىزلىكى ئوخشاش بولماسلىقى، كىيىم ـ كېچەك تۈرلىرىنىڭ كۆپ بولۇشى، ئادەمنىڭ ياش پەرقى ۋە مىجەزىنىڭ ئوخشاش بولماسلىقى قاتارلىق تەرەپلەرگە ئاساسەن ئۆلچەم سانىنى

جانلىق ئىشلىتىشنى ئۆگىنىۋېلىش كېرەك. تۆۋەندە ھەرخىل نۇسخىدىكى كىيىملەرنىڭ ئۇزۇنلۇق ئۆلچىمى ۋە ئايلانمىغا بوشلۇق قوشۇش ئۇسۇللىرى جەدۋەل ئارقىلىق كۆرسىتىلدى.

2.7 ـ جەدۋەل. ئەرەنچە كىيىملەرنىڭ ئۆلچىنىدىغان ئورۇنلىرى ۋە ئايلانمىغا بوشلۇق قوشۇش

كىيىم تۈرى	ئۇزۇنلۇق ئۆلچىمى (cm)		ئايلانمىغا بوشلۇق قوشۇش (cm)				ئۆلچەش ئاساسى
	كىيىم ئۇزۇنلۇقى	يەڭ ئۇزۇنلۇقى	كۆكرەك	بەل	كاسا	ياقا	
(ئىسپانكا)	باش بارماق 2ـ ئەگمىدىن 1(cm) يۇقىرى	بېغىشىدىن 2(cm)	20~18		14~12	4~3	بىر پوپايكا ئۈستىدىن
كالتە پەلتو	ئوتتۇرا بارماق ئۇچىغىچە	باش بارماق ئاراشتىن بىر تۆۋەن	25~20			7~5	كاستۇم ئۈستىدىن
ئارا پەلتو	تىزدىن 7(cm)	باش بارماق ئاراشتىن 1(cm) تۆۋەن	25~20			7~5	
ئۇزۇن پەلتو	تىزدىن 15~12 (cm) تۆۋەن	باش بارماق ئاراشتىن 1(cm) تۆۋەن	25~20			7~5	

3.7 ـ جەدۋەل. ئايالچە كىيىملەرنىڭ ئۆلچىنىدىغان ئورۇنلىرى ۋە ئايلانما بوشلۇق قوشۇش

كىيىم تۈرى	ئۇزۇنلۇق ئۆلچىمى (cm)		ئايلانمىغا بوشلۇق قوشۇش (cm)				ئۆلچەش ئاساسى
	كىيىم ئۇزۇنلۇقى	يەڭ ئۇزۇنلۇقى	كۆكرەك	بەل	كاسا	ياقا	
تالاستوپكا	باش بارماق ئاراشقىچە	ئاراشتىن 2(cm) يۇقىرى	15~13	12~10	14~12		بىر پوپايكا ئۈستىدىن

كالتە پەلتو	ئۈتتۈرا قول، 2 ـ ئەگمىگىچە	ئاراشقىچە	22~18			7~4	
يېنىك پەلتو	تىزدىن 5~3(cm) تۆۋەن	ئاراشقىچە	25~20				كاستۇم ئۈستىدىن
ئۇزۇن پەلتو	تىزدىن 12~3 (cm) تۆۋەن	ئاراشقىچە	25~20				

4.7 ـ جەدۋەل. باللار كىيىمىنىڭ ئۇزۇنلۇقى ۋە يەڭ ئۆلچىنىدىغان ئورنى، ئايلانما بوشلۇق قوشۇش

كىيىم تۈرى	ئۇزۇنلۇق ئۆلچىمى (cm)		ئايلانمىغا بوشلۇق قوشۇش (cm)				ئۆلچەش ئاساسى
	كىيىم ئۇزۇنلۇقى	يەڭ ئۇزۇنلۇقى	كۆكرەك	بەل	كاسا	ياقا	
ئىسپانكا	باش بارماق ئاراشقىچە	بېغىشتىن 3(cm) تۆۋەن	15~12		15~13	4~3	پوپايكا ئۈستىدىن
تاش كۆڭلەك	باش بارماق ئاراشقىچە	بېغىشتىن 3(cm) تۆۋەن	15~12		15~13	4~3	پوپايكا ئۈستىدىن
كاستۇم	بېغىشتىن 4(cm) تۆۋەن	بېغىشتىن 3(cm) تۆۋەن	15~12	12~10	13~12		پوپايكا ئۈستىدىن
پەلتو	تىزدىن 9~6(cm)	باش بارماق ئاراشقىچە	23~20		26~23	5~4	ئىككى پوپايكا ئۈستىدىن

دىققەت قىلىشقا تېگىشلىك ئىشلار

(1) ئۆلچەش ئاساسى. ئاساسىي ئۆلچەمدە ئۆزگىرىش بولسا،

ئۆلچەم سانىنىمۇ ماس ھالدا ئۆزگەرتىش كېرەك. مەسىلەن، ئۆلچەش ئاساسىدا كۆرسىتىلگىنى پوپايكا ئۈستىدىن دېيىلگەن بولسا، قېلىن يىپلىق پوپايكا ئۈستىدىن ئۆلچىگەندە، ئازراق بوشلۇق قوشۇشقا بولىدۇ. ئەگەر ئۆلچەش ئاساسىدا كۆرسىتىلگىنى يېلىك كىيىم ئۈستىدىن دېيىلگەن بولسا، ئۆلچىگەندە بوشلۇقنى چوڭايتىش كېرەك.

(2) ئايلانمىغا بوشلۇق قوشۇش. ئايلانما (كۆكرەك، كاسا، بەل، ياقا) ئىككى بارماق پاتقۇدەك بوشلۇقتا ئۆلچەنسە بولىدۇ. بۇ ئۆلچەمگە قوشۇلىدىغان بوشلۇقنىڭ سانى دەپ قارىلىدۇ.

5.7 ـ جەدۋەل. شىم ئۇزۇنلۇقى ۋە ئايلانمىغا بوشلۇق قوشۇش

شىم تۈرى	ئۇزۇنلۇق ئۆلچىمى (cm)		ئايلانمىغا بوشلۇق قوشۇش (cm)				ئۆلچەش ئاساسى
	ياز پەسلى	كۈز پەسلى	ياز پەسلى	كۈز پەسلى	ياز پەسلى	كۈز پەسلى	
ئەرىنچە ئۇزۇن شىم	ئوشۇقتىن 2(cm) تۆۋەن	ئوشۇقتىن 3(cm) تۆۋەن	3~2	4~3	12~10	15~12	يالاڭ شىم ئۈستىدىن
ئەرىنچە تۈز پۇچقاق شىم	ئوشۇقتىن 3(cm) تۆۋەن	ئوشۇقتىن 4(cm) تۆۋەن	2	3	10~8	12~10	يالاڭ شىم ئۈستىدىن
ئايالچە شىم	ئوشۇقتىن 1(cm) تۆۋەن	ئوشۇقتىن 2(cm) تۆۋەن	1	2	13~12	10~8	يالاڭ شىم ئۈستىدىن
ئايالچە تۈز پۇچقاق شىم	ئوشۇقتىن 2(cm) تۆۋەن	ئوشۇقتىن 3(cm) تۆۋەن		2	10~8	12~10	يالاڭ شىم ئۈستىدىن

دىققەت قىلىشقا تېگىشلىك ئىشلار

(1) ئۆلچەنگۈچى نورمال نەپەس ئېلىپ، تەبىئىي ھالدا

تىك تۇرۇشى كېرەك.

(2) ئۆلچەش جەريانىدا، يۇمشاق مېتىرنى چىڭ تارتماي ياكى بوش قويۇۋەتمەي، بەدەنگە چاپلاشقۇدەكلا تارتىش. ئۇزۇنلۇقنى ئۆلچىگەندە، تىك ۋە توغرىسىغا ئۆلچىگەندە مېتىر تەكشى بولۇشقا دىققەت قىلىش لازىم. ئۆلچىگەندە مېتىر بوشلۇقىغا ئىككى بارماق پاتسىلا بولىدۇ.

(3) بەدەننى ئۆلچىگەندە، ئەڭ ياخشىسى شىم ياكى يوپكىنىڭ بەل تاسمىسىنى يېشىۋېتىش، ئۆلچەمنىڭ كىچىك بولۇپ قېلىشىدىن ساقلىنىش لازىم.

(4) ئۆلچەشنى ئۆز تەرتىپى بويىچە ئېلىپ بېرىش، بەزى جايلارنىڭ ئۆلچەمەي ياكى ئۇنتۇلۇپ قېلىشىدىن ساقلىنىش كېرەك. مەسىلەن، ئەرەنچە چاپان ئۆلچەش تەرتىپى — ئۇزۇنلۇق، كۆكرەك ئايلانمىسى، مەيدە، تاغاق، يەلكە، يەڭ، ياقا، كاسا، يەڭ ئۇچى قاتارلىقلار. ئايالچە چاپان ئۆلچەش تەرتىپى — ئۇزۇنلۇق، كۆكرەك ئايلانمىسى، بەل كەڭلىكى، ئېتەك كەڭلىكى، مەيدە، تاغاق، يەلكە (مۈرە)، بەل چۈشۈشى، يەڭ ئۇزۇنلۇقى، ياقا قاتارلىقلار. خۇرۇم ئىشتان ياكى يوپكىنى ئۆلچەش تەرتىپى — ئۇزۇنلۇق، بەل، كاسا، پۇچقاق قاتارلىقلار.

(5) كىتابتىكى كېسىم خەرىتىلىرى ئۈستىگە يېزىلغان ئۆلچەم سانلارغا كېسىۋېتىلگەن ۋىتىشكا ۋە ياقا تىكىش ھەققى قوشۇلمىدى. بوي ئۇزۇنلۇقى ۋە يەڭ ئۇزۇنلۇقىغا ئىككى سانتىمېتىر قوشۇلىدۇ. بۇ بىر سانتىمېتىر تىكىش ھەققىگە، يەنە بىر سانتىمېتىر دەزمالدا كىرىشىش ھەققىگە قالدۇرۇلدى. ئەگەر كىرىشمەيدىغان رەختلەر بولسا، كىرىشىش ھەققى قوشۇلمىسىمۇ بولىدۇ.

(6) كېسىدىغان ۋىتىشكىغا ھەر ئىككى تەرەپتىن بىر سانتىمېتىردىن تىكىش ھەققى قويۇپ كېسىلىدۇ. ئەگەر ئۈستىدىن باستۇرۇلىدىغان ۋىتىشكا بولسا، باستۇرۇلىدىغان تەرەپتىن 0.8 سانتىمېتىر باستۇرۇلۇپ، چېتىلىش تەرىپىدىن 1.2 سانتىمېتىر تىكىش ھەققى قويۇلۇپ، ئاندىن كېسىلسە بولىدۇ.

(7) پايدىلىنىشقا مۇۋاپىق بولسۇن ئۈچۈن، ياقىنىڭ

سارۇچكىسى ۋە يانچۇق، بەلباغ، خەلەستىكلەرنىڭ پۈتۈپ چىقىشىلا سىزىپ كۆرسىتىلدى.

(8) خەرىتە ئۈستىدىكى قىسقارتىلغان سۆز ۋە سان ئۆلۇشلىرىنىڭ مەنىسى:

① بو ئو — بوي ئۇزۇنلۇقى؛

② ئە ئۆ — شۇ ئورۇننىڭ ئەمەلىي ئۆلچىمى (تىكىش، كىرىشىش ھەققى قوشۇلمىغان چاغدىكى ساپ ئۆلچەم)؛

③ كۆ — كۆكرەك ئايلانما ئۇزۇنلۇقى؛

④ مۈ — مۈرە ئۇزۇنلۇق ئۆلچىمى؛

⑤ يا — ياقا چوڭلۇقى؛

⑥ يە ئۇ ئۆ — يەڭ ئۇزۇنلۇق ئۆلچىمى

⑦ ئۆ — ئۆلچەم (شۇ ئورۇننىڭ ئۆلچىمى)

⑧ ئە ئۇ — ئەمەلىي ئۇزۇنلۇق

⑨ ئۇ ئۆ — ئۇزۇنلۇق ئۆلچىمى

⑩ يە ئۇ ئۆ — يەڭ ئۇزۇنلۇق ئۆلچىمى

⑪ بە چۈ — بەل چۈشۈشى

⑫ كا — كاسا ئايلانمىسى

⑬ بە — بەل ئايلانمىسى

⑭ كۆ (1/10) — كۆكرەكنىڭ ئوندىن بىرى

⑮ (1/2) كۆ (1/10) — يېرىم كۆكرەكنىڭ ئوندىن بىرى

⑯ (1/2) مۈ — مۈرىنىڭ يېرىمى

⑰ (1/3) ئە ئۆ — ئەمەلىي ئۆلچەمنىڭ ئۈچتىن بىرى

⑱ (1.5/10) كۆ — كۆكرەكنىڭ ئوندىن بىر يېرىمى

⑲ (1/2) پۇ ئۆ — پۇچقاق ئۆلچىمىنىڭ ئىككىدىن بىرى

⑳ B كۆكرەك ئايلانمىسى

㉑ H كاسا قىسمى

㉒ W بەل قىسمى

㉓ NP ياقا قىسمى

㉔ BP كۆكرەك ئورنى

㉕ EL جەينەك سىزىق قىسمى

㉖ BL كۆكرەك سىزىق قىسمى

㉗ WL بەل سىزىق قىسمى

⑱ HL بىلەك سىزىق قىسمى
⑲ SP مۈرە سىزىق قىسمى
⑳ AH قولتۇق سىزىق قىسمى
㉛ L تىز سىزىق قىسمى
㉜ L ئۇزۇنلۇق
㉝ N ياقا
㉞ NW ياقا كەڭلىكى (قىچىشى)
㉟ NH ياقا چۇشۇشى (ئېگىزلىكى)
㊱ NL ياقا سىزىقى
㊲ WL بەل سىزىقى
㊳ HL كاسا سىزىقى
㊴ MH كاسا ئايلانمىسى
㊵ MHL كاسا ئوتتۇرا سىزىقى
㊶ SL يەڭ ئۇزۇنلۇقى
㊷ ST يەڭ تۈزىسى
㊸ CW يەڭ ئۇچى
㊹ SL يوپكا، كۆڭلەك ئۇزۇنلۇقى
㊺ FNP ئالدى ياقا قىسمى
㊻ BNP ئارقا ياقا قىسمى
㊼ EP جەينەك ئورنى
㊽ FL ئالدى ئۇزۇنلۇق
㊾ BL تاغاق ئۇزۇنلۇقى
㊿ S مۈرە
51 BW مۈرە كەڭلىكى
52 FW مەيدە كەڭلىكى
53 TL شىم ئۇزۇنلۇقى
54 BR ئاغ
55 BRL ئاغ سىزىقى
56 BCL پەتلە سىزىقى
57 SB پۇچقاق چوڭلۇقى
58 FL FRONT ئالدى پەش

(59) BL BACK ئارقا بوي
(60) N COLLAR ياقا
(61) SL SLEEVE يەڭ
(62) L چوڭ ئۆلچەمدىكى كىيىم
(63) M ئوتتۇراھال ئۆلچەمدىكى كىيىم
(64) S كىچىك ئۆلچەمدىكى كىيىم

4. كېسىمچىلىك خەرىتىسى ھەققىدە چۈشەنچە

كىيىملەرنى كېسىشنىڭ توغرا بولۇش - بولماسلىقى كىيىم پاسونىنىڭ كۆركەم ۋە كىيگەندە مۇۋاپىق بولۇش - بولماسلىقى بىلەن زىچ مۇناسىۋەتلىك. شۇڭا، «كېسىش — تىكىش ۋە پۈتكۈزۈشنىڭ ئاساسى» دېگەن گەپنىڭ ئاساسى بار. كىيىملەرنىڭ پاسونى ۋە تۈرلىرىدە قانداق ئۆزگىرىشلەر بولۇشىدىن قەتئىينەزەر، كىيىم پاسونلىرىنىڭ ئاساسىي تۈزۈلۈشى بىلەن كېسىش ئۇسۇلىدا چوڭ پەرق بولمايدۇ.

كىيىملەر كېسىلگەندىن كېيىنكى ھەرقايسى قىسىملىرىنىڭ ئۆلچەم نىسبىتىنى تۆۋەندە خەرىتە ئارقىلىق بىۋاسىتە كۆرسىتىلدى. كېسىمچىلىك جەھەتتە بەلگىلىك ئاساسى بار يولداشلارنىڭ خەرىتىلەرنى كۆرۈپ، چۈشىنىپ، ئەستە قالدۇرۇشى ئاسان. لېكىن، دەسلەپكى ئۆگەنگۈچىلەر يەنىلا نەدىن قول سېلىشنى بىلمەي قېلىشى مۇمكىن. شۇڭا، بەزى مەزمۇنلار قوشۇمچە قىلىندى. بۇنىڭ دەسلەپكى ئۆگەنگۈچىلەرگە ياردىمى بولۇشى مۇمكىن. ئۇلار ئۈزۈكسىز ئەمەلىيەتتىن ئۆتكۈزۈش ئارقىلىق پىشقان، ئەپچىل، ئازادە، ئەركىن كەسپىي پائالىيەت قىلىش مەقسىتىگە يېتەلەيدۇ. بەلگىلىك كەسپىي ئاساسقا ئىگە يولداشلارمۇ تەپسىلىي ئوقۇپ چىقسا، يېڭىلىقلارنىڭ بارلىقىنى ھېس قىلىدۇ. سەۋىيەسىنىڭ ئۆسۈشىگە ياردىمى بولىدۇ.

6.7 ـ جەدۋەل. ھەرقايسى كېسىم خەرىتىلىرىدە ئۇچرايدىغان شەرتلىك بەلگىلەر

№	شەرتلىك بەلگە	شەرتلىك بەلگىلەر ئىسمى	شەرتلىك بەلگىلەرنىڭ ئىشلىتىلىدىغان ئورنى
1	———	سىزىق	ئادەتتىكى ئورۇنلاردا ئىشلىتىلىدۇ
2	━━━	قېنىق سىزىق	دائىرە سىزىقلىرى، كېسىش سىزىقلىرىدا ئىشلىتىلىدۇ
3	—.—:—	چېكىتلىك ئۈزۈك سىزىق	قاتلىنىدىغان ئورۇنلاردا ئىشلىتىلىدۇ
4	— — — —	ئۈزۈك سىزىق	قوشۇمچە ئورۇنلاردا ئىشلىتىلىدۇ
5		ھەرىكەتچان ۋىتىشكا	تىكلەيدىغان ۋىتىشكىلاردا ئىشلىتىلىدۇ
6		ۋىتىشكا	تىكلىنىدىغان ۋىتىشكا ئورۇنلىرىدا ئىشلىتىلىدۇ
7		بۆلەك	ئارىلىقلارنى تەڭ بۆلۈشتە ئىشلىتىلىدۇ
8		ئارىلىق	ئۆلچەم سان يېزىشتا ئىشلىتىلىدۇ
9	① ②···⑩	نومۇر	ئاتالغۇلارنى پەرقلەندۇرۇشتە ئىشلىتىلىدۇ
10		سىيرىتما	چاپاننىڭ ئالدى

11		ئۇلاق	رەخت پۇتۇن چىقىشماي قالغاندا، ئۇلىنىدىغان ئورۇندا ئىشلىتىلىدۇ
12		يېگۈزۈش	دەزمالدا قىسقارتىپ، بەدەنگە ماسلاشتۇرۇشتا ئىشلىتىلىدۇ
13		سوزۇش	تىكىشتە تارتىشىدىغان ئورۇننى دەزماللاپ سوزۇشتا ئىشلىتىدۇ
14		ئوخشاش	بىر ئارىلىق بىلەن يەنە بىر ئارىلىق ئوخشاش بولسا ئىشلىتىلىدۇ
15		تۈگچە	تۈگمە قادىلىدىغان ئورۇنلاردا ئىشلىتىلىدۇ
16	V	قايچا ئۇرۇش	يەڭ مەركىزدە، ياقا ئولتۇرغۇزۇشنى باشلاشتا، ۋىتىشكا ئورۇنلىرىدا ئىشلىتىلىدۇ
17		رېزىنكە	رېزىنكە قويۇلىدىغان ئورۇنلاردا ئىشلىتىلىدۇ
18		تىكلىك	سىزىقلار بىر - بىرىگە تىك كەلتۈرۈشتە ئىشلىتىلىدۇ
19		ئىستىرېلكا	رەخنىڭ بويىنى كۆرسىتىدۇ

1) چاپاندىكى سىزىقلارنىڭ ئاتىلىشى

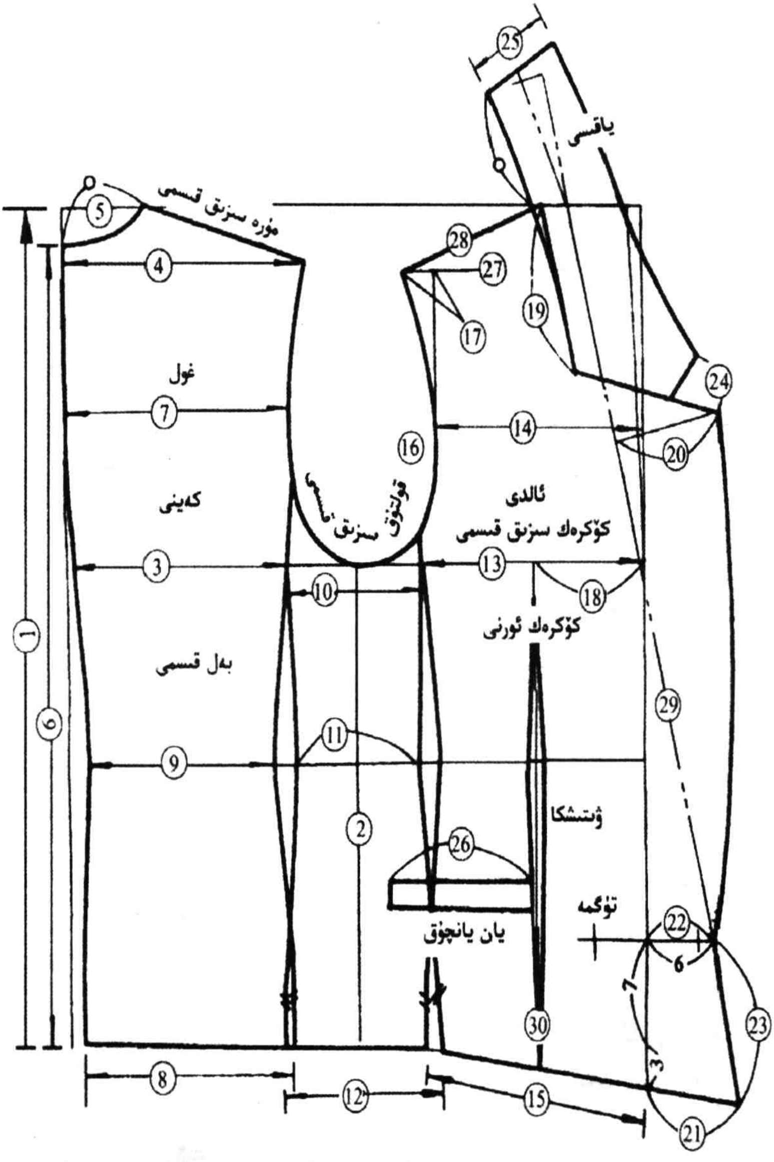

a رەسىم - 103

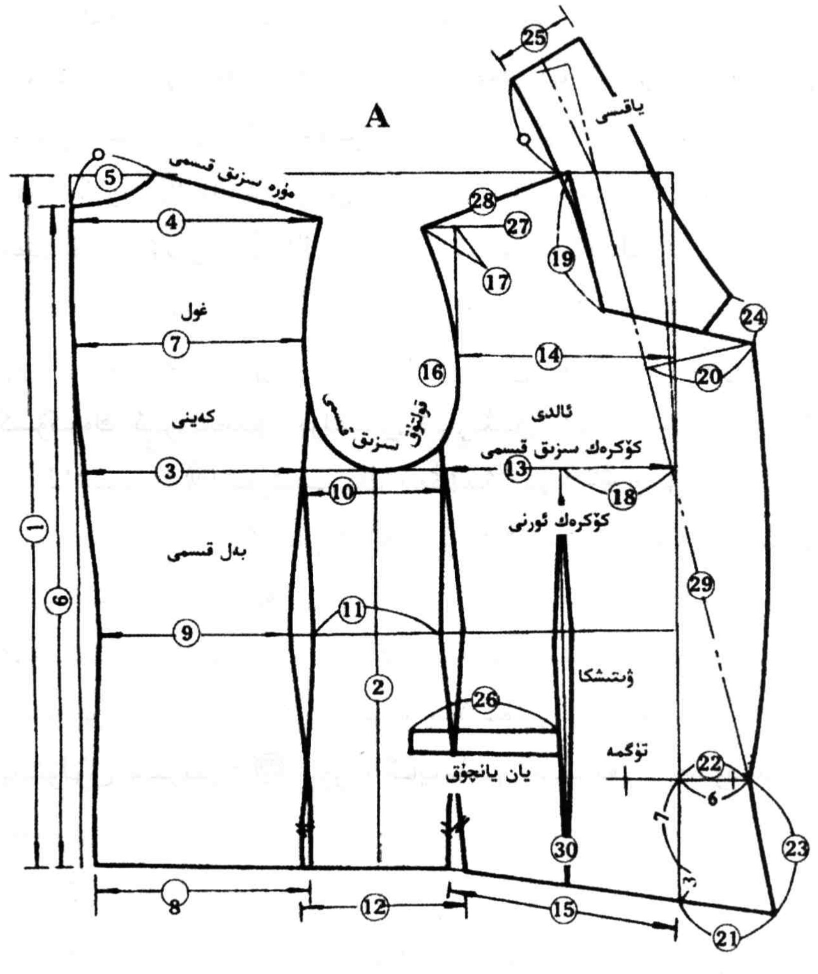

103 ـ رەسىم b

(1) ئالدى ۋە ئارقا پەش

① بوي ئۇزۇنلۇقى؛ ② قولتۇقتىن ئېتەككىچە بولغان ئۇزۇنلۇق؛ ③ ئارقا پەش چوڭلۇقى؛ ④ مۈرە چوڭلۇقى؛ ⑤ ئارقا پەش ياقا ئويمىسى؛ ⑥ ئارقا پەش ياقا چۈشۈشىدىن

ئىپتەككىچە بولغان ئارىلىق؛ ⑦ ئارقا پەش غول؛ ⑧ ئارقا پەش ئىپتەكنىڭ چوڭلۇقى؛ ⑨ ئارقا پەش بەل كەڭلىكى؛ ⑩ قولتۇق بىقىن كەڭلىكى؛ ⑪ بىقىن بەل كەڭلىكى؛ ⑫ بىقىن ئىپتەك كەڭلىكى؛ ⑬ ئالدى پەش كۆكرەك سىزىقى؛ ⑭ ئالدى پەش مەيدە سىزىقى؛ ⑮ ئالدى پەش ئىپتەك كەڭلىك سىزىقى؛ ⑯ قولتۇق ئويۇنجا سىزىقى؛ ⑰ ئالدى پەش مەيدىدىن مۇرە چوڭلۇقىغىچە بولغان ئارىلىق؛ ⑱ پەش ئۆتۈشمە سىزىقىدىن كۆكرەك ئورنىغىچە بولغان ئارىلىق؛ ⑲ ياقىنىڭ تىك ئويۇلۇشى؛ ⑳ بورتىنىڭ كەڭلىكى؛ ㉑ پەش ئاستى ئۆتۈشمىسىنىڭ كەڭلىكى؛ ㉒ پەش ئۆتۈشمىسى؛ ㉓ پەتلىدىن پەش ئاستىغىچە بولغان ئارىلىق؛ ㉔ ياقا ئۇچى بىلەن بورۇت ئۇچىنىڭ ئارىلىقى؛ ㉕ ياقا ئارقىسىنىڭ كەڭلىكى؛ ㉖ يانچۇق چوڭلۇقى؛ ㉗ مۇرە چۇشۇش سىزىقى؛ ㉘ مۇرە يانتۇلۇق سىزىقى؛ ㉙ بورت قايرىلىش سىزىقى؛ ㉚ ۋىتىشكا سىزىقى.

(2) يەڭ

① يەڭ ئۇزۇنلۇقى؛ ② يەڭ چۇشۇشىدىن يەڭ ئۇچىغىچە بولغان ئارىلىق؛ ③ يەڭ مەركىزىدىن يەڭ ئالدى قىرىغىچە بولغان ئارىلىق؛ ④ يەڭ ئۇچى كەڭلىكى؛ ⑤ يەڭ مەركىزى سىزىقى؛ ⑥ يەڭ چۇشۇش سىزىقى؛ ⑦ جەينەك سىزىقى.

(3) شىمدىكى سىزىقلارنىڭ ئاتىلىشى

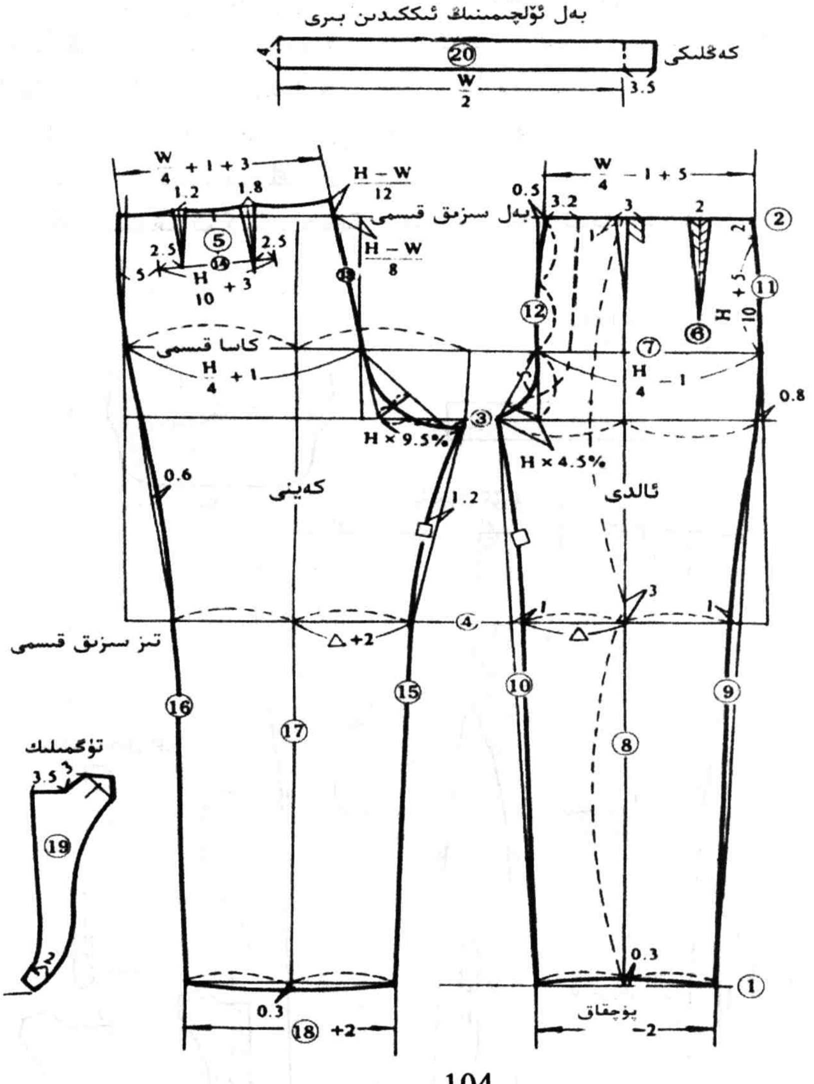

104 ـ رەسىم

① پۇچقاق ئاستى سىزىقى؛ ② بەل سىزىقى؛ ③ ئاغ چۈشۈش سىزىقى؛ ④ تىز سىزىقى؛ ⑤ كاسا يانچۇق ئورنى؛ ⑥ ھەرىكەتچان ۋىتىشكا سىزىقى؛ ⑦ كاسا سىزىقى؛ ⑧ ئالدى پەش قىر سىزىقى؛ ⑨ يان چاك سىزىقى؛ ⑩ ئالدى ئاغ چاك

سىزىقى؛ ⑪ يان يانچۇق ئورنى؛ ⑫ ئالدى پەش ئاغ سىزىقى؛
⑬ ئارقا پەش ئاغ سىزىقى؛ ⑭ كاسا يانچۇق چوڭلۇقى؛ ⑮
ئارقا پەش ئاغ چاك سىزىقى؛ ⑯ ئارقا پەش يان چاك سىزىقى؛
⑰ ئارقا پەش قىر سىزىقى؛ ⑱ ئارقا پەش پۇچقاق چوڭلۇقى
سىزىقى؛ ⑲ تۇگمىلىك؛ ⑳ بەللىك.

(4) شىمغا تىكىش ھەققى قويۇش ۋە ئەندىزە كېڭەيتىش

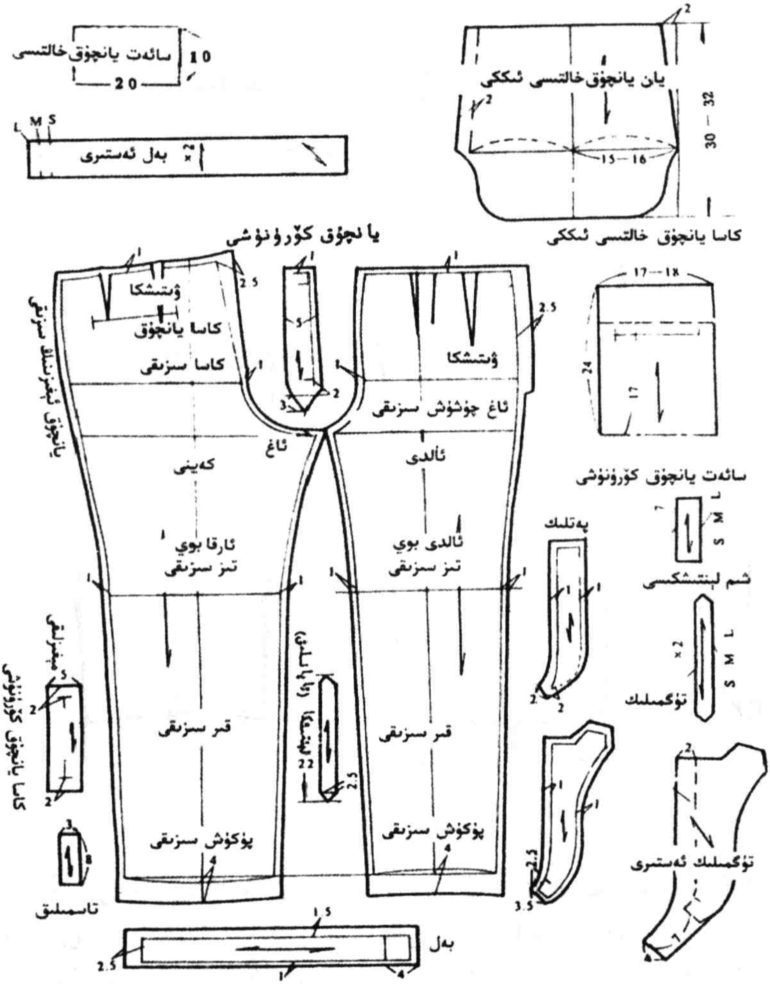

105 ـ رەسىم

شىمنىڭ ماتېرىيالى — تاش رەخت، ئەستەرلىك رەخت. يانچۇقلۇق رەخت ۋە سارۇچكا قاتارلىق تۆت تۈردىن تەركىب تاپقان بولىدۇ. رەسىمدە كۆرسىتىلگەن كونكرېت ئۆلچەملەر تىكىش ھەققى بولۇپ ھېسابلىنىدۇ. يانچۇقلۇق ۋە ئۇششاق بۆلەكلىرى تىكىش ھەققىنى ئۆز ئىچىگە ئالىدۇ.

(5) شىمغا ئەندىزە كېڭەيتىش ئۇسۇلى

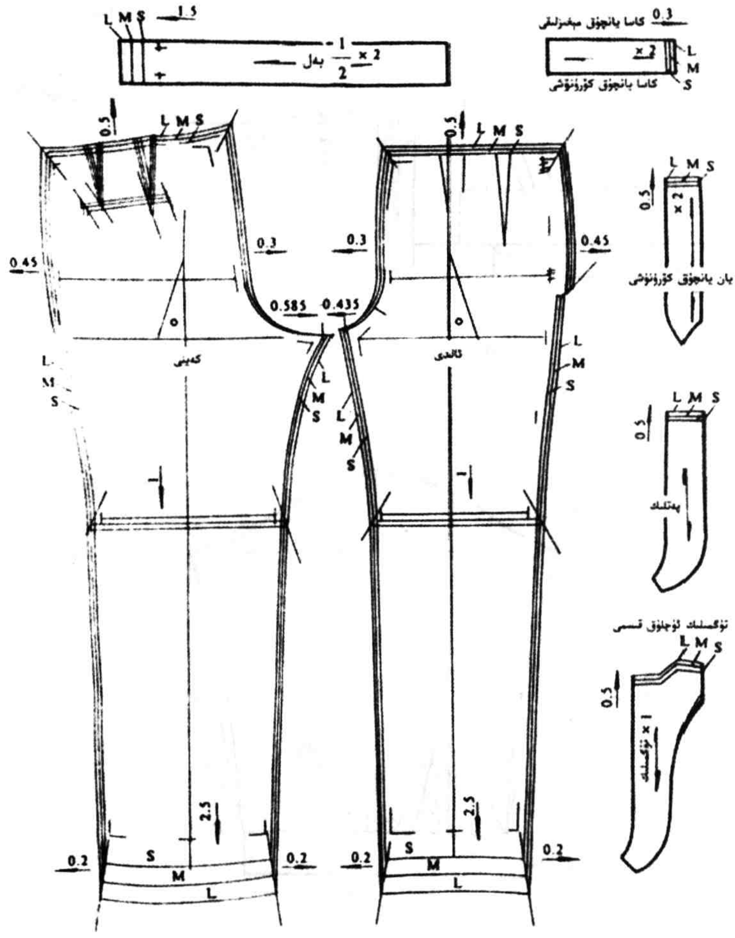

106 ـ رەسىم

(6) ئەرەنچە تالاستوپكىنى كېسىشتە تىكىش ھەققى قويۇش ۋە ئەندىزە كېڭەيتىش.

① ئەرەنچە خۇرۇم تالاستوپكىنىڭ كېسىلىش خەرىتىسى

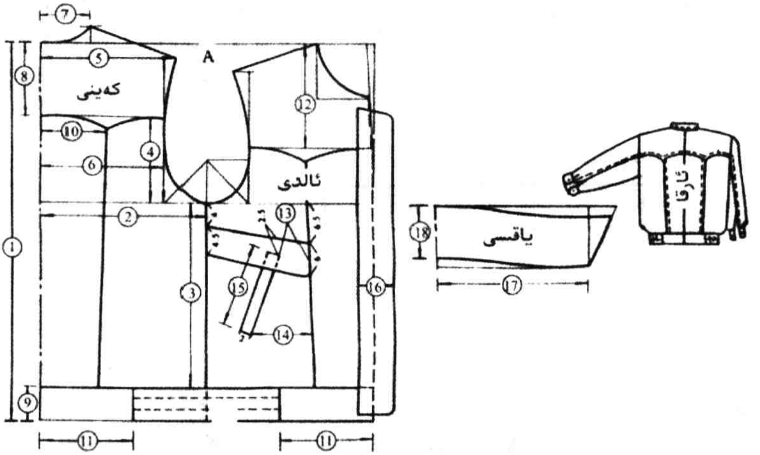

107 ـ رەسىم a

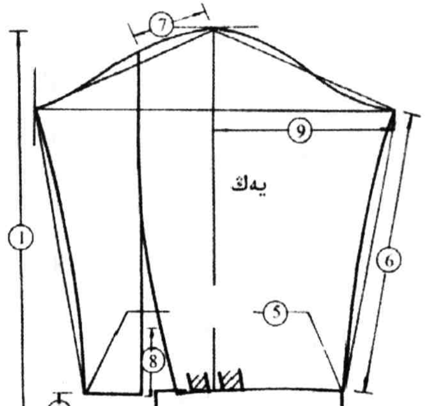

107 ـ رەسىم b

② ئەرەنچە خۇرۇم تالاستوپكىغا تىكىش ھەققى قويۇش ئۇسۇلى

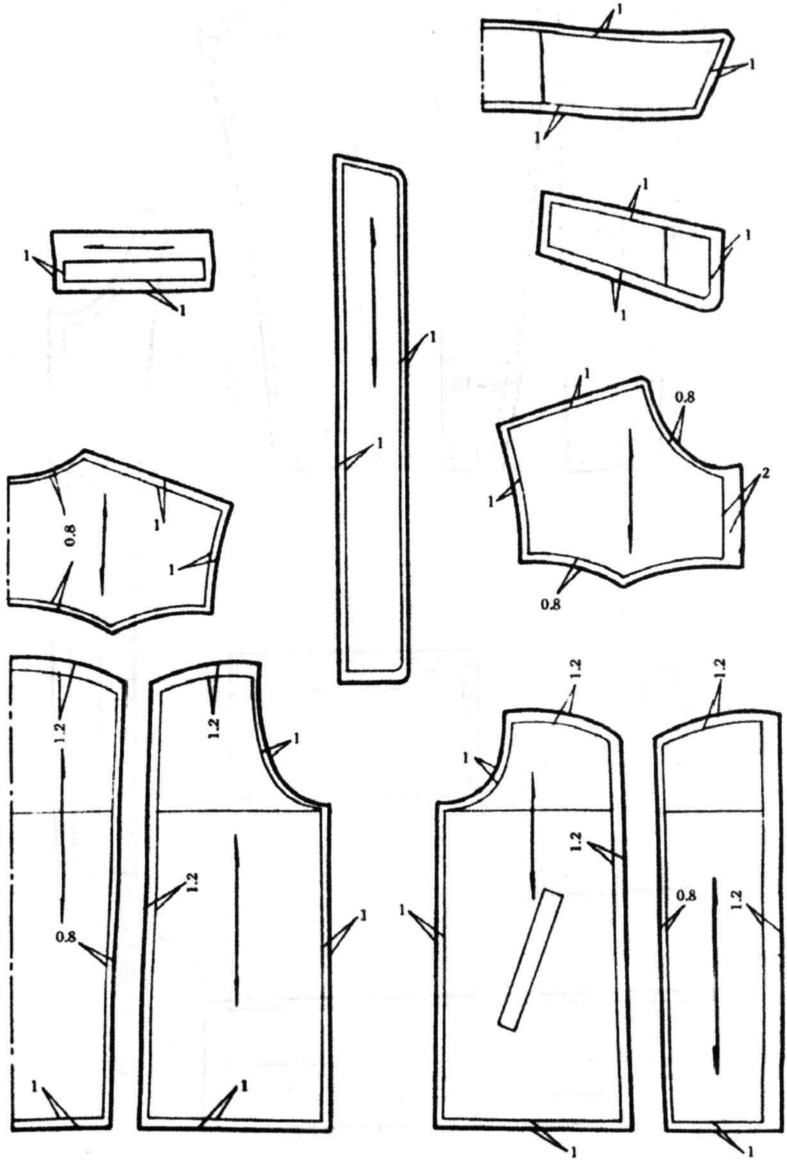

108 ـ رەسىم a

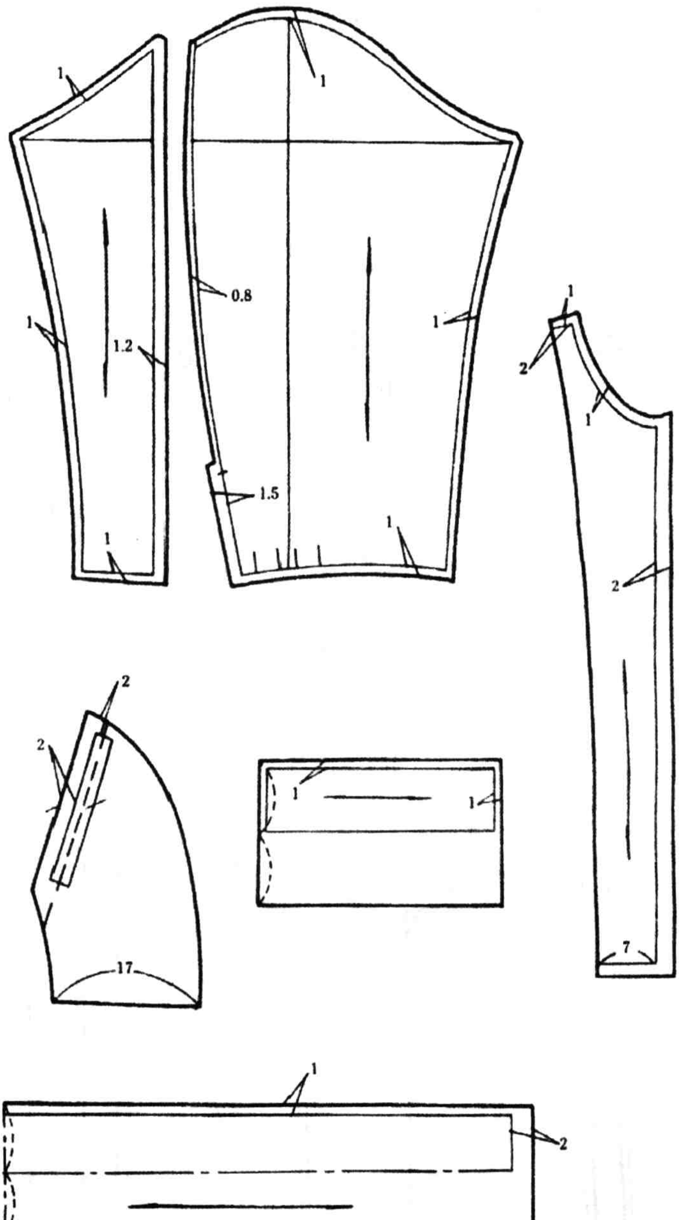

b رەسىم ـ 108

③ ئەرەنچە خۇرۇم تالاستوپكىغا ئەندىزە كېڭەيتىش ئۇسۇلى

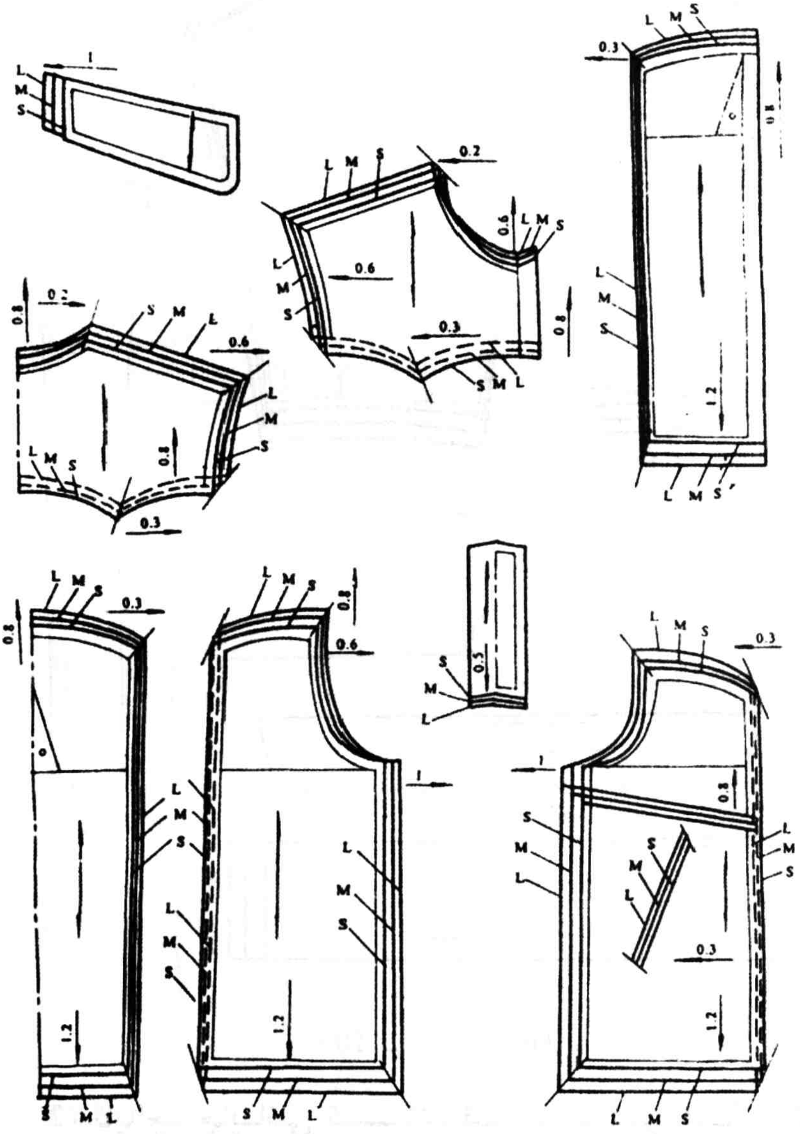

109 ـ رەسىم a

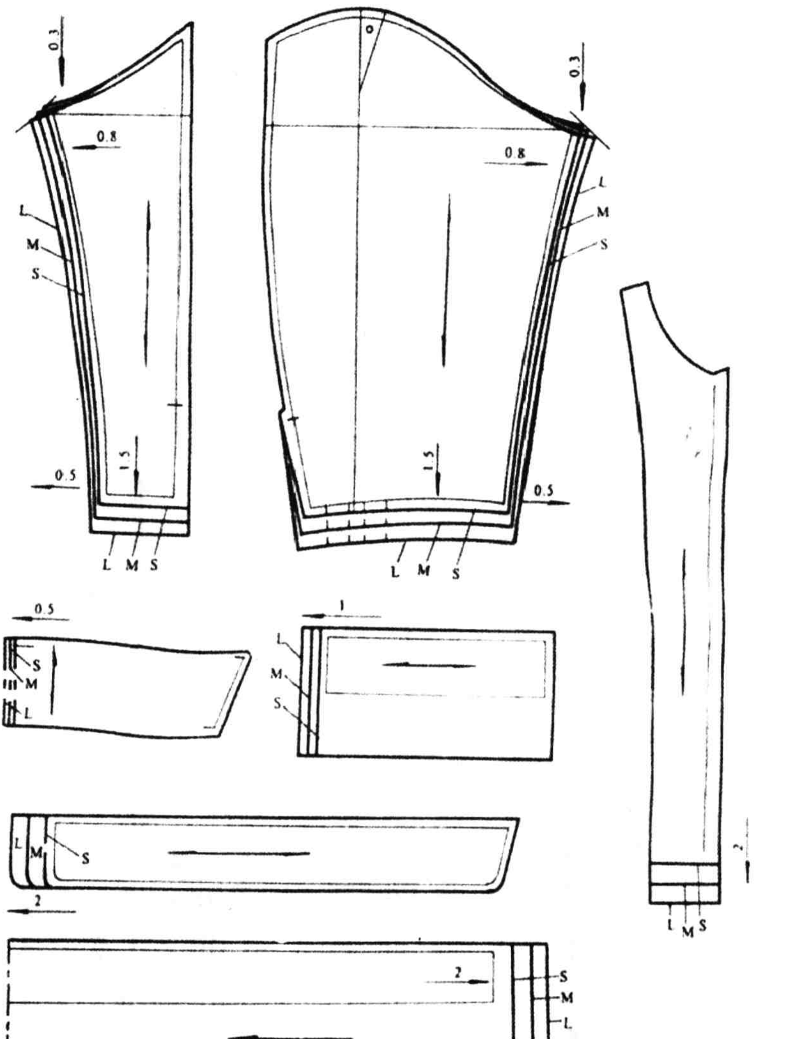

(b) 109 ـ رەسىم

2) ئايالچە چاپاننى كېسىشتە تىكىش ھەققى قويۇش ۋە ئەندىزە كېسىش

(1) ئايالچە چاپاننى كېسىش خەرىتىسى.

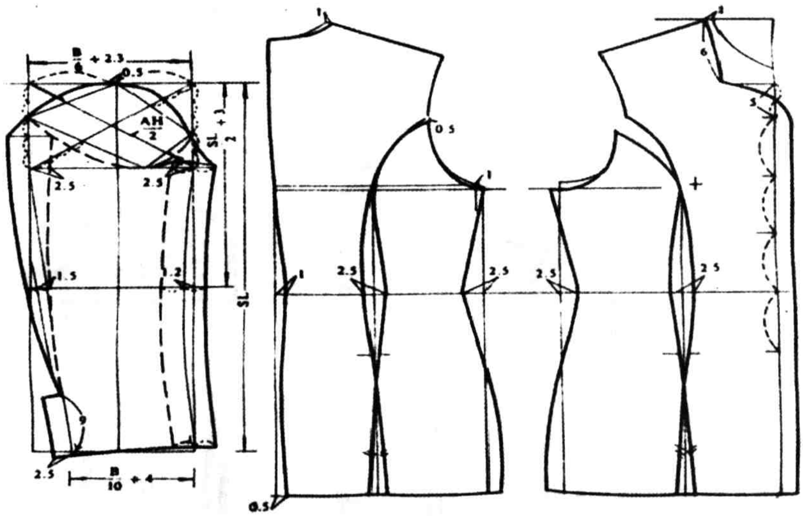

110 ـ رەسىم

(2) ئايالچە چاپانغا تىكىش ھەققى قويۇش ئۇسۇلى

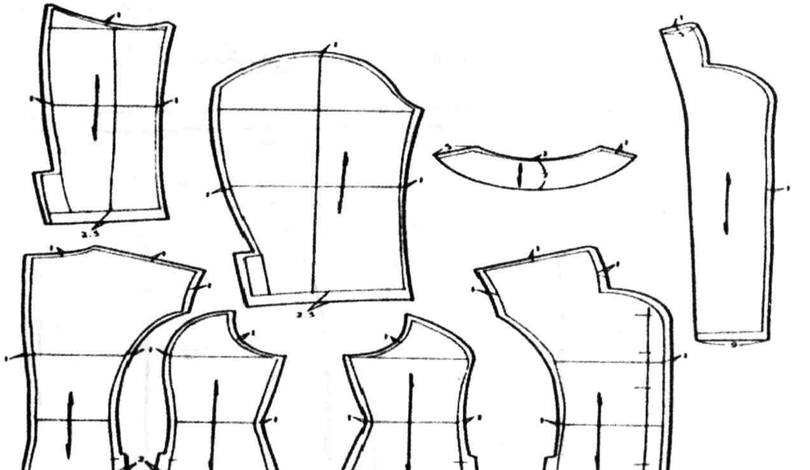

111 ـ رەسىم

(3) ئايالچە چاپانغا ئەندىزە كېڭەيتىش ئۇسۇلى

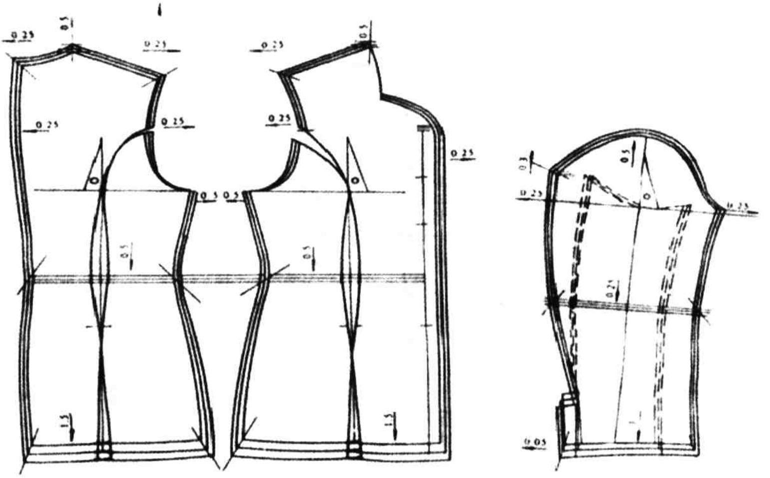

112 ـ رەسىم

3) ئايالچە يوپكىنى كېسىشتە تىكىش ھەققى قويۇش ۋە ئەندىزە كېڭەيتىش

(1) ئايالچە يوپكىنى كېسىش خەرىتىسى

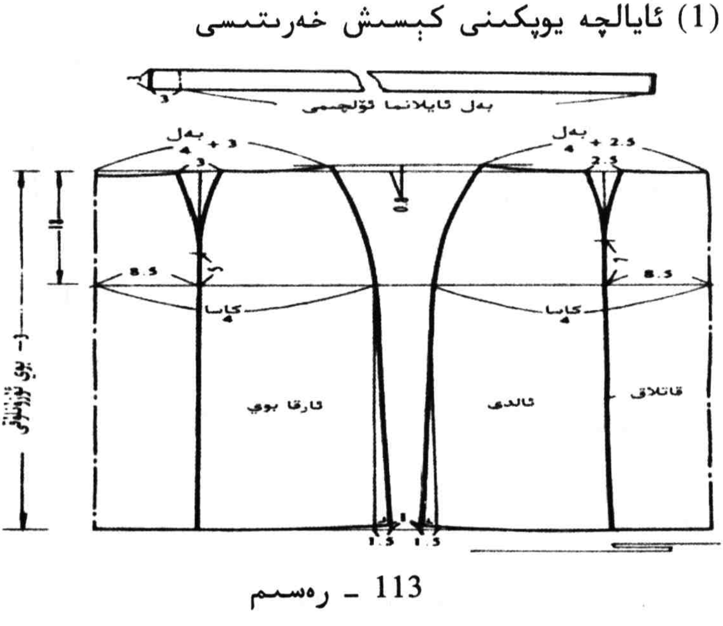

113 ـ رەسىم

(2) ئايالچە يوپكىغا تىكىش ھەققى قويۇش

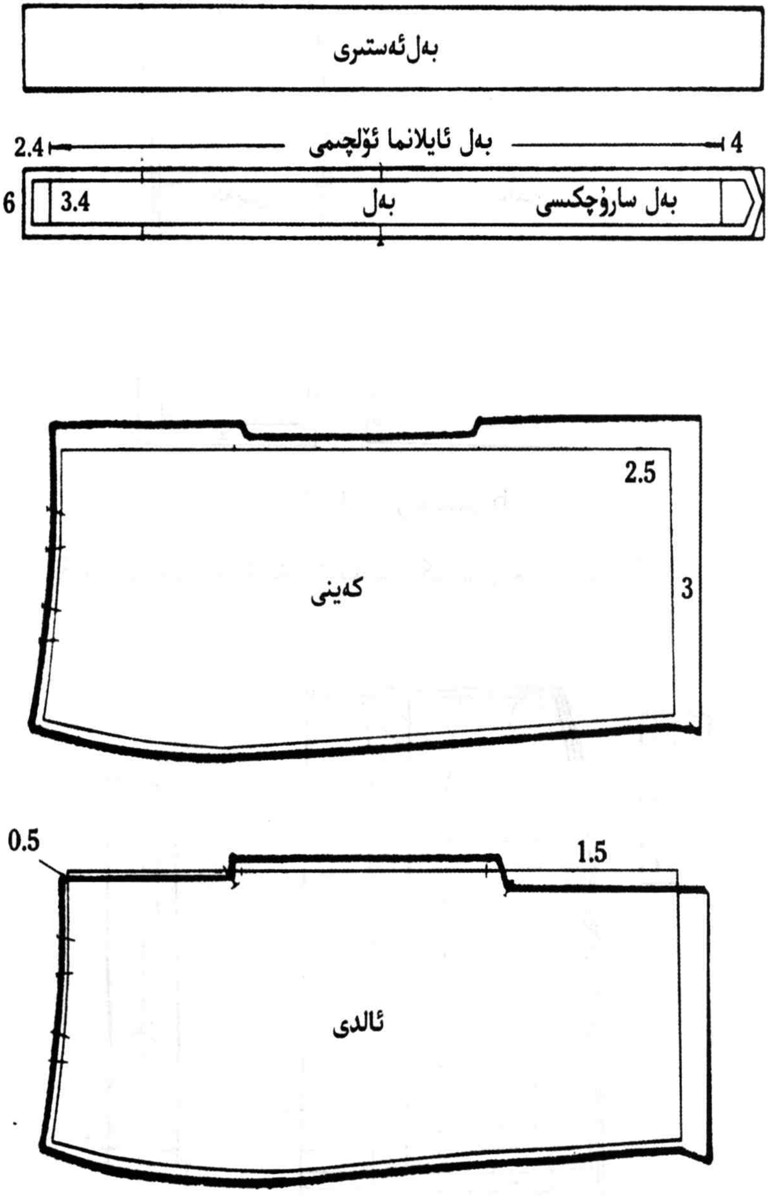

114 ـ رەسىم a

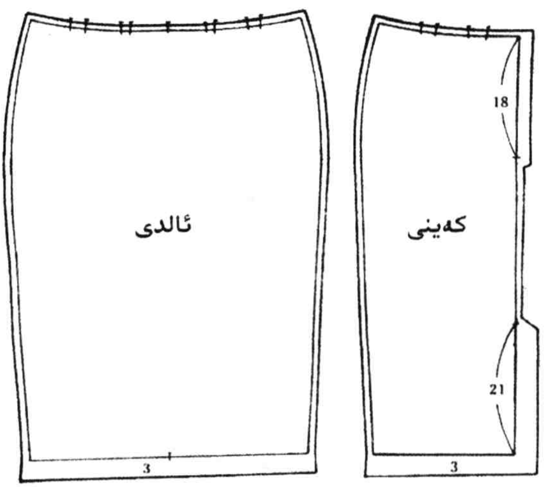

b 114 ـ رەسىم

(3) ئايالچە يوپكىغا ئەندىزە كېڭەيتىش ئۇسۇلى

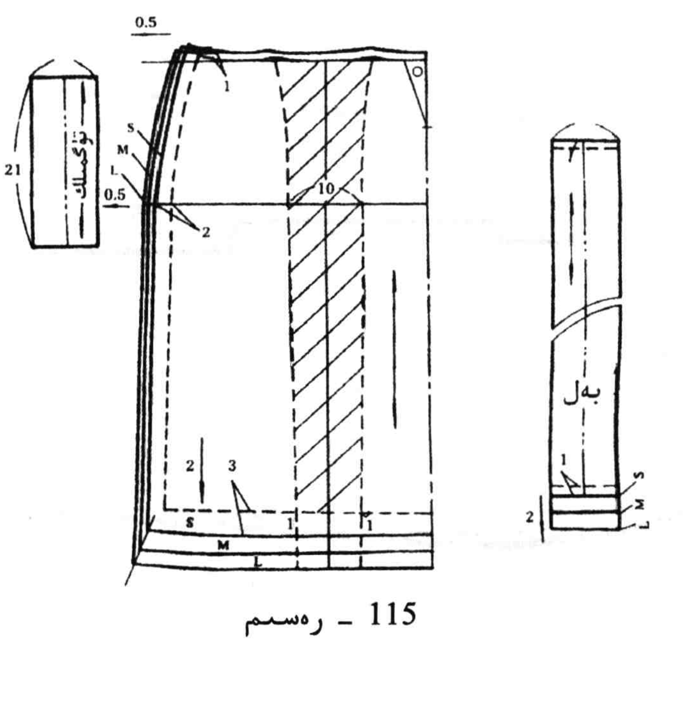

115 ـ رەسىم

4) ئەرەنچە كاستۇمنى كېسىشتە تىكىش ھەققى قويۇش ۋە ئەندىزە كېڭەيتىش ئۇسۇلى

(1) ئەرەنچە كاستۇمنى كېسىش خەرىتىسى

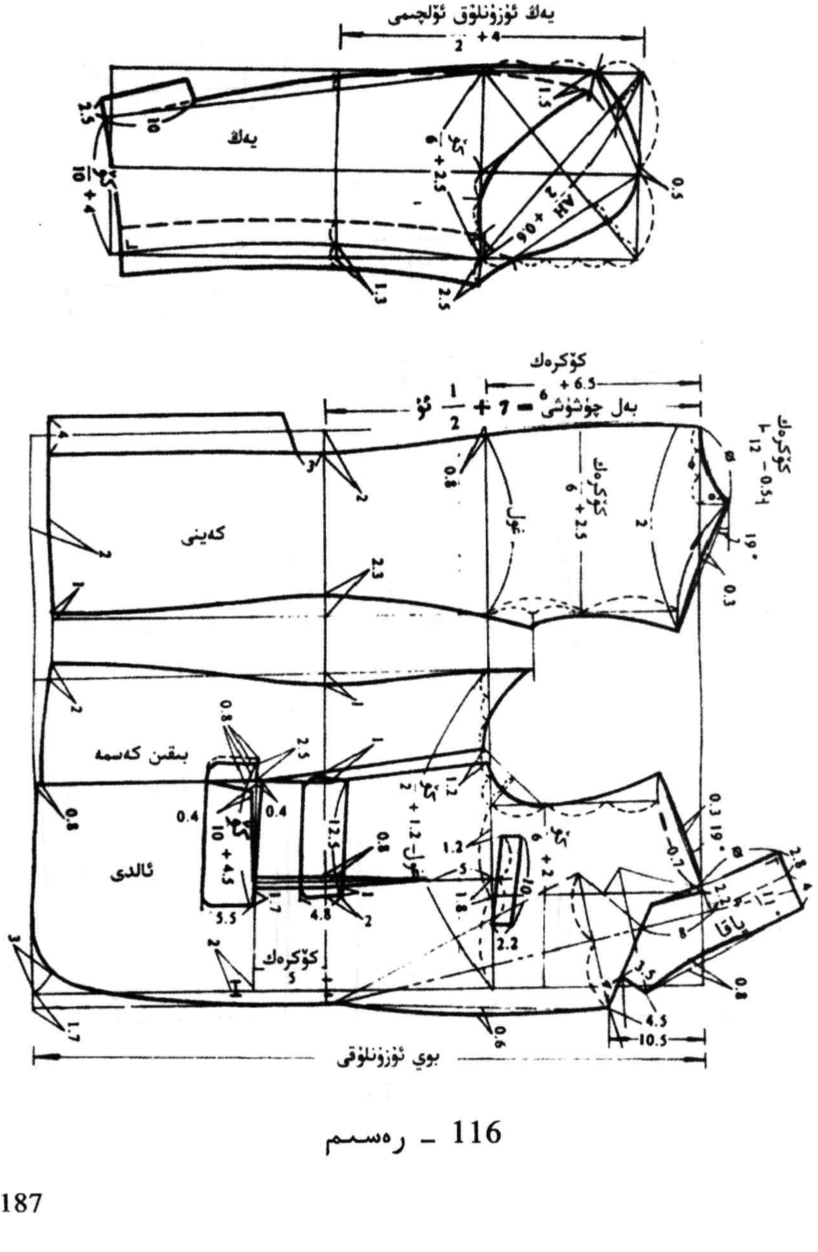

116 ـ رەسىم

(2) ئەرەنچە كاستۇمنى كېسىشتە تىكىش ھەققى قويۇش ئۇسۇلى

پارچە ماتېرىياللار

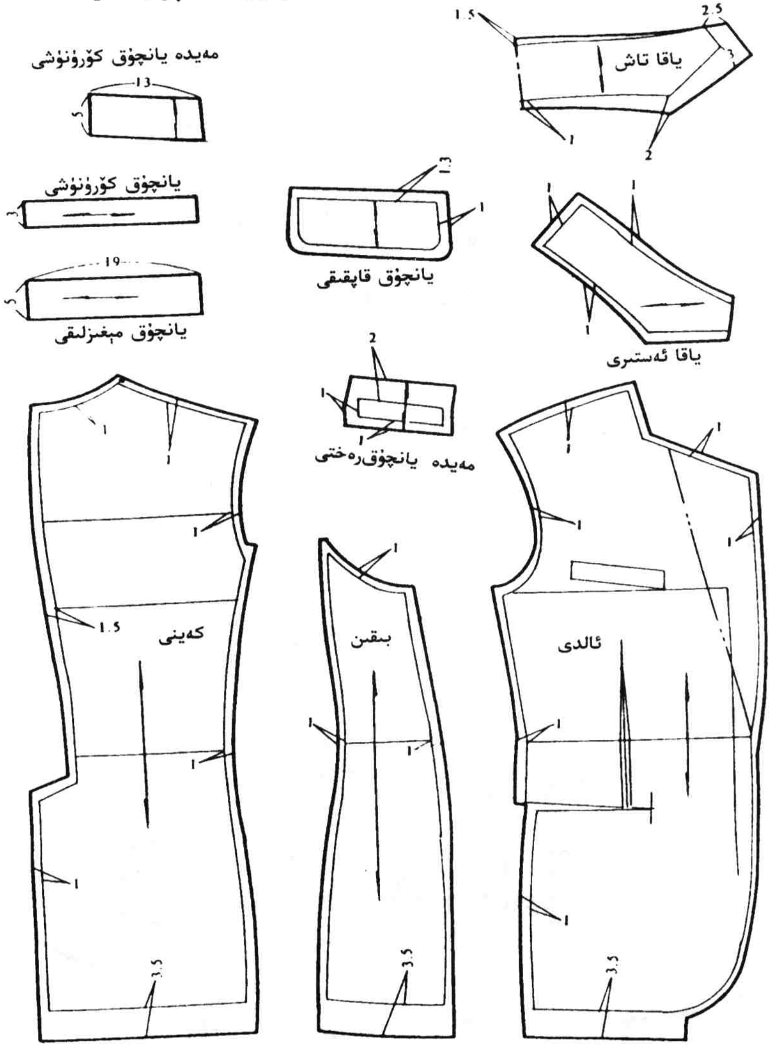

117 ـ رەسىم a

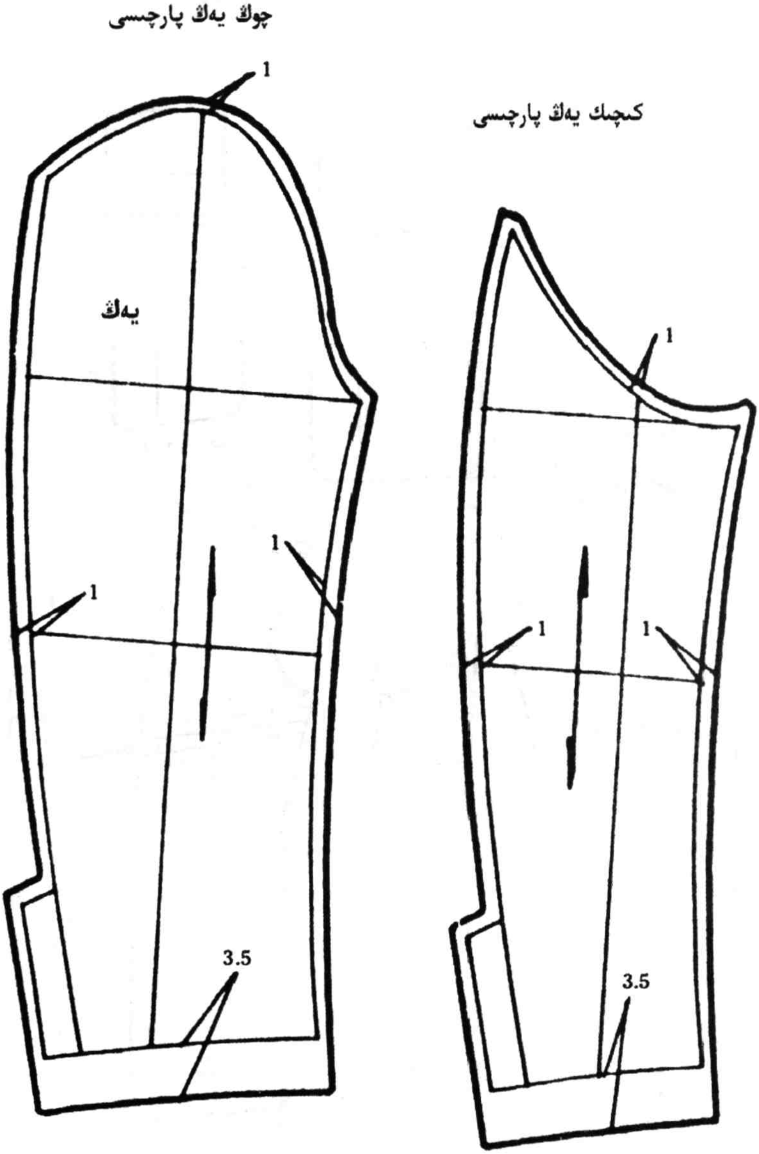

117 ـ رەسىم b

(3) ئەرەنچە كاستۇمغا ئەستەر تىكىش ئۇسۇلى

ئەستەر ۋە ئۆنلۈك قوشۇمچە ماتېرىياللىرىنى كېسىش

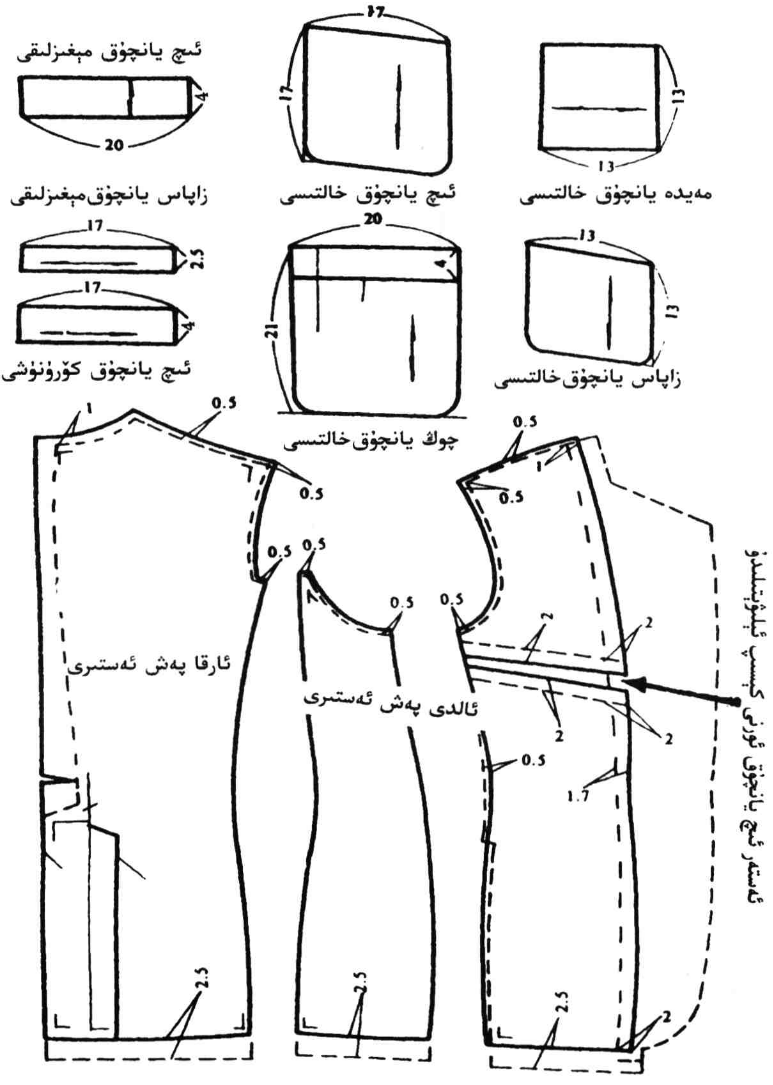

118 - رەسىم a

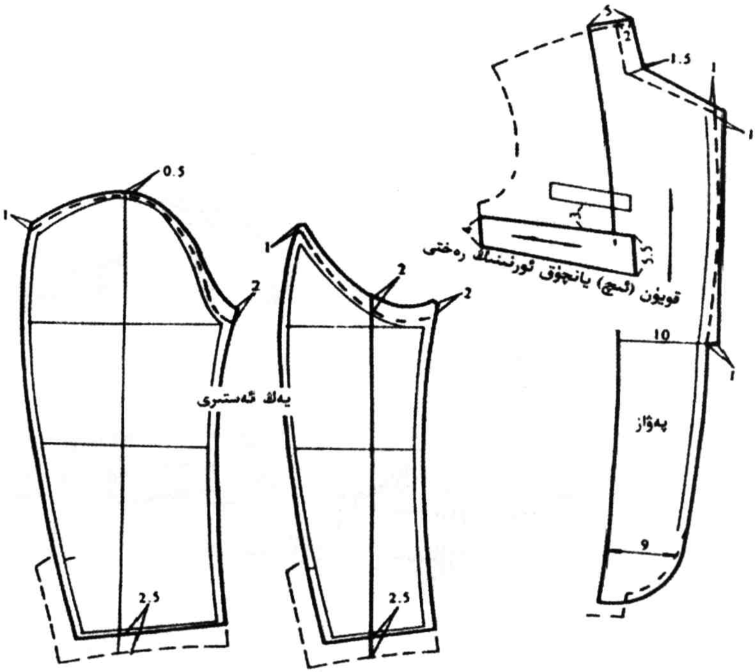

118 ـ رەسىم b

پەۋازنى كەسكەن چاغدا، پەۋاز رەختىنى ئالدى پەشنىڭ ئاستىغا قويۇپ، مۇۋاپىق كەلتۈرۈۋالغاندىن كېيىن، ئۈزۈنلۇقىنى ئۈستىدىن ياقا قېچىش سىزىقى ئۈدۈلىدا بىر سانتىمېتىر ئۇزۇن، ياقا قېچىشىدىن ئىككى سانتىمېتىر ئىچىگە قىلىش لازىم. كەڭلىكى ئۈچ بۆلەككە بۆلۈنىدۇ. ئۈستى بۆلىكى — بورتما قايرىلىش سىزىقىدىن تۆت سانتىمېتىر، ئۈستى قىسمى سىرتى 0.8 سانتىمېتىر چوڭ بولىدۇ. ئوتتۇرا بۆلىكى — يۇقىرى پەتلە ئۈدۈلىدا 0.8 سانتىمېتىر چوڭ بولىدۇ. يەنى يۇقىرى پەتلە ئۈدۈلىدا 0.8 سانتىمېتىر سىرتقا چىققان يېرىدىن باشلاپ 11 سانتىمېتىرچە بولىدۇ. ئاستىنقى بۆلىكى — پۈكۈش سىزىقىدىن ئۈچ سانتىمېتىر يۇقىرى ئورۇندا سەككىز سانتىمېتىر كەڭلىكتە بولىدۇ.

(4) ئەرەنچە كاستۇمغا ئەندىزە كېڭەيتىش ئۇسۇلى

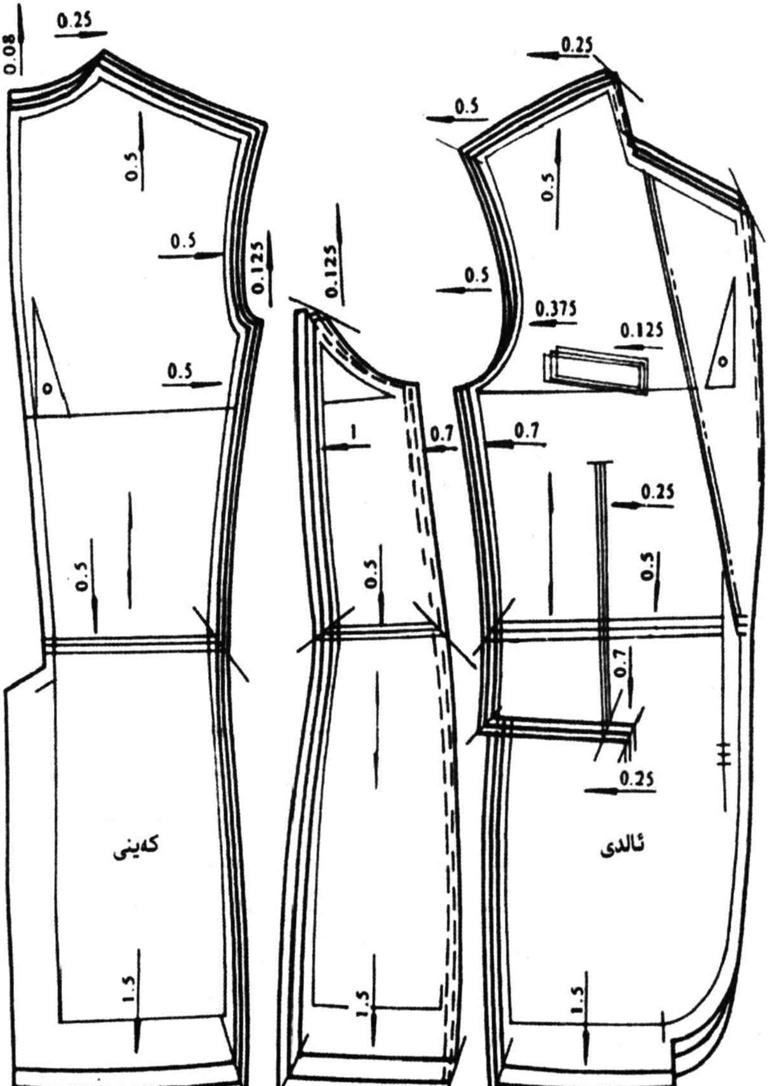

119 ـ رەسىم a

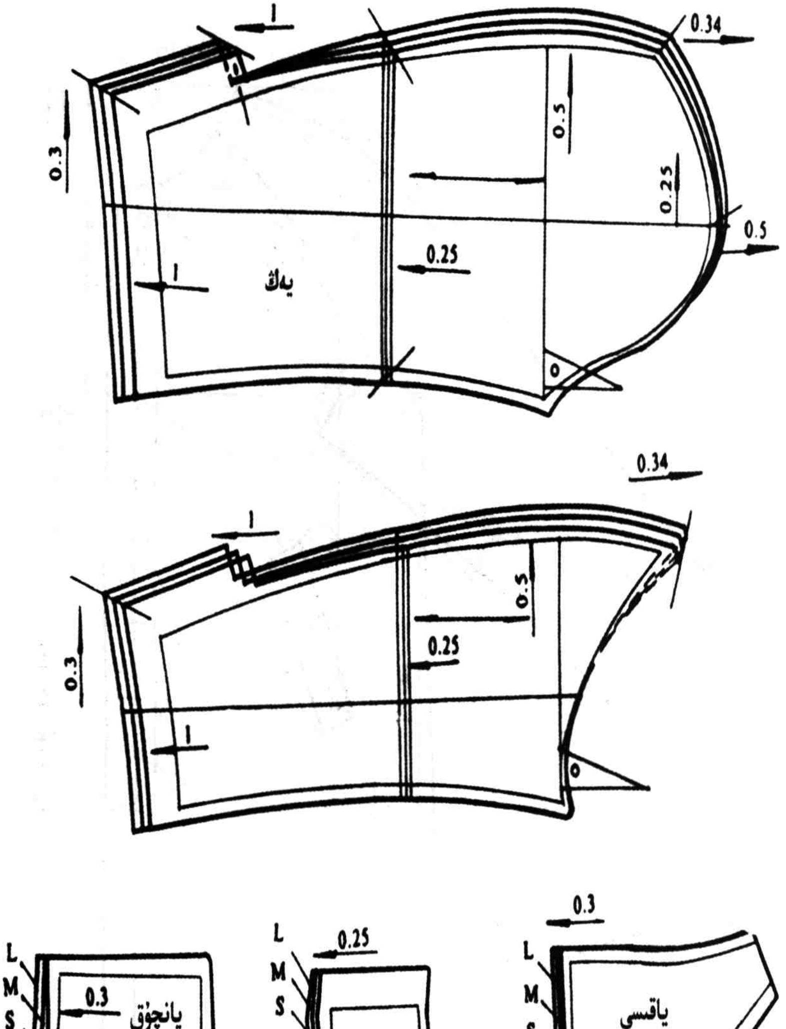

119 ـ رەسىم b

5) ئەرەنچە پەلتونى كېسىشتە تىكىش ھەققى قويۇش ۋە ئەندىزە كېڭەيتىش ئۇسۇلى

(1) ئەرەنچە پەلتونی کیسش خەرتیسی

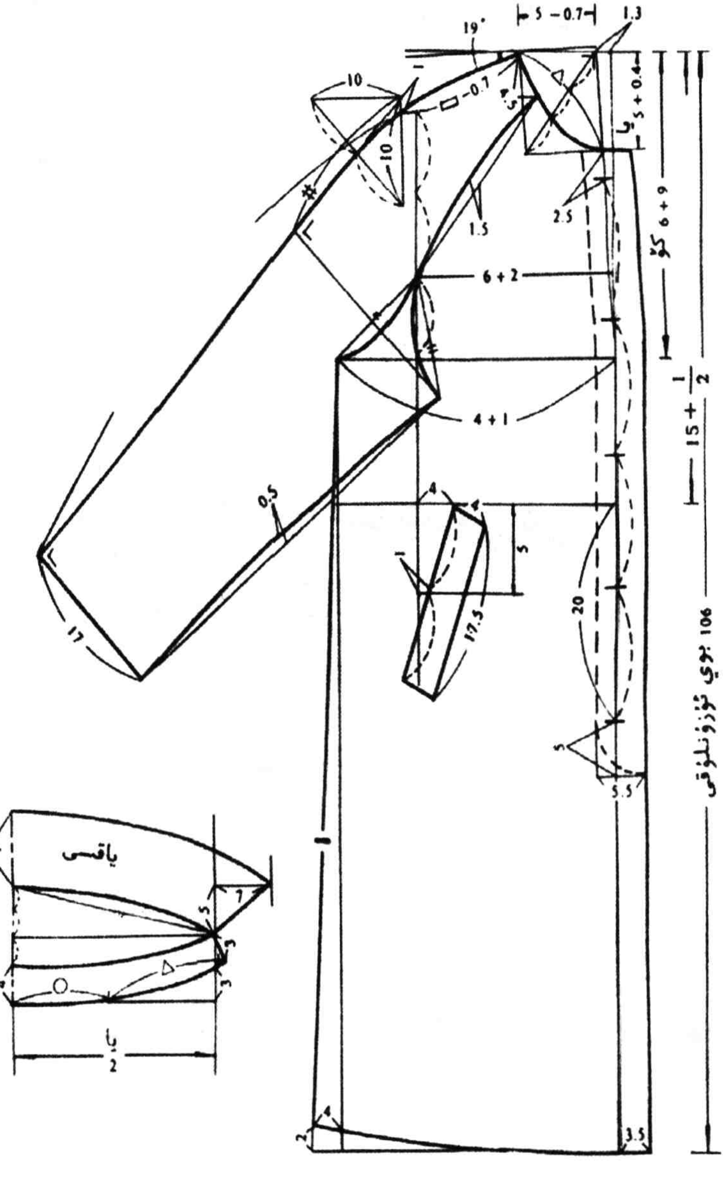

120 ـ رەسمم a

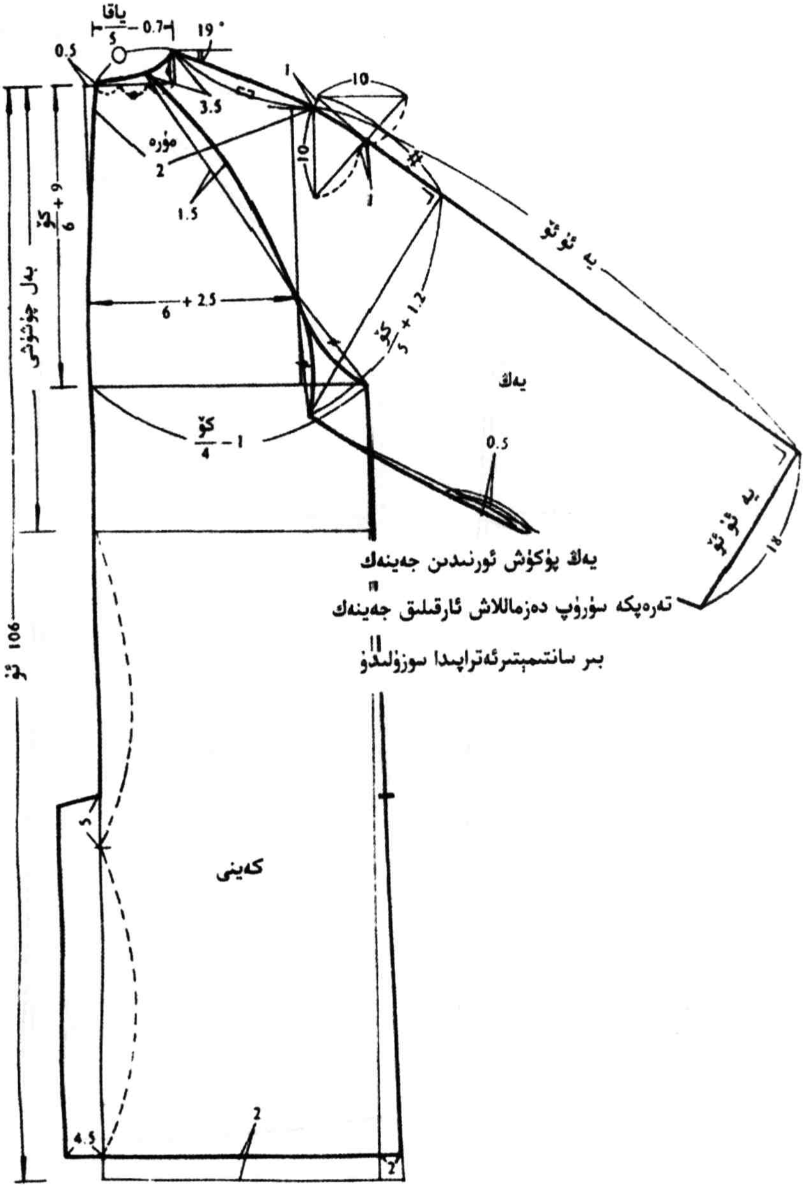

ياقا
5
0.7
19°
0.5
3.5
مۈرە
2
1.5
10
6 + 2.5
كۆ/4 - 1
كۆ/5 + 1.2
يەك
18
يەك پۆكۈش ئۆرنىدىن جەينەك
تەرەپكە سۈرۈپ دەزماللاش ئارقىلىق جەينەك
بىر سانتىمېتىرئەتراپىدا سوزۇلىدۇ
كەينى
4.5
2

120 ـ رەسىم b

(2) ئەرەنچە پەلتونى كېسىشتە تىكىش ھەققى قويۇش ئۇسۇلى

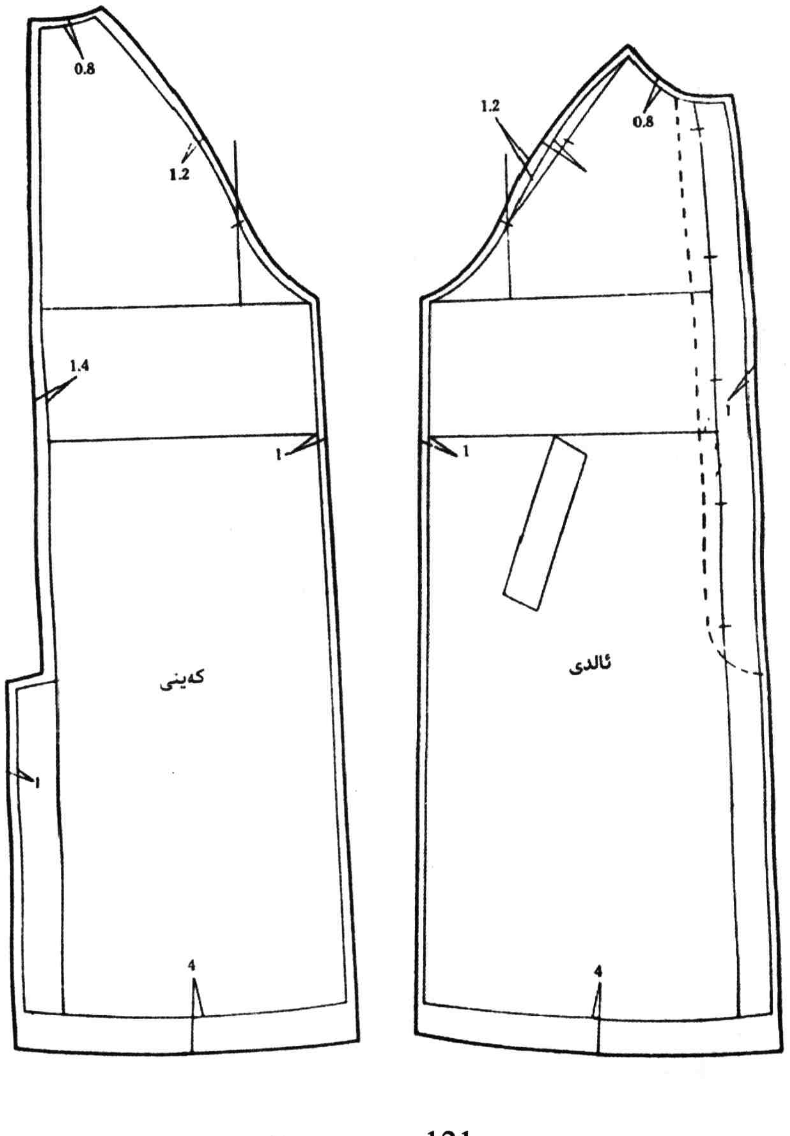

121 ـ رەسىم a

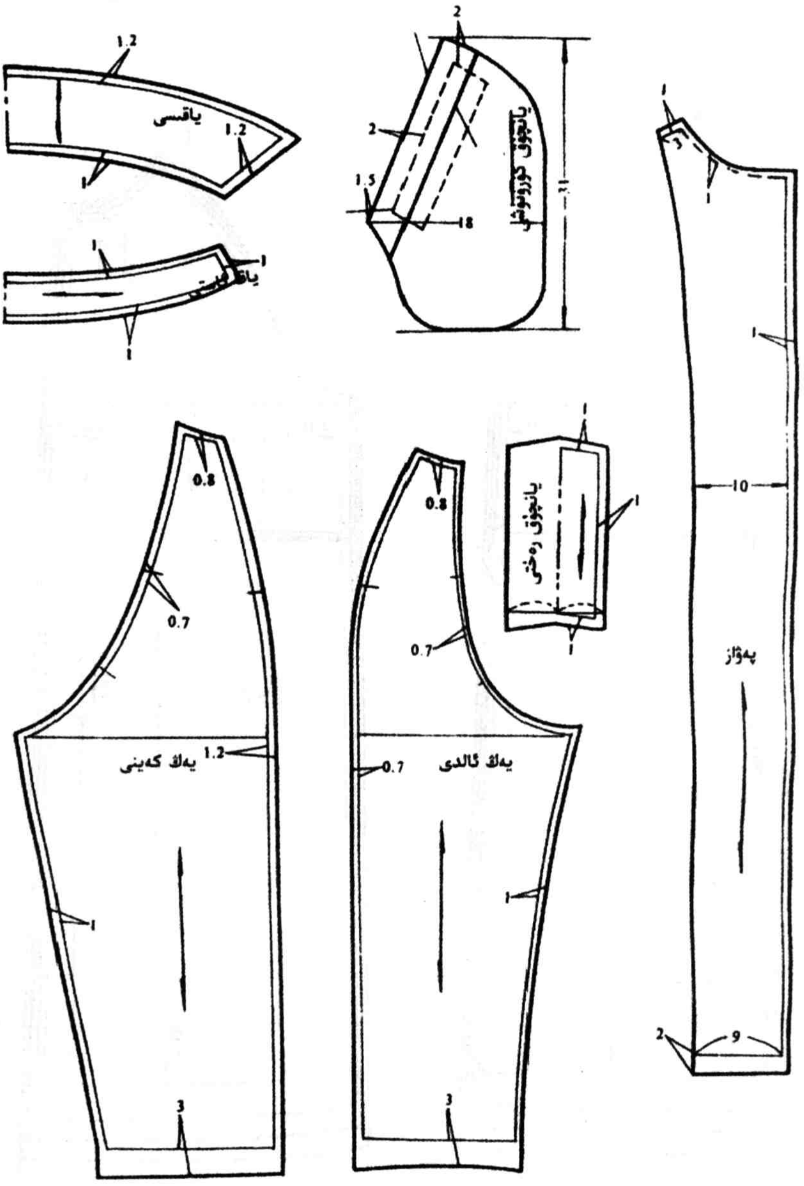

121 ـ رەسىم b

(3) ئەرەنچە پەلتوغا ئەندىزە كېڭەيتىش ئۇسۇلى

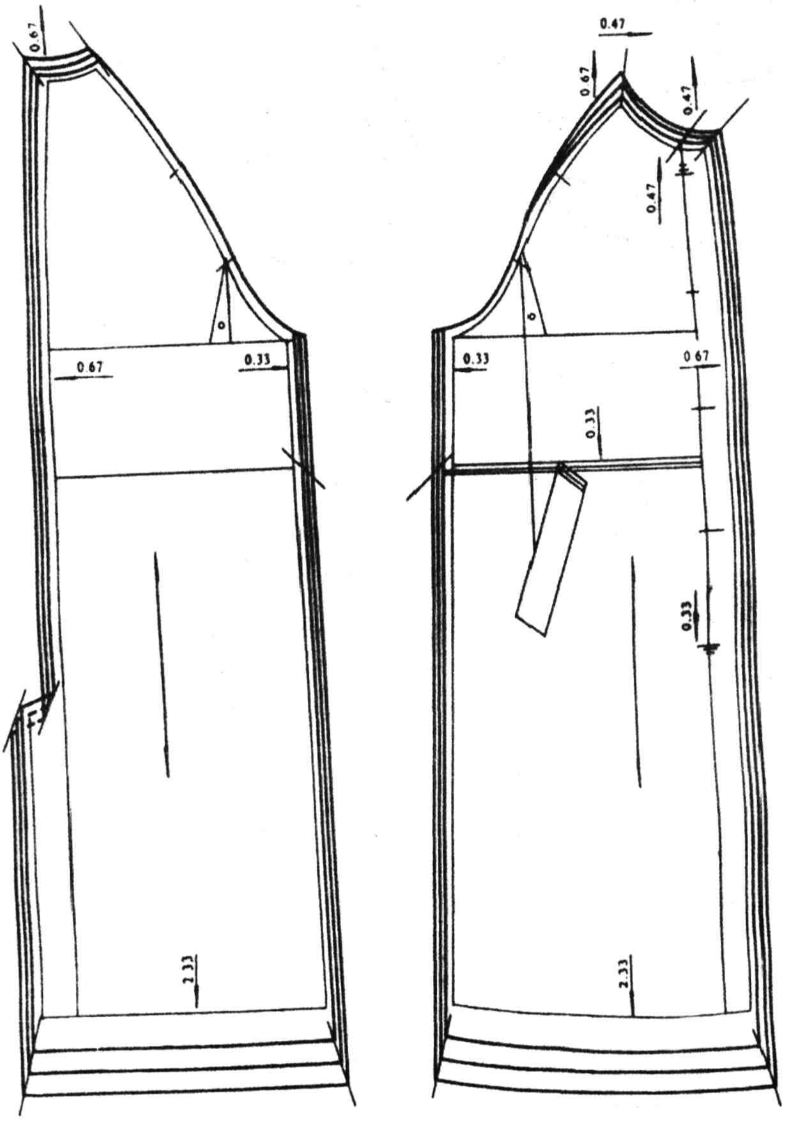

a 122 ـ رەسىم

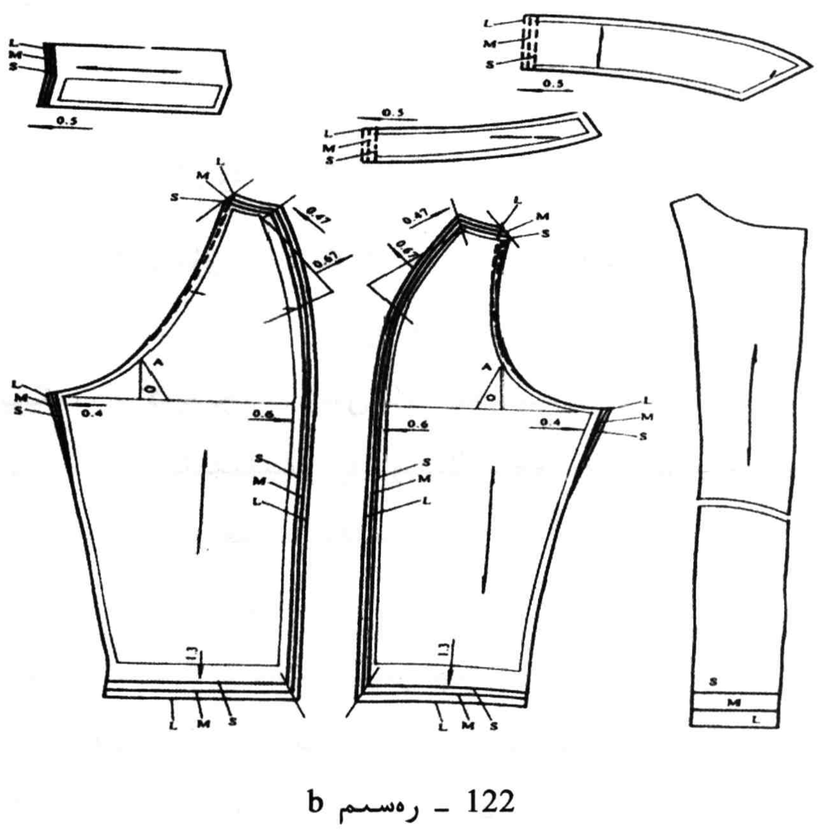

122 ـ رەسىم b

يۇقىرىدا كۆرسىتىلگەن كېسىم خەرىتىسى، تىكىش ھەققى ۋە ئەندىزە كېڭەيتىش ئۇسۇللىرى ئاساسەن كىيىمنىڭ پۈتۈن بۆلەكلىرىنى ئاساس قىلىپ كۆرسىتىلدى. پارچە بۆلەكلىرىمۇ ئاساسەن شۇنىڭغا ئوخشاش بولىدۇ. پاسوننىڭ ئالاھىدىلىكىگە ئاساسەن، خۇرۇمنىڭ ئەھۋالىغا قاراپ، خالىغانچە كېسىپ، بۆلەكلەرگە بۆلۈپ پاسون چىقارسا بولىدۇ. مەيلى ئۇزۇن كىيىم، مەيلى قىسقا كىيىم ياكى شىم ۋە ياكى يوپكا بولسۇن، ھەممىسى ئوخشاش بولغاچقا، ئۈلگە قىلىپ بىر قانچە كىيىم كۆرسىتىلدى. كېسىم خەرىتىسىدىنمۇ شۇ بويىچە پايدىلانسا بولىدۇ.

5. خۇرۇم كىيىم كېسىم خەرىتىللىرى

1) ئۆلچەش ۋە كېسىش

(1) ئۇزۇنلۇق. بەلنىڭ ئىنچىكە قىسمىدىن تىزنى ئاساس قىلىپ، يۇقىرى - تۆۋەن ئورۇندا بېكىتىلىدۇ. ئادەتتە خۇرۇم يوپكىنىڭ كۆپىنچە تىزدىن 10 سانتىمېتىر يۇقىرى ئورۇندا ئۇزۇنلۇقى بېكىتىلىدۇ. پاسوننىڭ ئەھۋالىغا قاراپ تىزدىن يۇقىرى - تۆۋەن قىلسا بولىدۇ.

(2) بەل. بەلنىڭ ئىنچىكە قىسمىدىن بىر ئايلاندۇرۇپ، لىق ئۆلچەپ 1~2 سانتىمېتىر بوشلۇق قوشۇلىدۇ.

(3) كاسا. كاسىنىڭ تولۇق بولغان يېرىدىن بىر ئايلاندۇرۇپ ئۆلچەپ، 5~8 سانتىمېتىر بوشلۇق قوشۇلىدۇ. ئەمەلىي ئەھۋالغا ئاساسەن مۇۋاپىق كەڭ - تار قىلىپ بېكىتسە بولىدۇ.

① ئالدى تەتۈر پەش مانجېت چىقىرىلغان، ئارقا ئوتتۇرىسى ئوچۇق چاك، ئىككى يان يانتۇ يانچۇقلۇق لابا (كاناي) يوپكا.

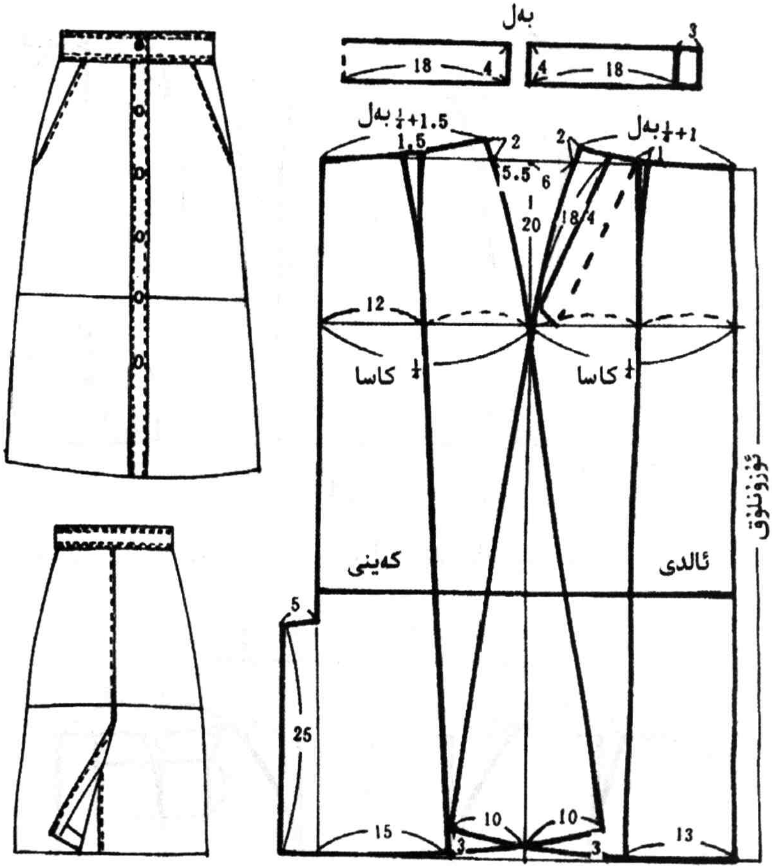

123 ـ رەسىم

L	M	S	ئۆ	ئۆلچەم
108	100	98	كاسا	
74	72	70	ئۇ	
77	75	73	بەل	

② ئالدى تۈز چاك پەتلىلىك، ئارقا ئوتتۇرىسى ئوچۇق چاك ئىككى يانتۇ يانچۇقلۇق يوپكا

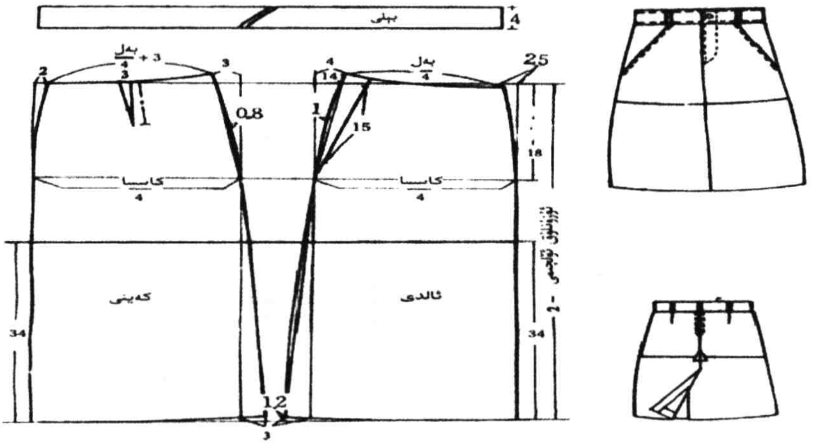

124 ـ رەسىم

③ سەككىز چاك ئالدى چاپلىما يانچۇق يوپكا

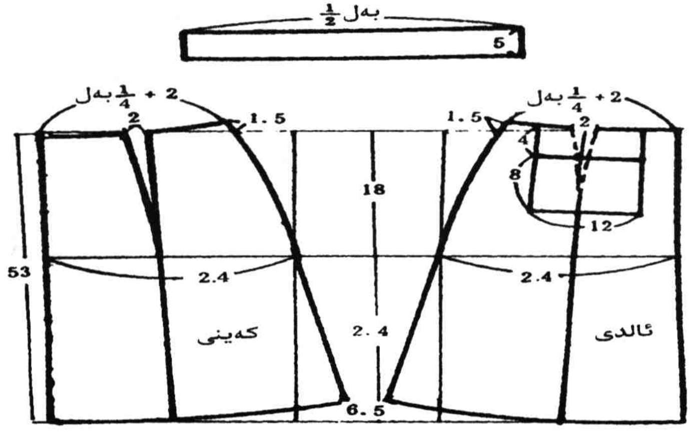

125 ـ رەسىم

L	M	S	ئۆ	
70	68	66	بەل	ئۆلچەم
100	96	92	كاسا	
44		40	ئۇ	
126	122	118	ئىتەك	

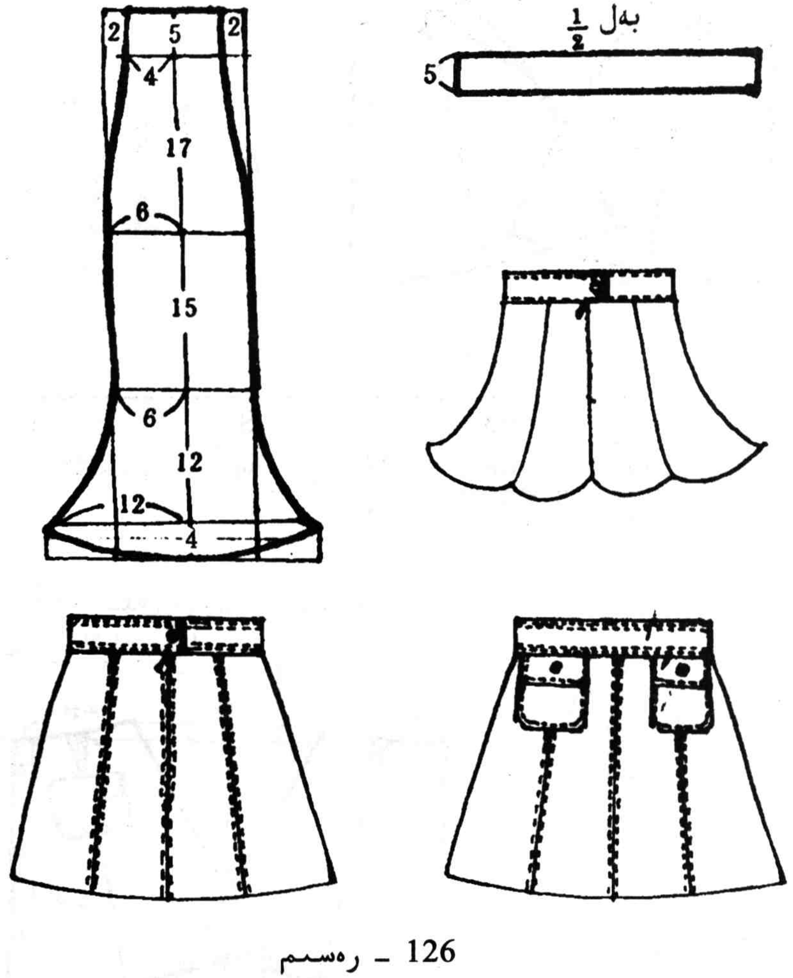

126 ـ رەسىم

ئۆلچەم	S	60	92	51
	M	64	96	53
	L	68	100	55

④ پانۇس سەككىز چاك يوپكا

⑤ ئالدى ئوچۇق تۈگمىلىك ئالتە چاك، بەلسىز، ئالدى يانتۇ يانچۇق لابا يوپكا

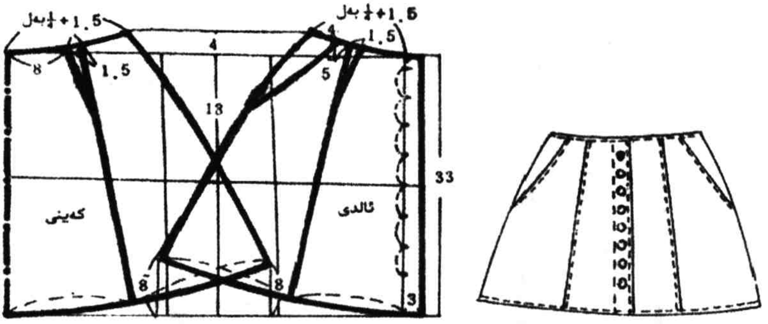

127 ـ رەسىم

96	65	33	S	ئۆلچەم
100	68	33	M	
104	71	35	L	

⑥ ئالدى ئوچۇق تۈگمىلىك، سەككىز چاك، چاپلىما يانچۇق لابا يوپكا

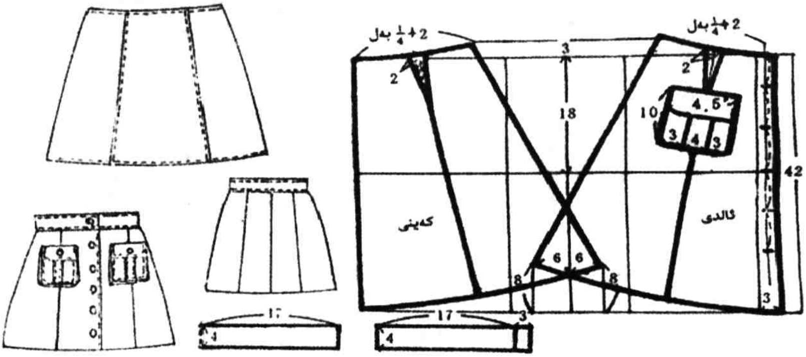

128 ـ رەسىم

96	65	40	S	ئۆلچەم
100	68	42	M	
104	71	44	L	

⑦ بەل ئورنى ئۈچ بۆلۆك پاسون چىقىرىلغان، ئۈچ بۆلۆك پاسون ئاستى توقىلىق، تۈز ئاچما يانچۇق خالتا يوپكا

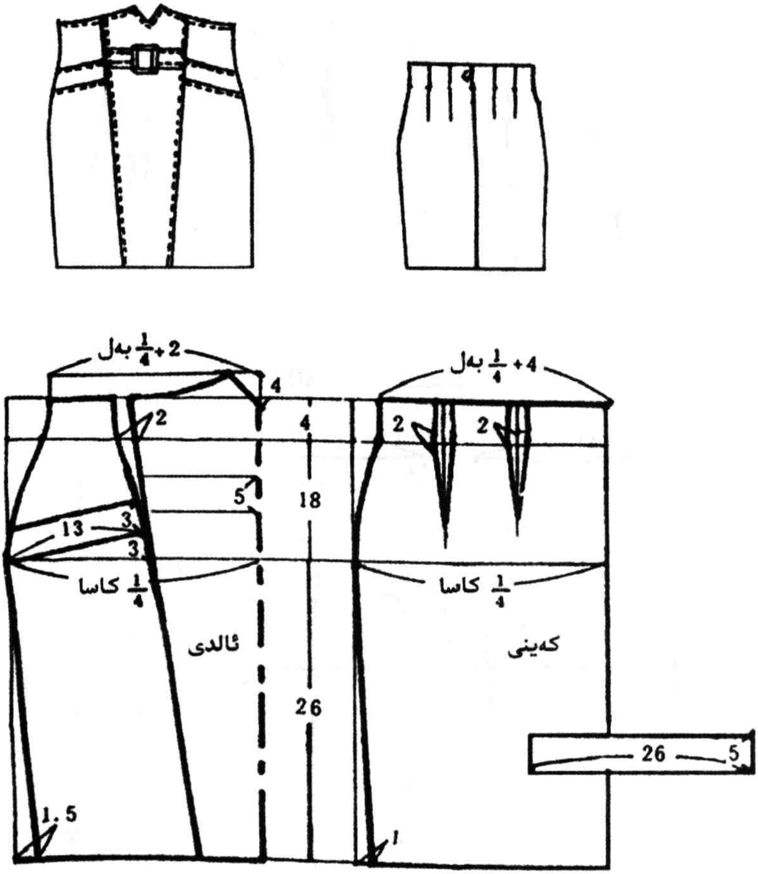

129 ـ رەسىم

87	42	92	66	S	ئۆلچەم
91	44	96	68	M	
95	46	100	70	L	

⑧ ئالدى ئۈستى ئۈچ بۆلۆك پاسون چىقىرىلغان تار يوپكا

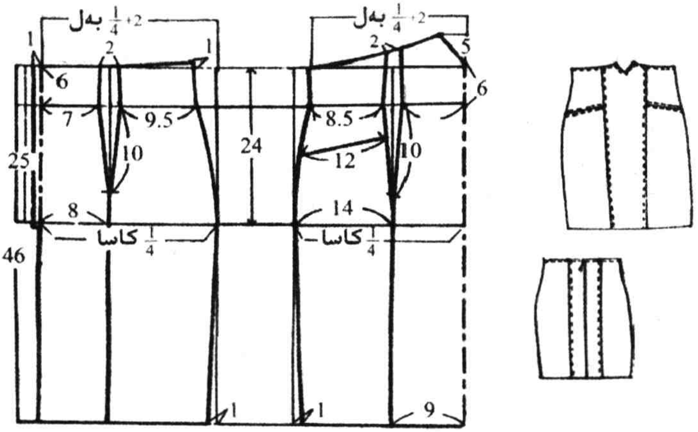

130 ـ رەسىم

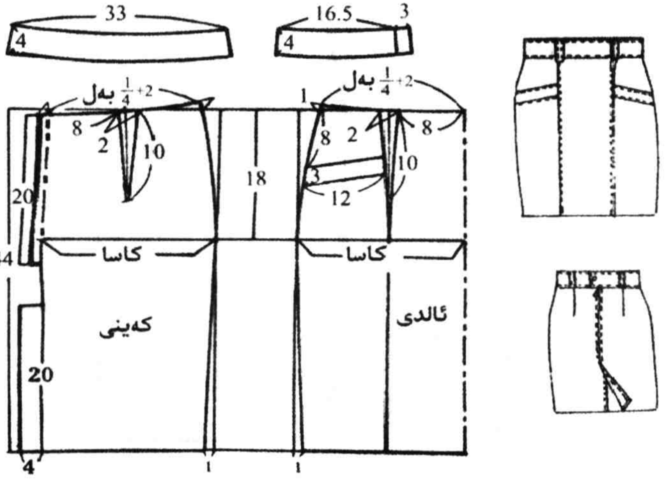

131 ـ رەسىم

92	63	42	S	ئۆلچەم
96	66	46	M	
100	69	48	L	

⑨ ئالدى ئىككى چاك، ئاچما توغرىسىغا يانچۇق، ئارقا ئوچۇق چاك، تاسمىلىق قويۇلغان تار يوپكا

⑩ ئايالچە خورۇم شىم كېسىش

بىرىنچى، ئۇزۇنلۇق. بەلنىڭ ئىنچىكە قىسمىدىن ئوشۇققىچە ئۆلچىنىپ بېكىتىلىدۇ ياكى ئوشۇقتىن 1~2 سانتىمېتىر تۆۋەن قىلىپ مۇۋاپىق بېكىتىلىدۇ.

ئىككىنچى، بەل. بەلنىڭ ئىنچىكە بولغان يېرىدىن بىر ئايلاندۇرۇپ ئۆلچىنىپ، 1~2 سانتىمېتىر بوشلۇق قوشۇپ بېكىتىلىدۇ.

ئۈچىنچى، كاسا. كاسىنىڭ تولۇق يېرىدىن بىر ئايلاندۇرۇپ ئۆلچىنىپ، 5~8 سانتىمېتىر بوشلۇق قوشۇپ بېكىتىلىدۇ.

تۆتىنچى، پۇچقاق. ئوشۇقنىڭ ئۈستى پاقالچاق بىر ئايلاندۇرۇپ ئۆلچىنىپ بېكىتىلىدۇ.

بەشىنچى، ئاغىنىڭ چوڭشۇشى ئۆلچىنىپ قالسا، بەلنىڭ ئىنچىكە قىسمىدىن، ئورۇندۇقتا ئولتۇرغۇزۇپ، ئورۇندۇق يۈزىگىچە ئۆلچەپ بېكىتىلىدۇ.

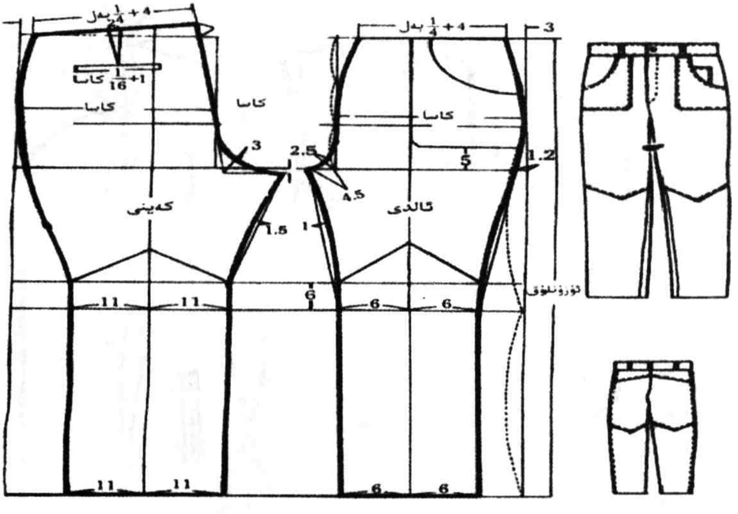

132 ـ رەسىم

بىرلىكى:	بەل	كاسا	پۇچقاق
cm	80	108	17

⑪ خۇرۇم ساراپان كېسىش

بىرىنچى، ئۇزۇنلۇق. مۇرىنىڭ ئېگىز قىسمىدىن تىزغىچە ئۆلچەپ تىزدىن يۇقىرى - تۆۋەن ئورۇندا مۇۋاپىق بېكىتىلىدۇ.

ئىككىنچى، كۆكرەك. كۆكرەكنىڭ تولۇق يېرىدىن بىر ئايلاندۇرۇپ ئۆلچىنىپ، 5~8 سانتىمېتىر بوشلۇق قوشۇپ بېكىتىلىدۇ.

ئۇچىنچى، مۇرە. ئىككى مۇرە ئارىلىقى ئۆلچىنىپ بېكىتىلىدۇ.

تۆتىنچى، ئەگەر بەل ئۆلچەشكە توغرا كەلسە، بەلنىڭ ئىنچىكە قىسمى بىر ئايلاندۇرۇپ ئۆلچىنىپ، 5~8 سانتىمېتىرغىچە بوشلۇق قوشۇپ بېكىتىلىدۇ.

بەشىنچى، ئالدى - ئارقىسى ئەگرى كېسىلگەن، يانتۇ مېغىزلىق يانچۇق، ئارقىسى ئۆرە ساراپان.

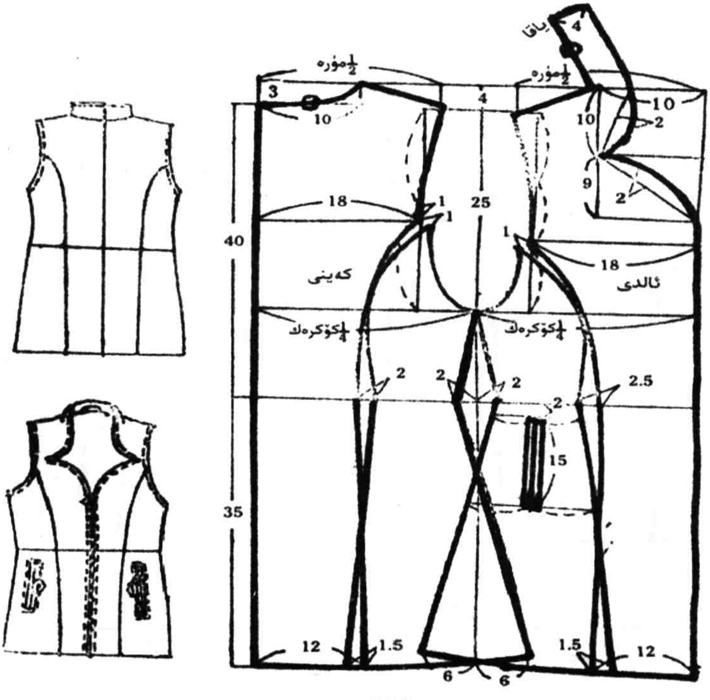

133 - رەسىم

ئالتىنچى، ئالدى ئوچۇق مانجاتلىق، ئەگرى كېسىلگەن، چاپلىما يانچۇق بەلباغلىق ساراپان.

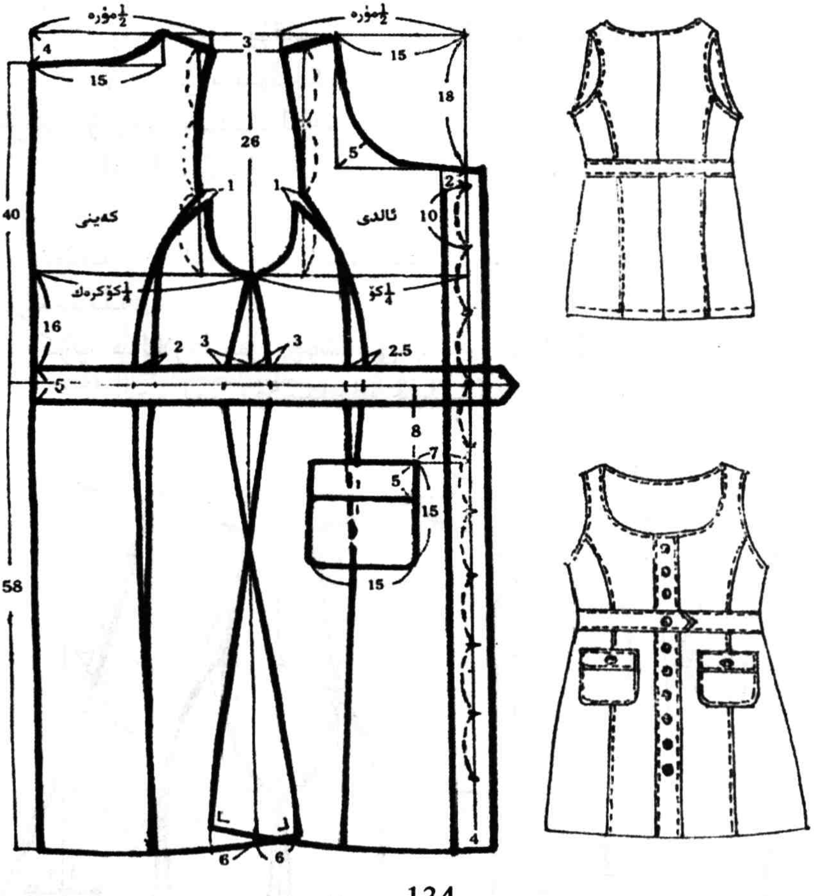

134 ـ رەسىم

⑫ ئايالچە خۇرۇم جىلىتكىلەر

(4) ئايالچە جىلىتكىلەرنى ئۆلچەش

① ئۇزۇنلۇقى. مۈرىنىڭ ئېگىز قىسمىدىن باشلاپ ئۆلچىنىپ، بەلدىن ئون سانتىمېتىر تۆۋەن ئورۇندا توختىتىپ بېكىتىلىدۇ.

② كۆكرەك. كۆكرەكنىڭ تولۇق بولغان يېرىدىن بىر

ئايلاندۇرۇپ ئۆلچىنىپ، 5~8 سانتىمېتىر بوشلۇق قوشۇپ بېكىتىلىدۇ.

③ بەل چۈشۈشى. مۈرىنىڭ ئېگىز قىسمىدىن بەلنىڭ ئىنچىكە يېرىگىچە يۇقىرىدىن تۆۋەنگە ئۆلچىنىدۇ.

④ مۈرە. مۈرە سۆڭىكىنى ئاساس قىلىپ ئوڭدىن سولغا قارىتا ئۆلچەپ بېكىتىلىدۇ.

⑤ ياقا. بويۇننى ئايلاندۇرۇپ لىق ئۆلچەپ، بىر سانتىمېتىر بوشلۇق قوشۇلىدۇ.

تۆۋەندە ئايالچە جىلىتكىنىڭ تۈرلۈك كېسىم خەرىتىلىرى كۆرسىتىلدى.

كۆپ ھاللاردا بەل چۈشۈشى بىلەن ياقا ئۆلچەنمەيدۇ.

⑥ ئايالچە بىر تۈگمىلىك جىلىتكە

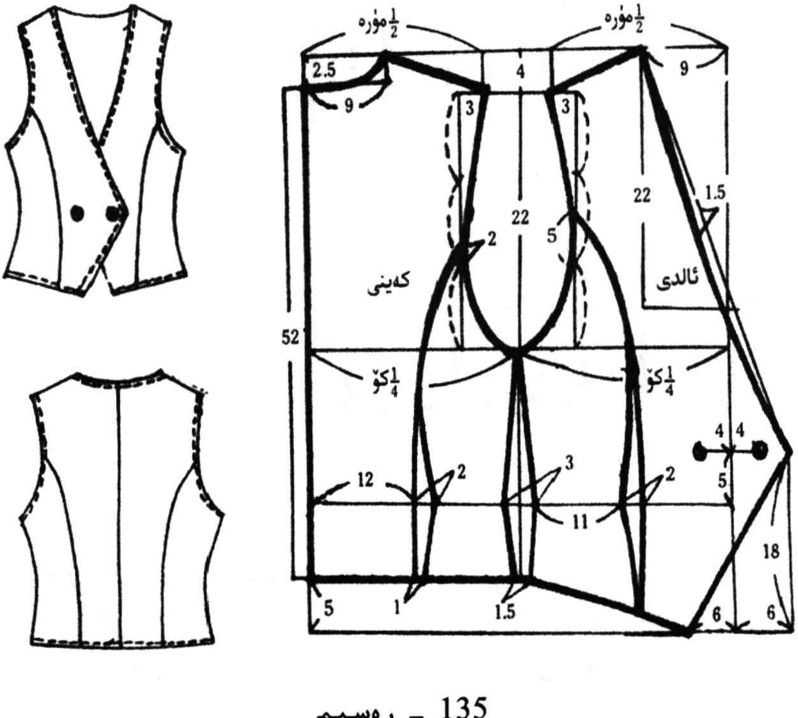

135 ـ رەسىم

⑦ ئايالچە ئىككى تۈگمىلىك جىلىتكە

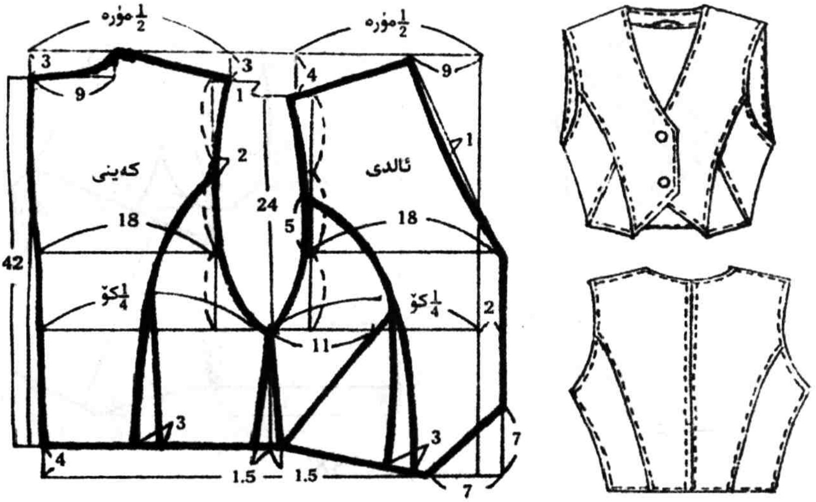

رەسىم - 136

⑧ ئايالچە ئۈچ تۈگمىلىك جىلىتكە

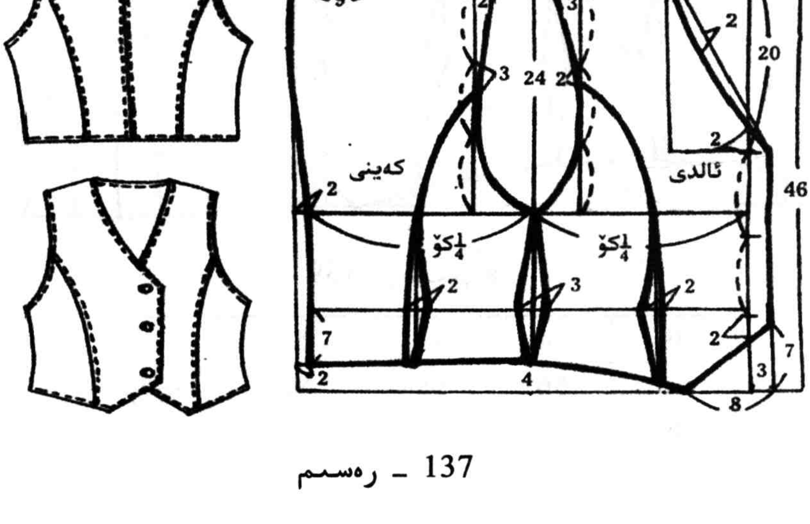

رەسىم - 137

⑨ ئايالچە تۆت تۇگمىلىك جىلىتكە

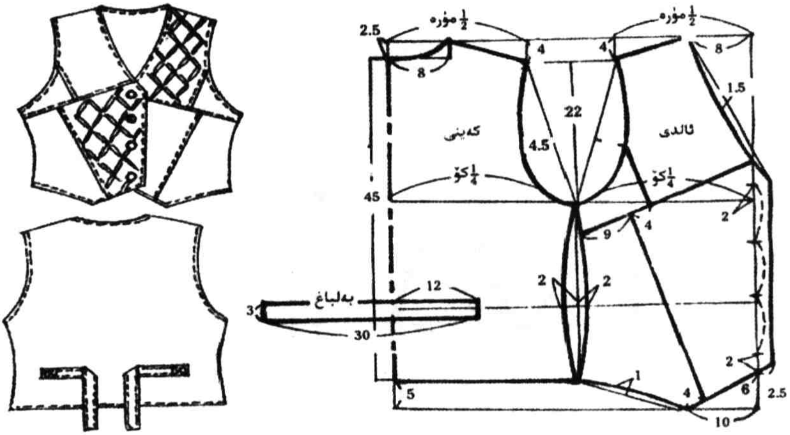

138 ـ رەسىم

⑩ ئايالچە بەش تۇگمىلىك جىلىتكە

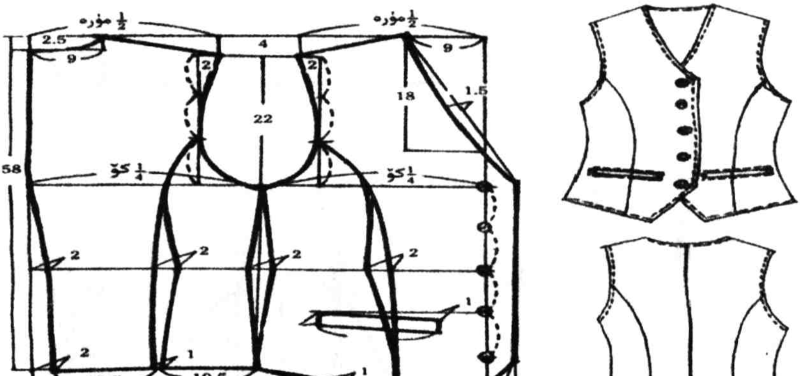

139ـ رەسىم a

39	54	92	S	ئۆلچەم
40	56	96	M	
39	40	100	L	

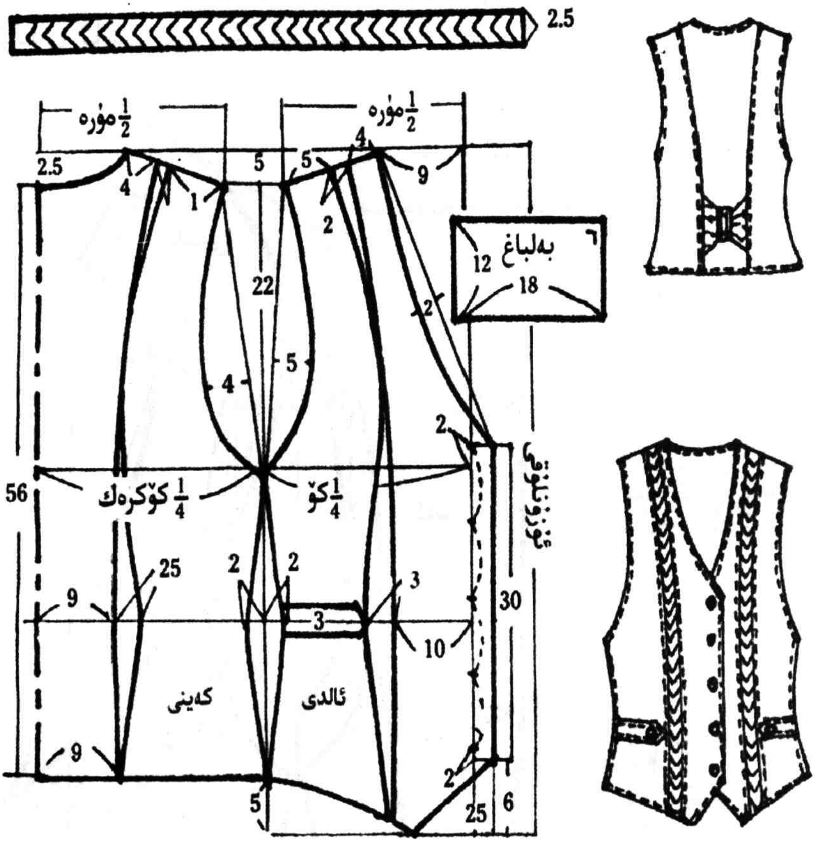

139 ـ رەسىم b

ئۆلچەم	S	M	L
ئۆ	56	58	60
كۆ	92	95	98
مۆرە	36	37	38
بە چۆ	38	39	40

⑪ ئايالچە يۇمىلاق ياقا، قوش رەت ئىككى تۈگمىلىك ئالدى تاسمىلىق جىلىتكە

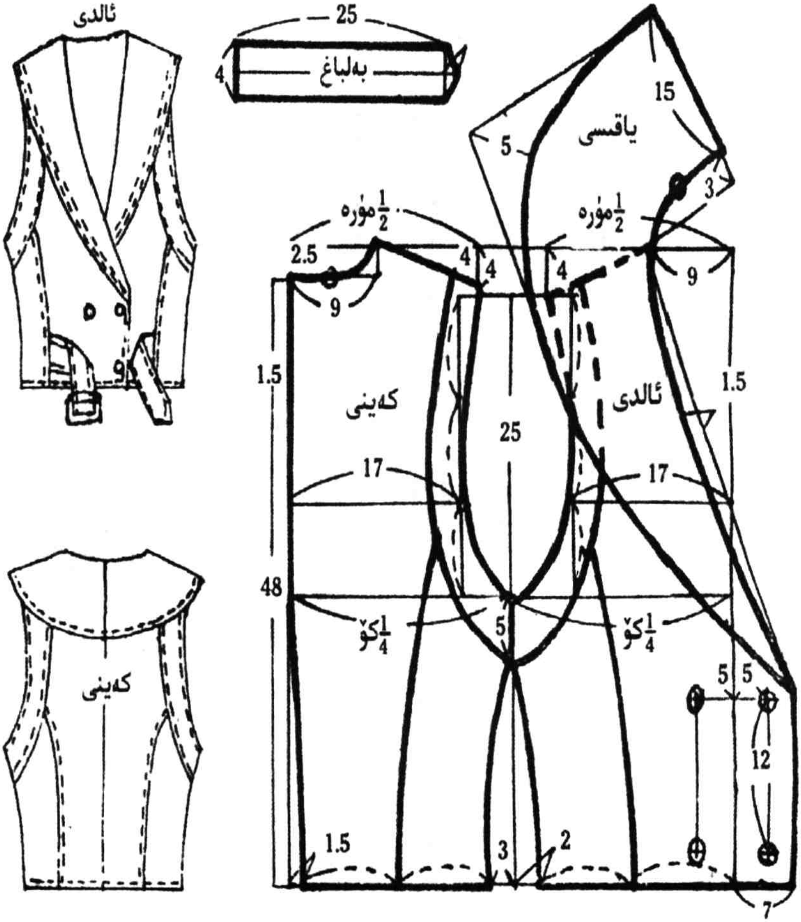

140 ـ رەسىم

45	37	88	46	S	ئۆلچەم
46	38	92	48	M	
47	39	96	50	L	

⑫ ئايالچە يۇمىلاق ياقا، ئىككى تۈگمىلىك ئېتەككە پىستان قېقىلىپ، زەنجىردە گۈل چىقىرىلغان جىلىتكە

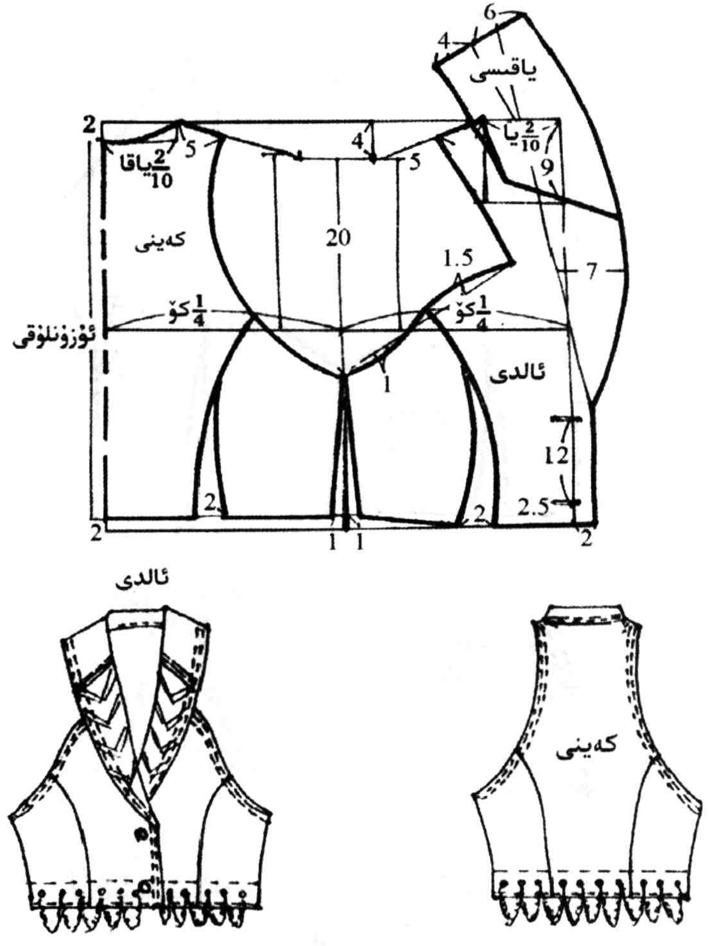

141 ـ رەسىم

39	37	84	S	ئۆلچەم
40	38	88	M	
41	39	92	L	

⑬ ئايالچە سىيرىتمىلىق، پەش ئاستىغا پىستان قېقىلغان، ياقا چۆرىسىگە پىستان قېقىلغان جىلىتكە

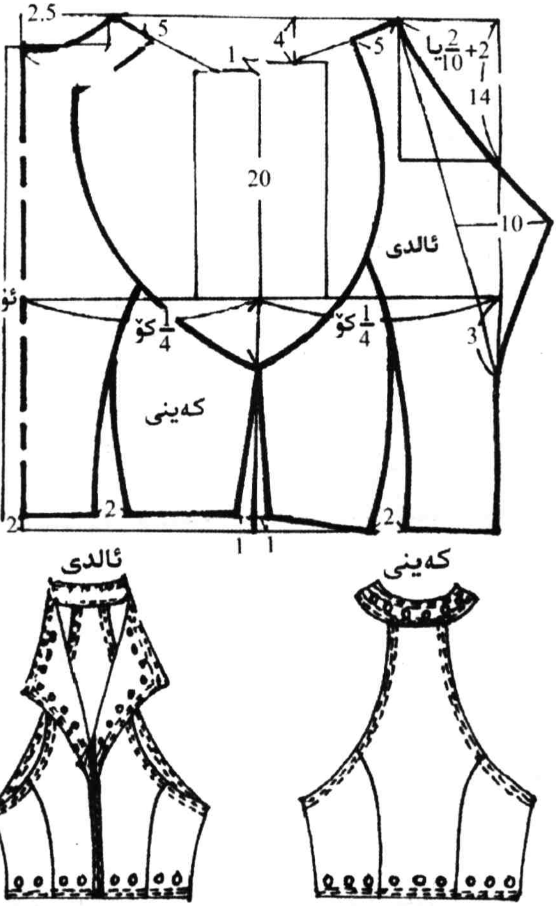

142 ـ رەسىم

ئۆلچەم	S	M	L
ئۆزۈنلۇق	42	43	44
كۆكرەك	86	90	94
ياقىسى	39	40	41

⑭ ئايالچە قوش رەت ئۈچ تۈگمىلىك جىلىتكە

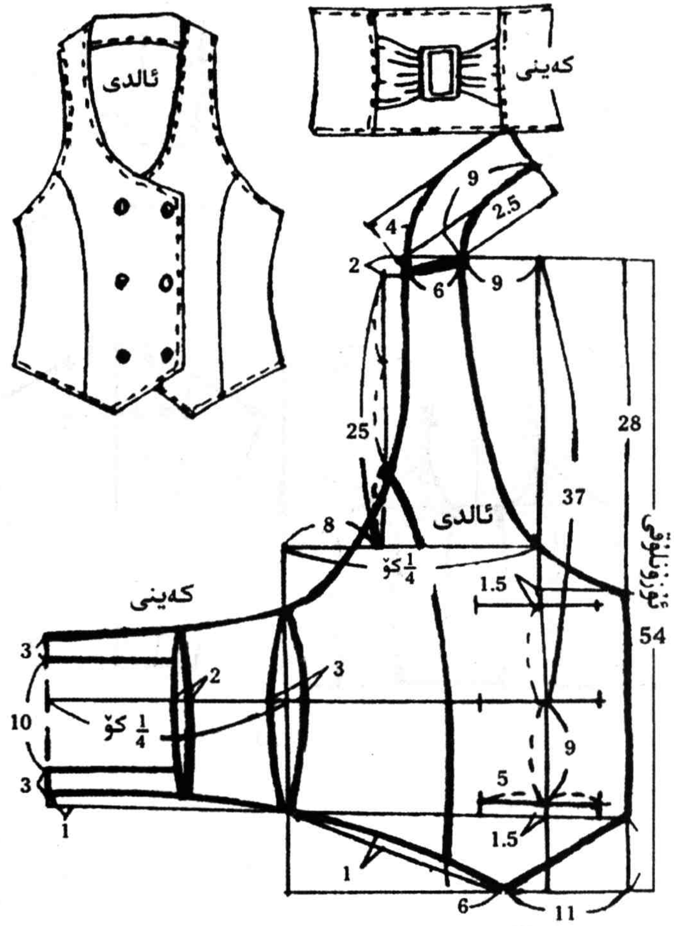

143 ـ رەسىم

ئۆلچەم	S	52	96	45	44	52
	M	54	100	46	45	53
	L	56	104	47	46	54

⑮ ئايالچە يەڭلىك جىلتكە

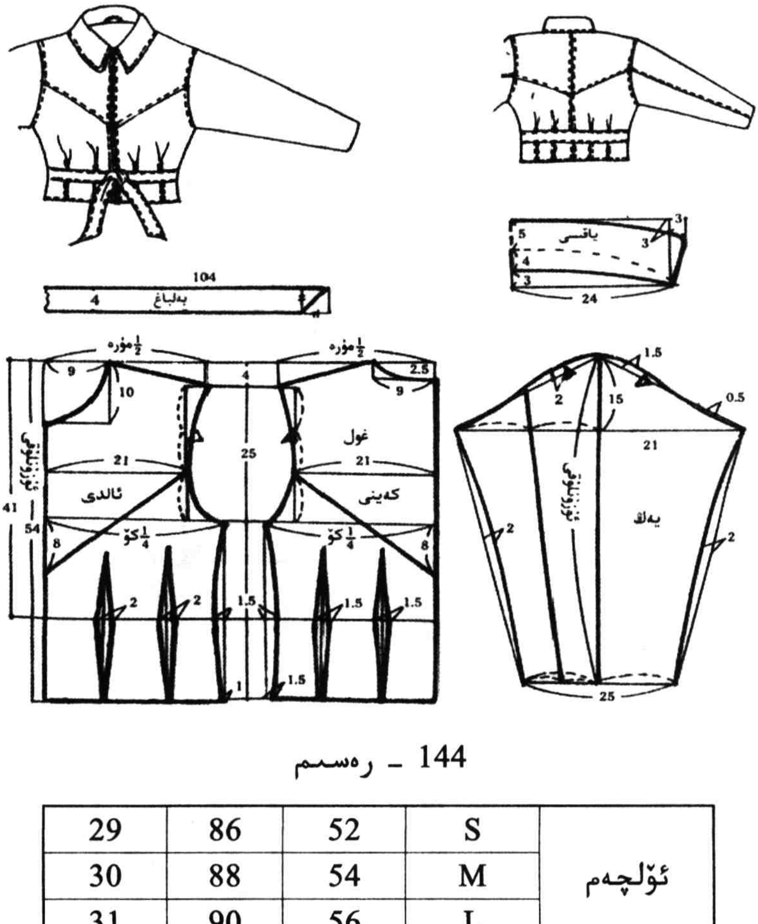

144 ـ رەسىم

29	86	52	S	
30	88	54	M	ئۆلچەم
31	90	56	L	

(5) ئايالچە خۇرۇم بوغما چاپانلار (تالاستوپكا)

① ئۇزۇنلۇق: مۇرىنىڭ ئېگىز قىسمىدىن باش بارماق ئاراش ئاساس قىلىنىپ، پاسونغا ئاساسەن قىسقارتىلىدۇ.

② كۆكرەك: كۆكرەكنىڭ تولۇق يېرىدىن بىر ئايلاندۇرۇپ، 15 ـ 18 سانتىمېتىرغىچە بوشلۇق قوشۇلىدۇ.

③ مۇرە: ئىككى مۇرە ئارىلىقى ئۆلچىنىپ، 2~3 سانتىمېتىر بوشلۇق قوشۇلىدۇ.

④ يەڭ: مۇرىنىڭ تۆۋەن قىسمىدىن باش بارماق ئاراشتىن 1~2 سانتىمېتىر يۇقىرى قىلىپ بېكىتىلىدۇ.

⑤ ئىيغىنىنىڭ بوغمىسى: كاسا ئۇستى بىر ئايلاندۇرۇپ ئۆلچىنىپ، بەش سانتىمېتىر بوشلۇق قوشۇلىدۇ.

⑥ يەڭ ئۇچى بوغمىسى (مانجېتى): بېغىشىنىڭ ئۇستى بىر ئايلاندۇرۇپ ئۆلچىنىپ، 2~3 سانتىمېتىر بوشلۇق قوشۇلىدۇ.

⑦ ياقا: بويۇن بىر ئايلاندۇرۇپ ئۆلچىنىپ، 2~3 سانتىمېتىر بوشلۇق قوشۇلىدۇ.

⑧ ھەرخىل بوغما چاپان كېسىم خەرىتىسى

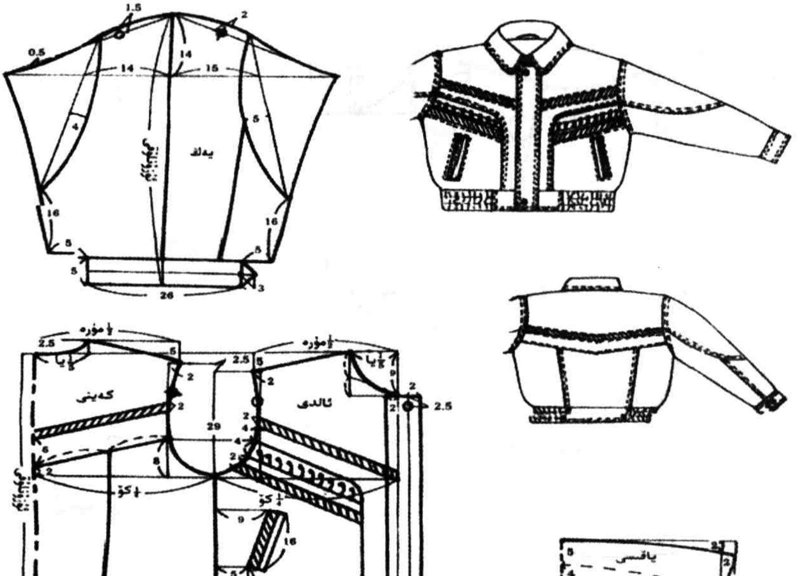

45 ـ رەسىم

59	39	55	132	53	S	ئۆلچەم
60	40	56	136	55	M	
61	41	57	140	57	L	

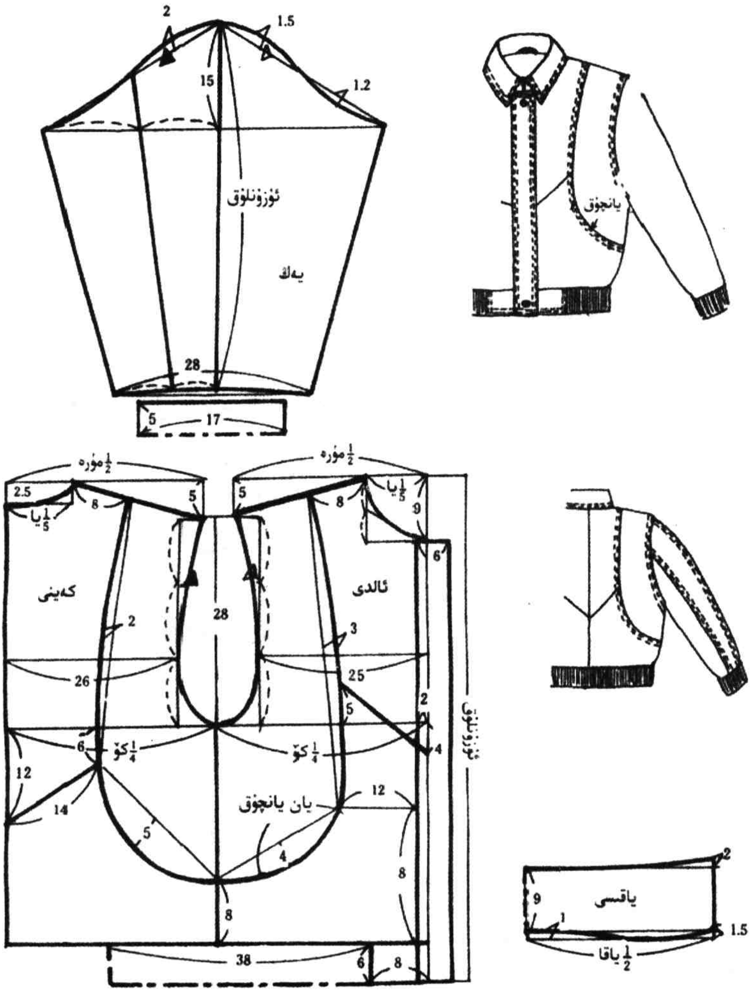

46 ـ رەسىم

55	44	55	120	61	S	ئۆلچەم
56	45	56	124	63	M	
57	46	57	128	65	L	

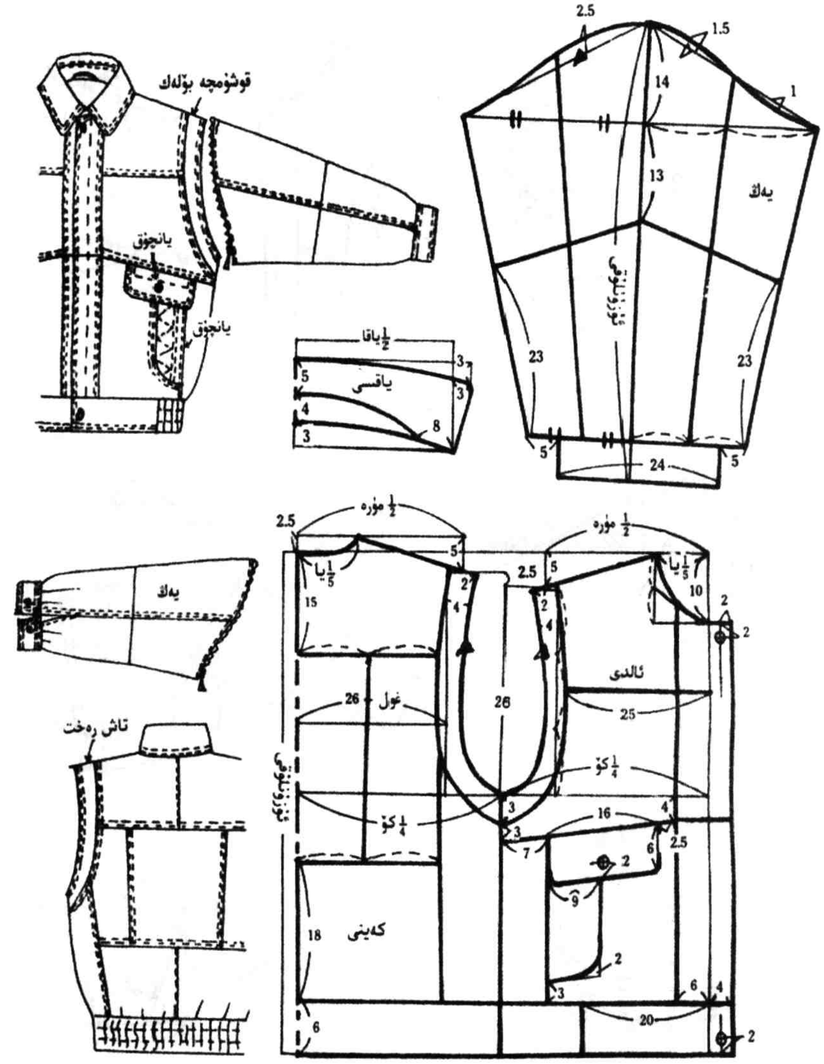

147 - رەسىم

58	44	54	130	56	S	ئۆلچەم
60	45	56	132	58	M	
62	46	58	134	60	L	

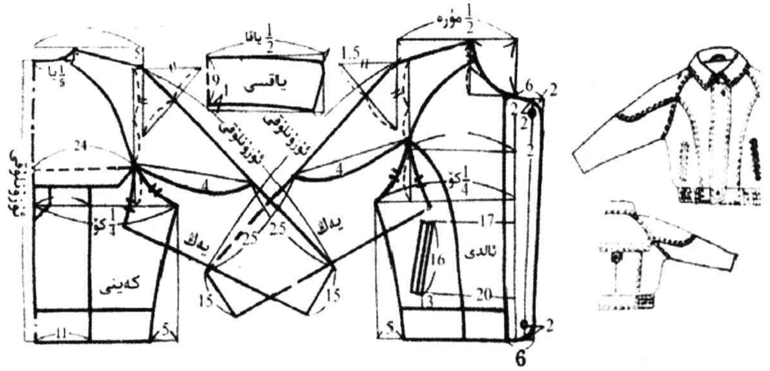

148 ـ رەسىم

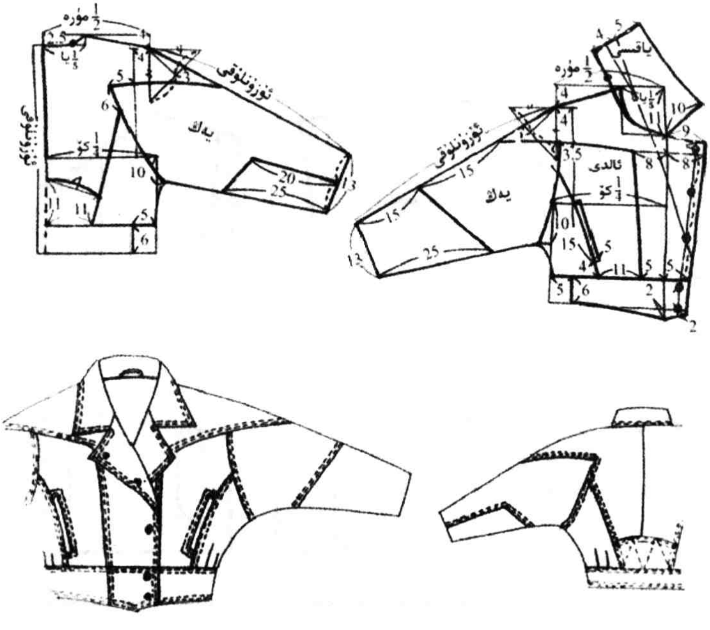

149 ـ رەسىم

48	44	48	96	42	S	ئۆلچەم
50	45	49	100	44	M	
52	46	50	104	46	L	

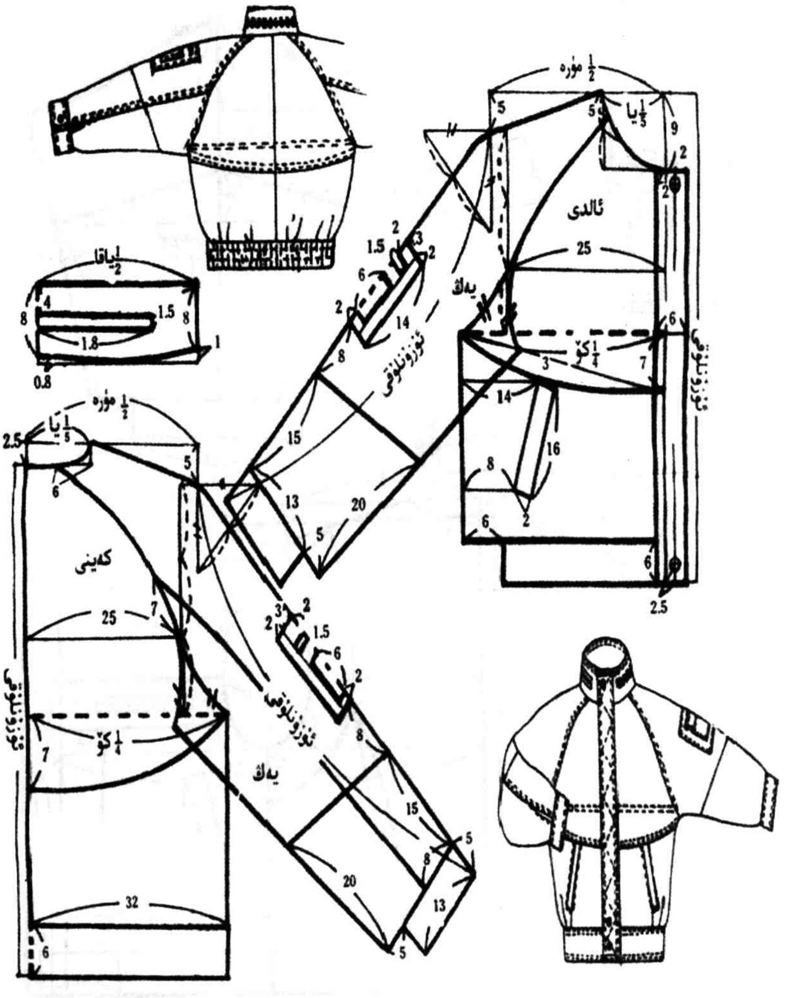

150 ـ رەسىم

57	44	53	124	56	S	
58	45	54	128	58	M	ئۆلچەم
59	46	55	132	60	L	

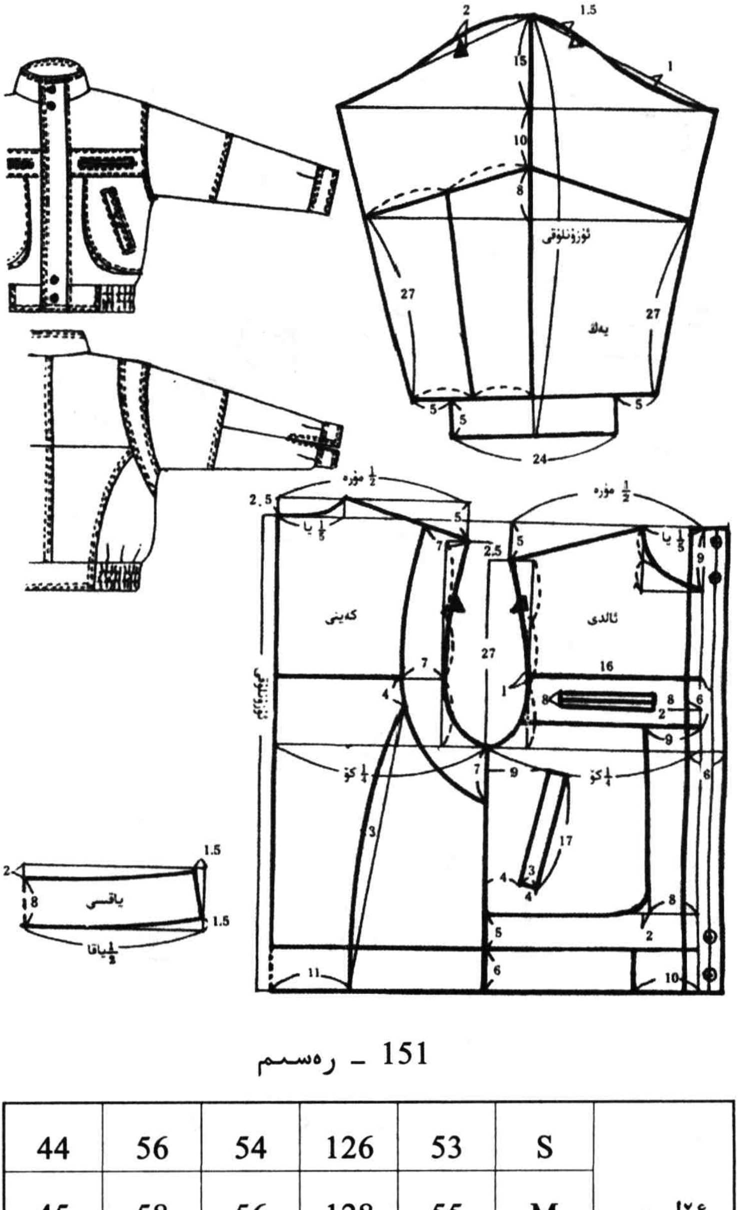

151 ـ رەسىم

44	56	54	126	53	S	ئۆلچەم
45	58	56	128	55	M	
46	60	58	130	57	L	

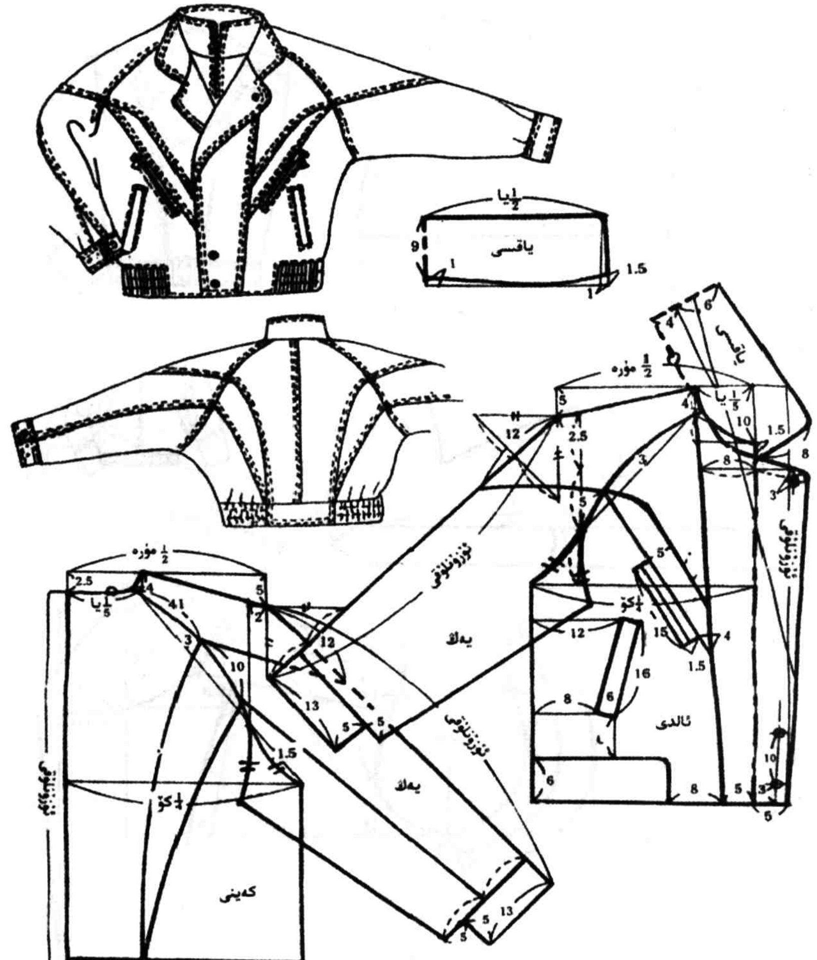

152 ـ رەسىم

ئۆلچەم	S	64	128	57	44	59
ئۆلچەم	M	66	132	58	45	60
ئۆلچەم	L	68	136	59	46	61

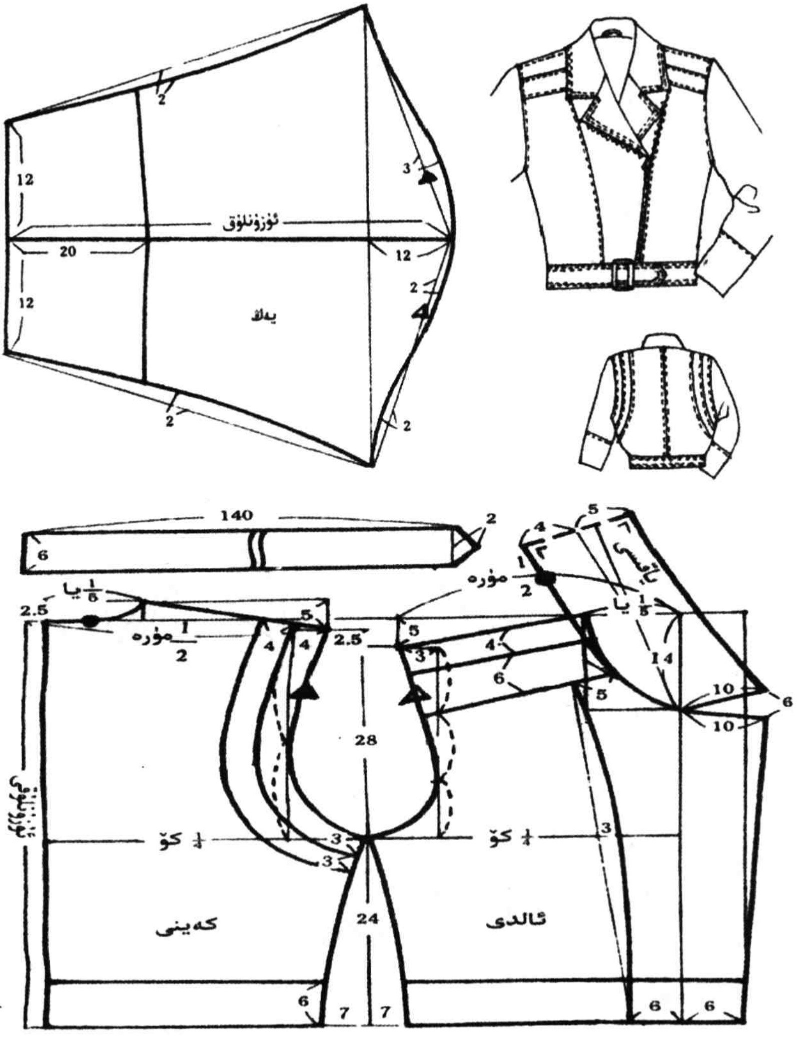

153 ـ رەسىم

52	39	50	116	52	S	ئۆلچەم
53	40	52	120	54	M	
54	41	54	124	56	L	

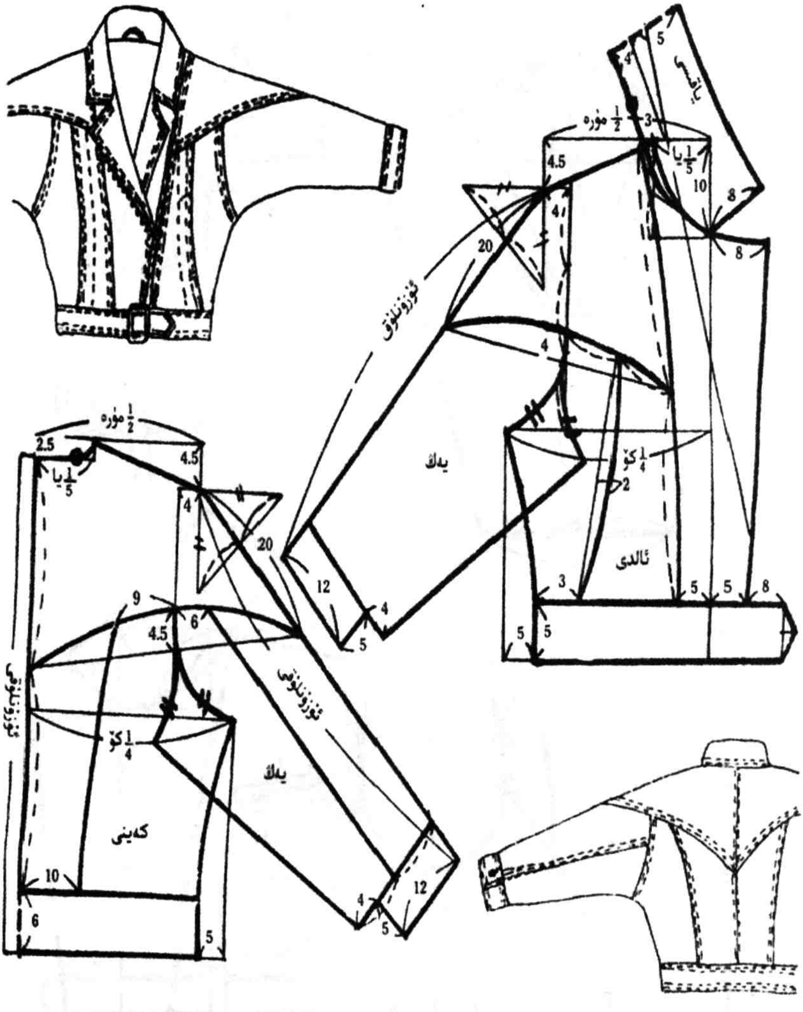

154 ـ رەسىم

53	44	47	104	43	S	ئۆلچەم
54	45	48	108	45	M	
55	46	49	112	47	L	

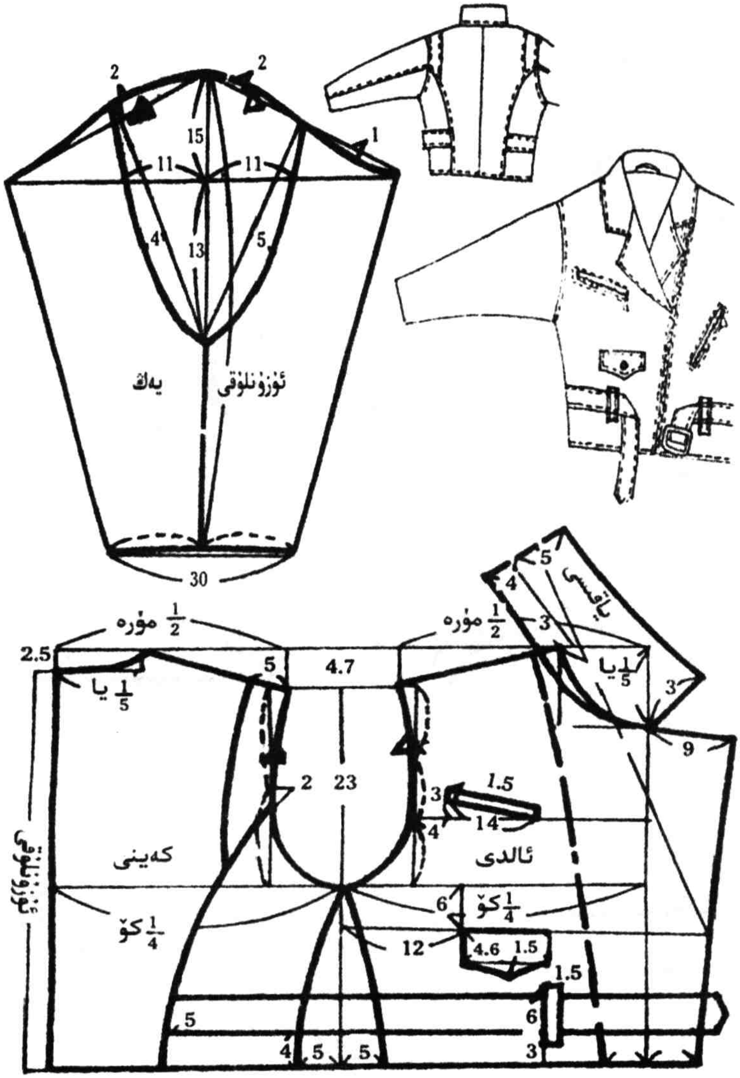

155 ـ رەسىم

52	39	50	118	50	S	ئۆلچەم
53	40	52	120	52	M	
54	41	54	124	54	L	

(6) ئايالچە پەلتو ۋە ئارا پەلتو، قىسقا پەلتو كېسىم خەرىتىسى

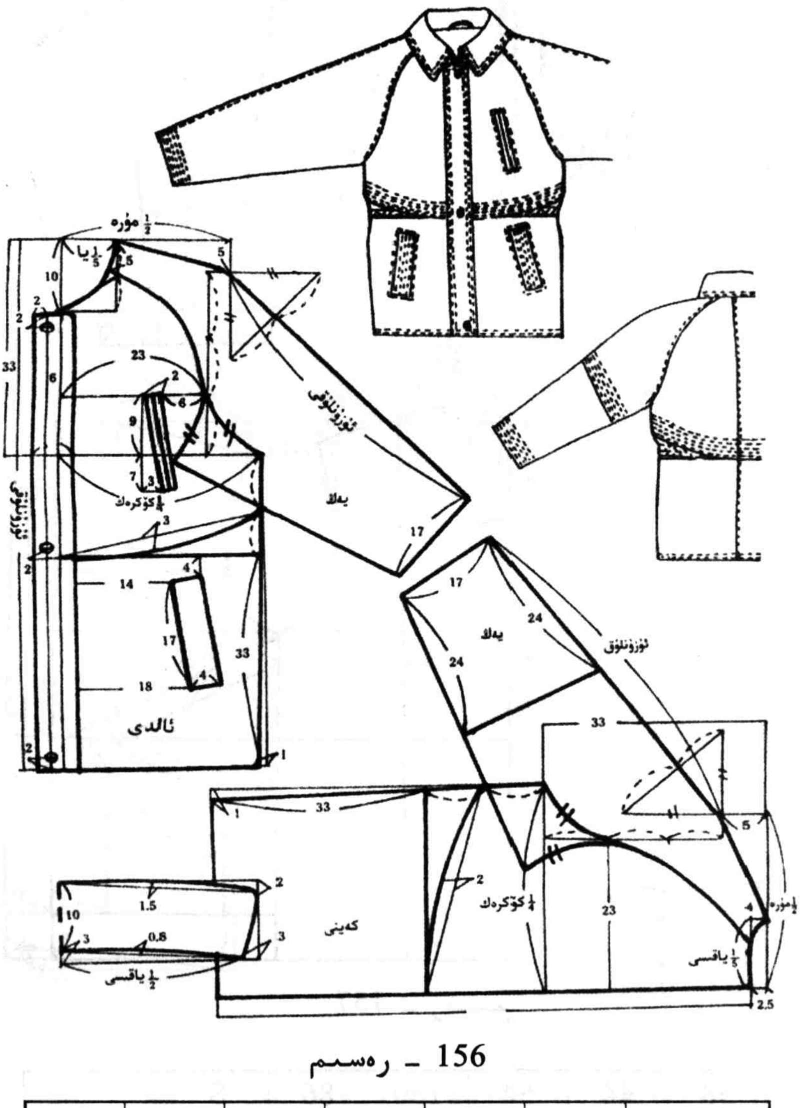

156 ـ رەسىم

52	39	50	118	50	S	ئۆلچەم
53	40	52	120	52	M	
54	41	54	124	54	L	

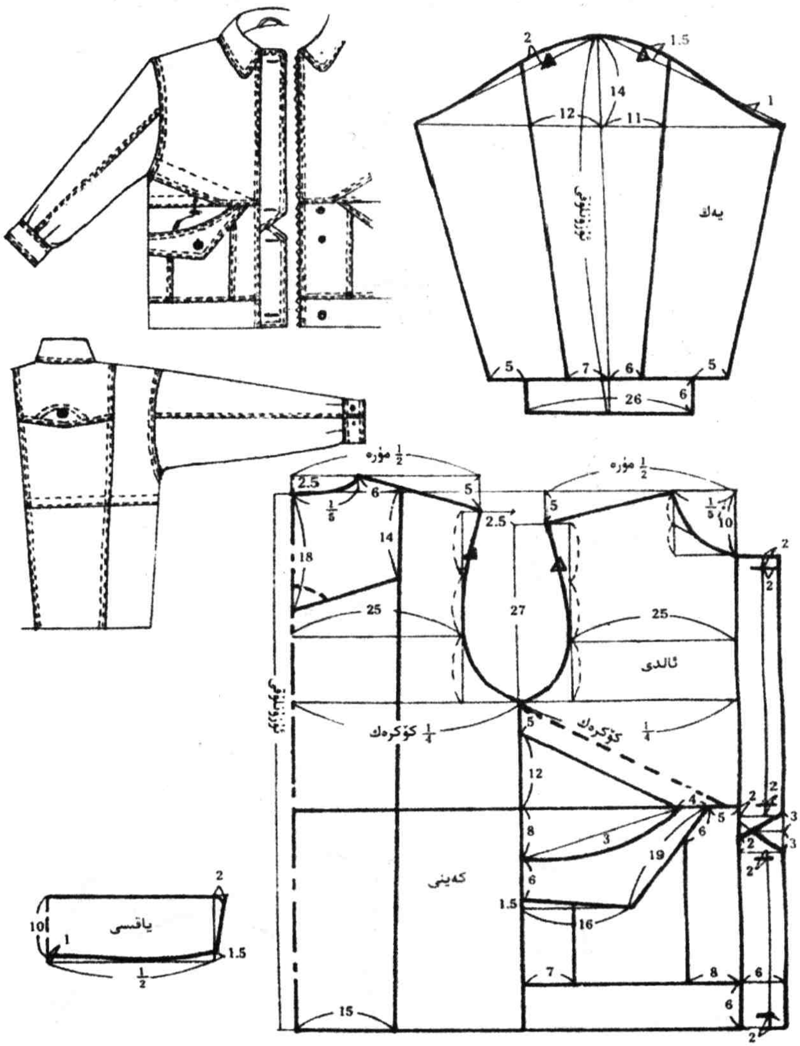

157 ـ رەسىم

58	44	54	130	86	S	ئۆلچەم
59	45	56	132	88	M	
60	46	58	134	90	L	

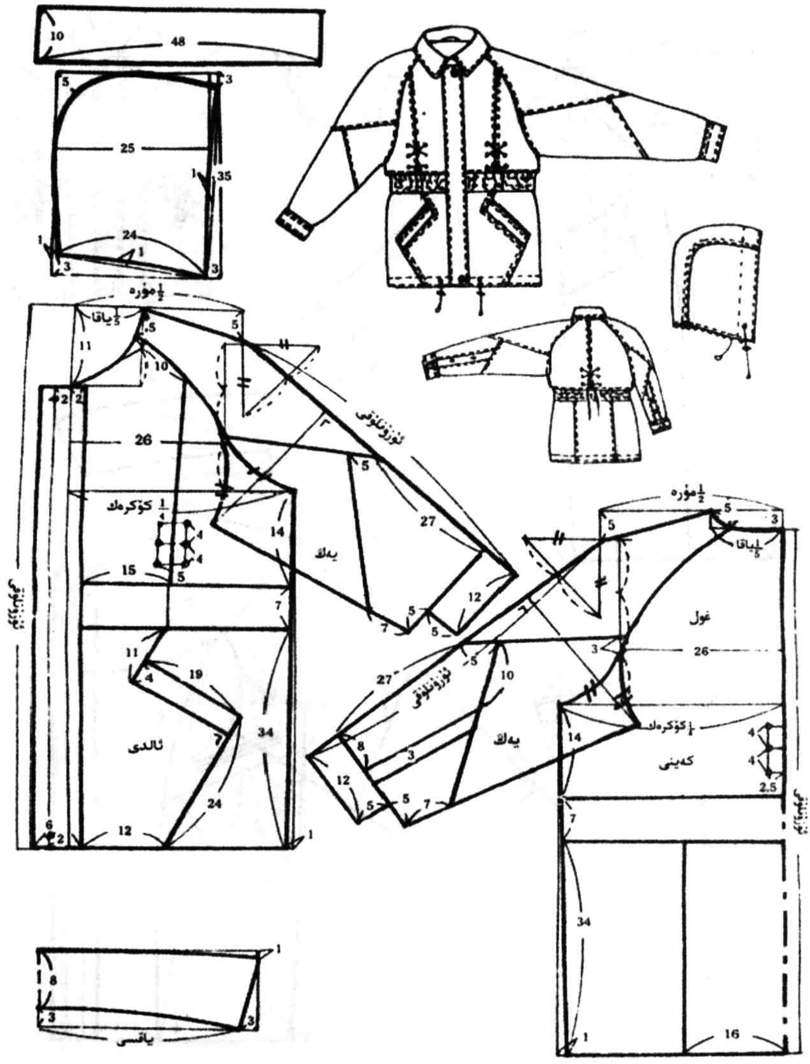

158 ـ رەسىم

56	44	54	128	86	S	ئۆلچەم
58	45	56	132	88	M	
60	46	58	136	90	L	

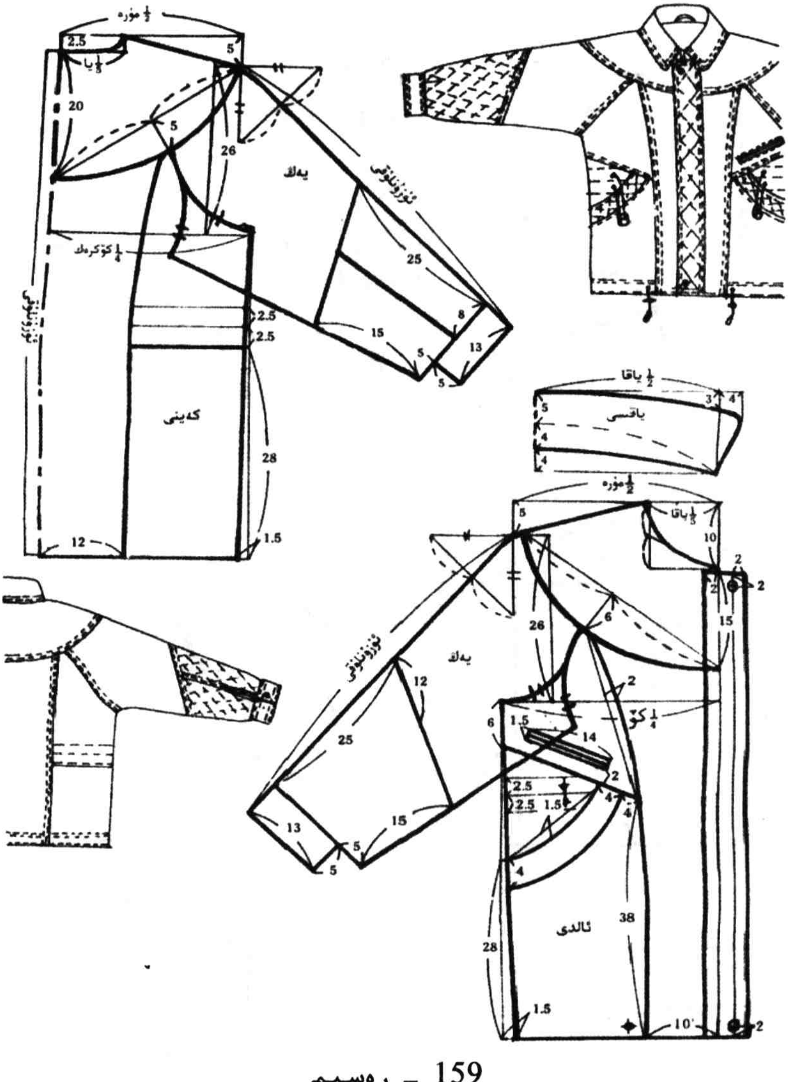

159 ـ رەسىم

52	39	50	116	78	S	
53	40	52	120	80	M	ئۆلچەم
54	41	54	124	82	L	

(6) ئەرەنچە، ئايالچە خۇرۇم كېسىم خەرتىسى

① ئايالچە خۇرۇم پەلتولار.

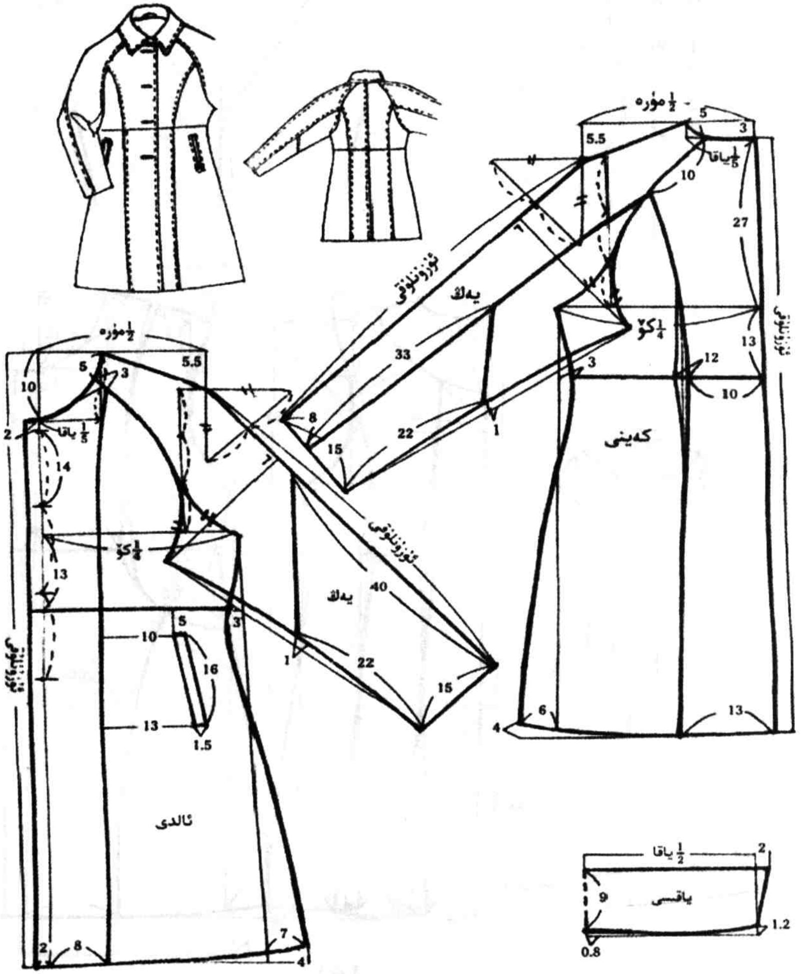

60 ـ رەسىم

53	108	39	44	88	S	ئۆلچەم
54	112	40	46	90	M	
55	116	41	48	92	L	

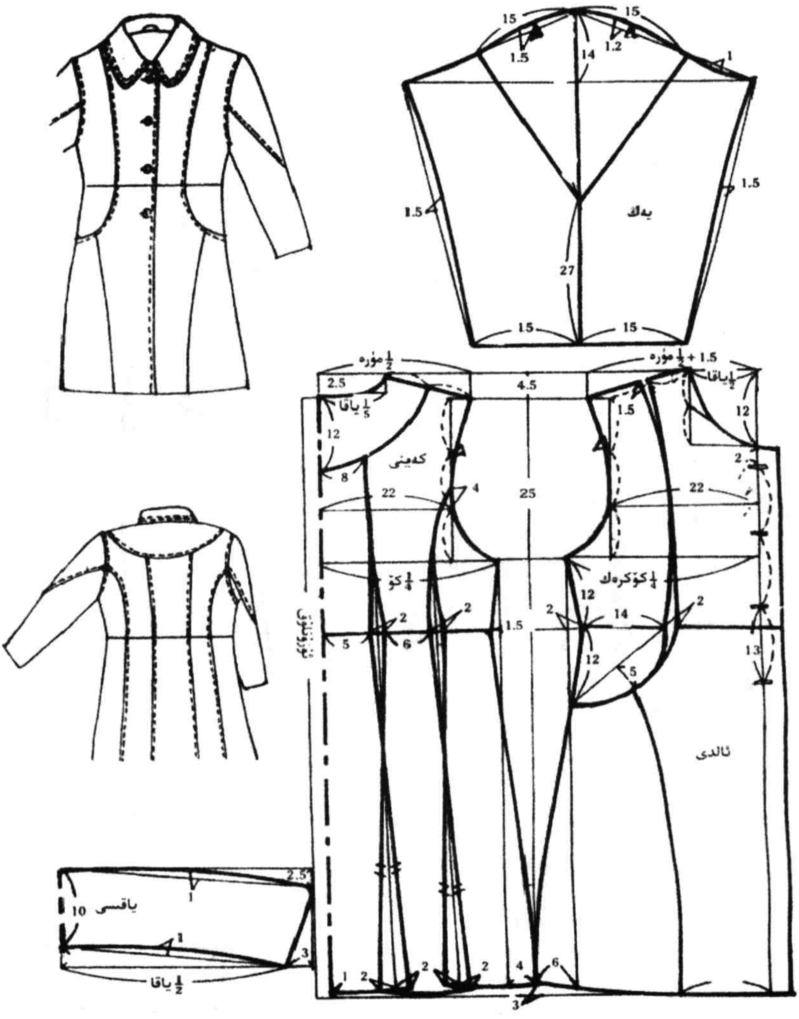

161 - رەسىم

52	44	56	108	89	S	ئۆلچەم
53	45	57	112	91	M	
54	46	58	116	94	L	

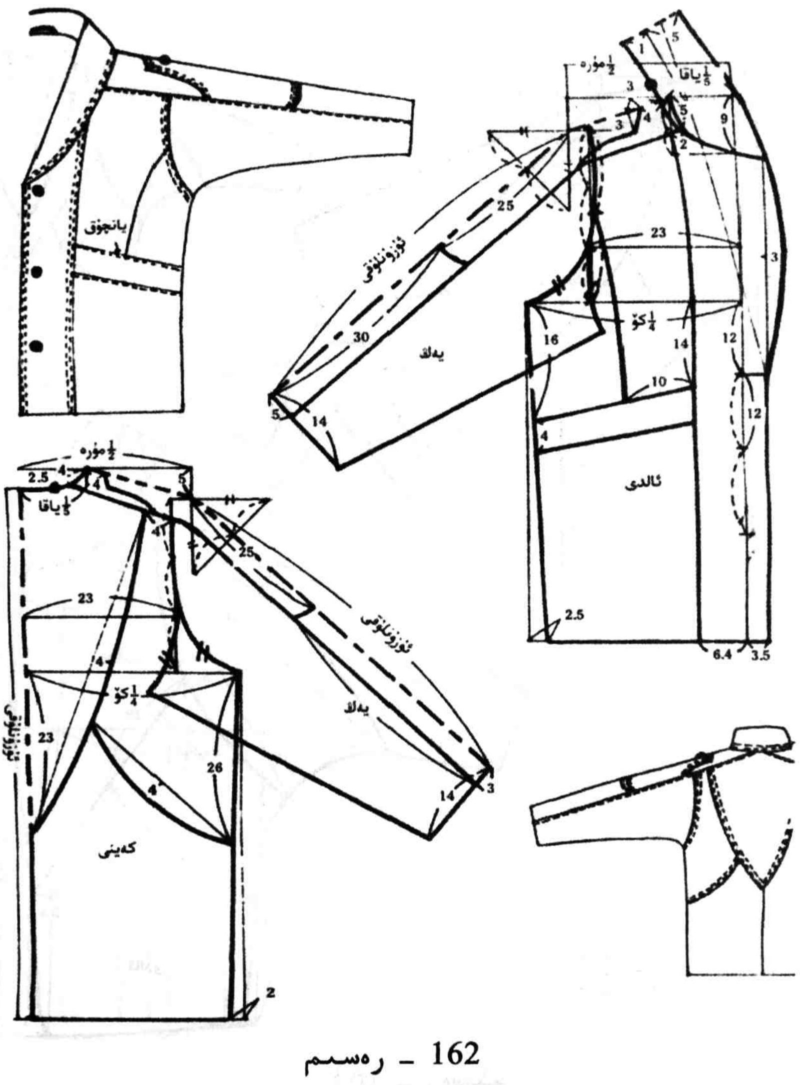

رەسم - 162

44	51	53	124	78	S	ئۆلچەم
45	52	54	126	80	M	
46	53	55	128	82	L	

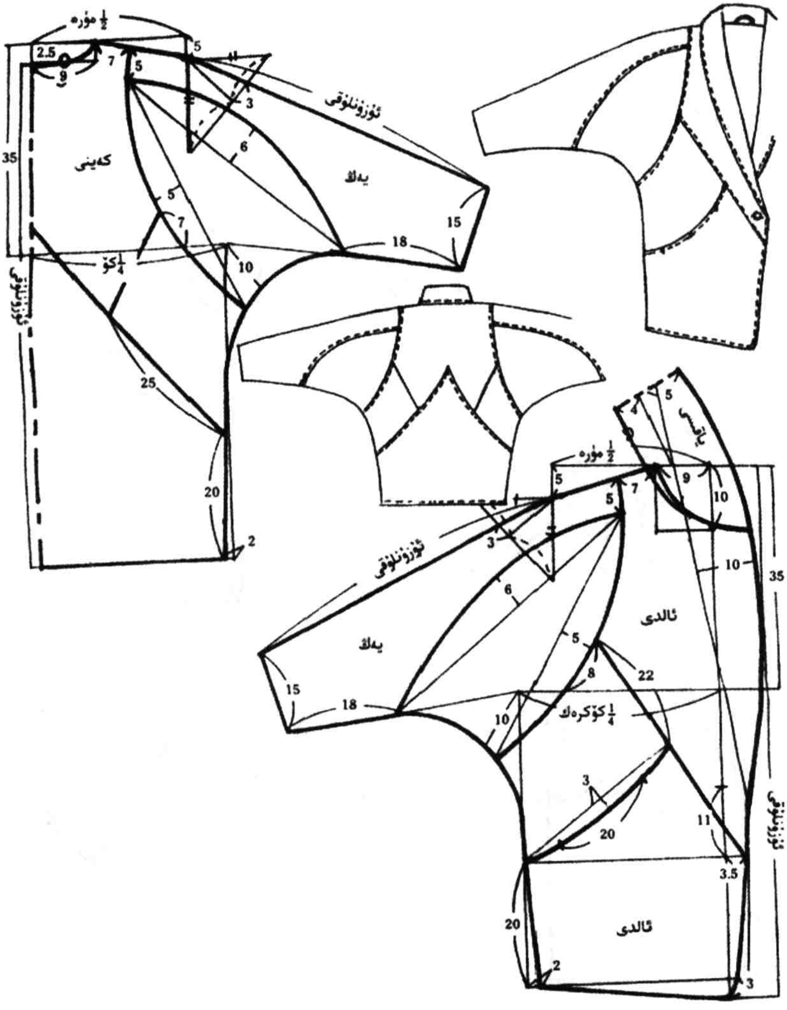

163 ـ رەسىم

52	44	50	120	84	S	ئۆلچەم
53	45	52	124	86	M	
54	46	54	128	88	L	

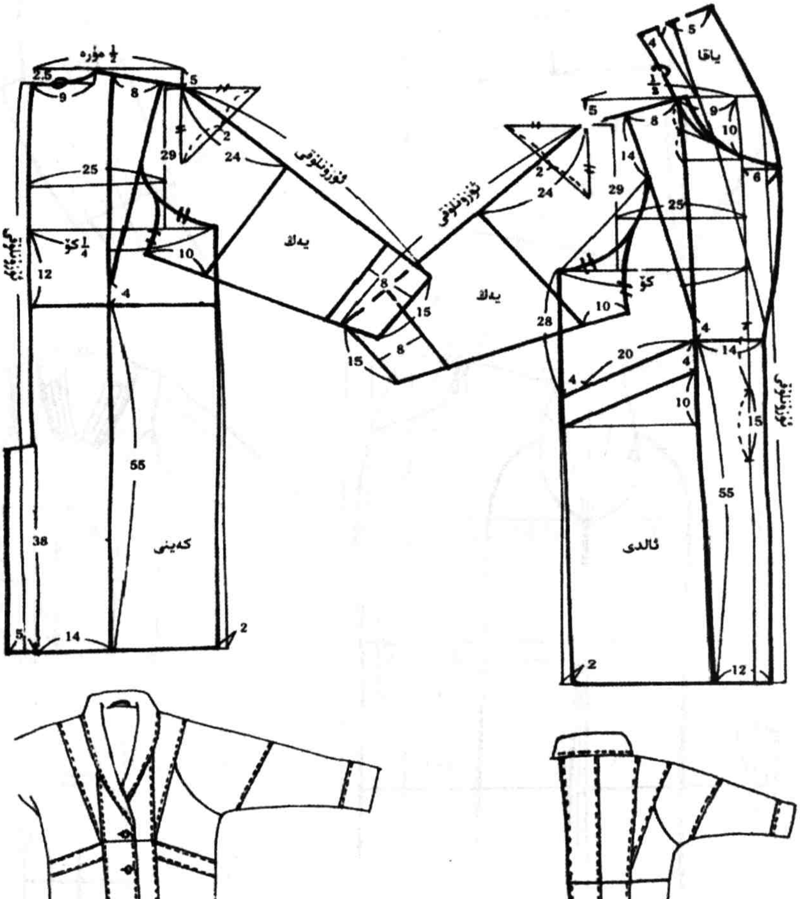

164 ـ رەسىم

45	76	55	128	120	S	ئۆلچەم
46	78	56	132	122	M	
47	82	57	136	124	L	

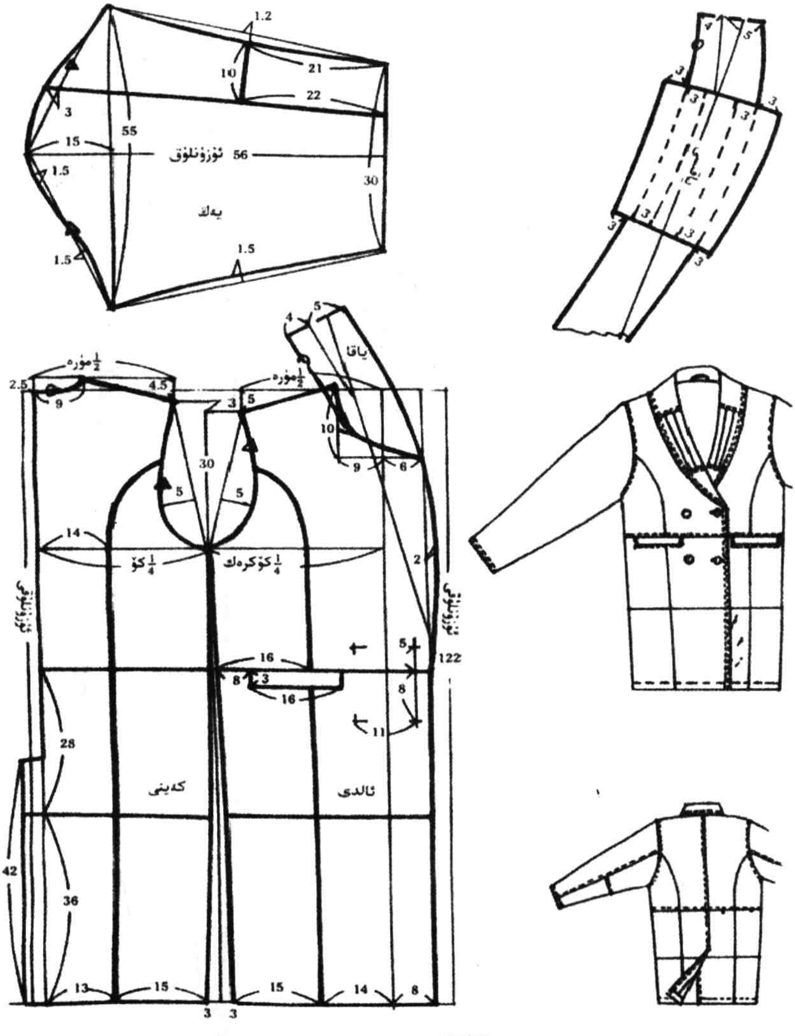

165 ـ رەسىم

52	39	50	118	120	S	ئۆلچەم
53	40	52	120	122	M	
54	41	54	124	124	L	

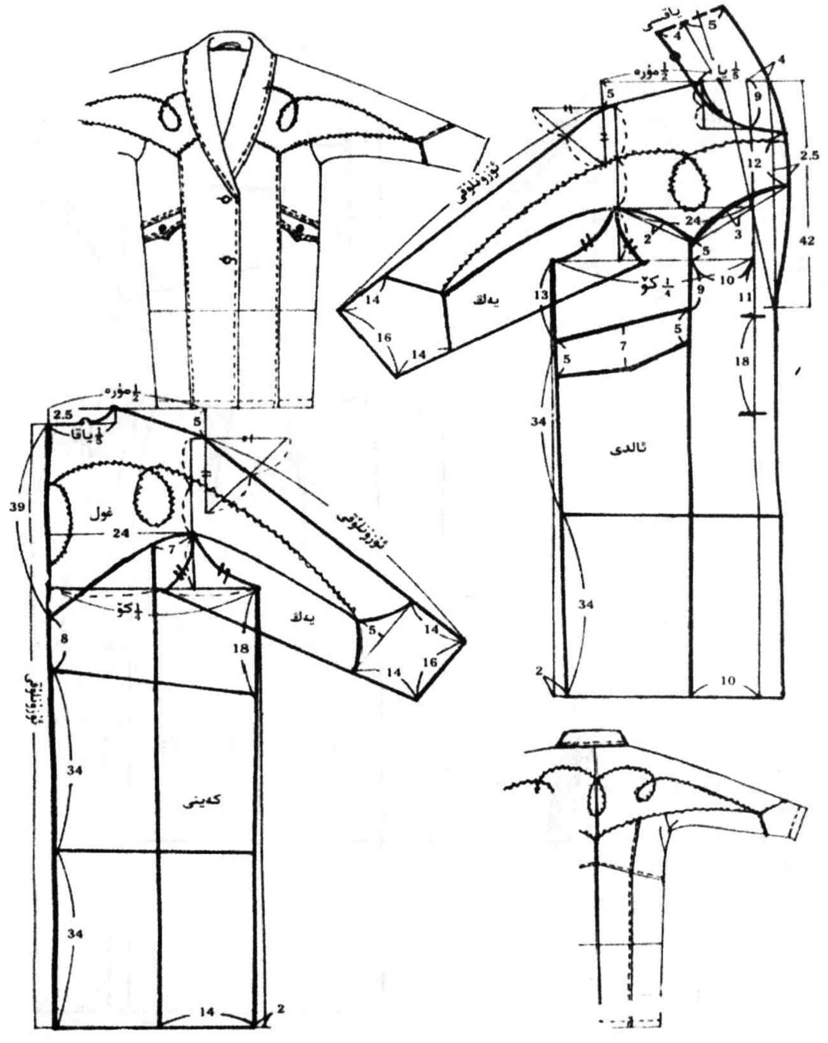

166 ـ رەسىم

52	39	50	118	120	S	ئۆلچەم
53	40	52	120	122	M	
54	41	54	124	124	L	

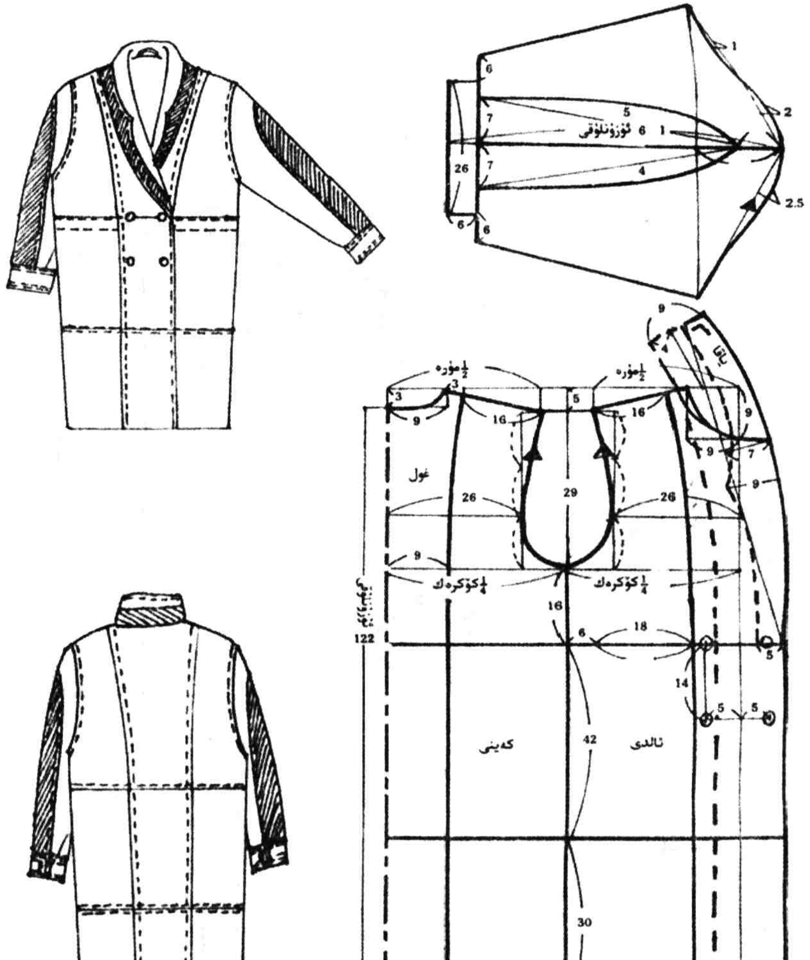

167 ـ رەسىم

52	39	50	118	120	S	ئۆلچەم
53	40	52	120	122	M	
54	41	54	124	124	L	

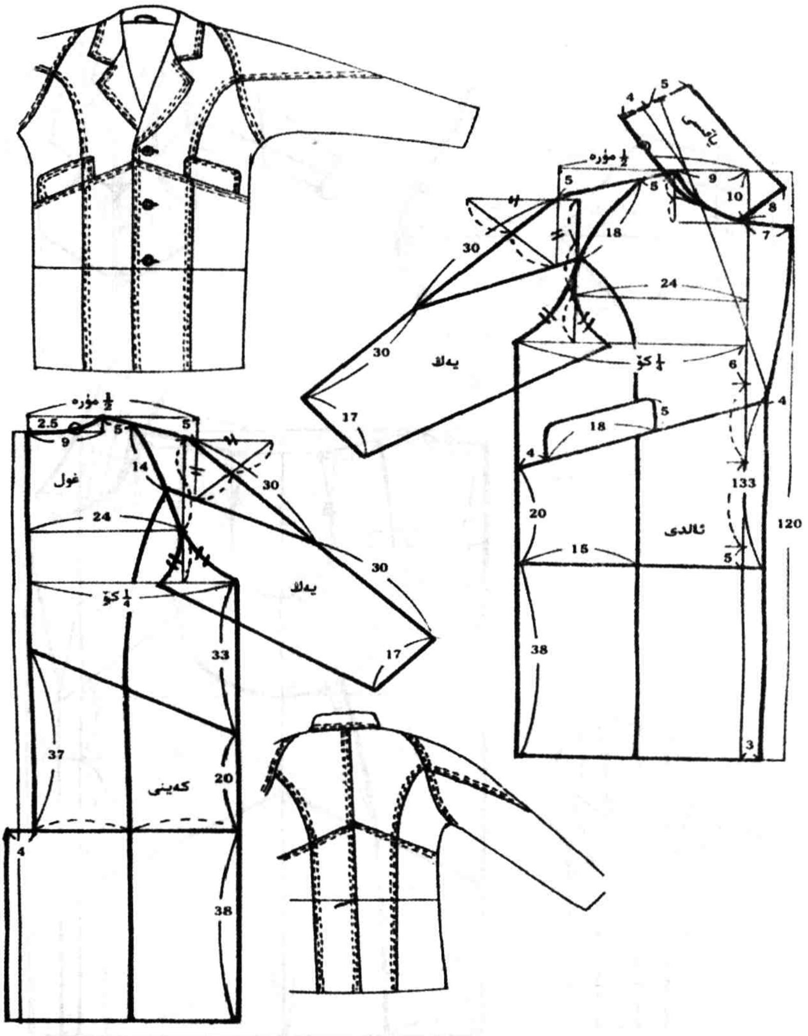

168 ـ رەسم

52	39	50	118	120	S	
53	40	52	120	122	M	ئۆلچەم
54	41	54	124	124	L	

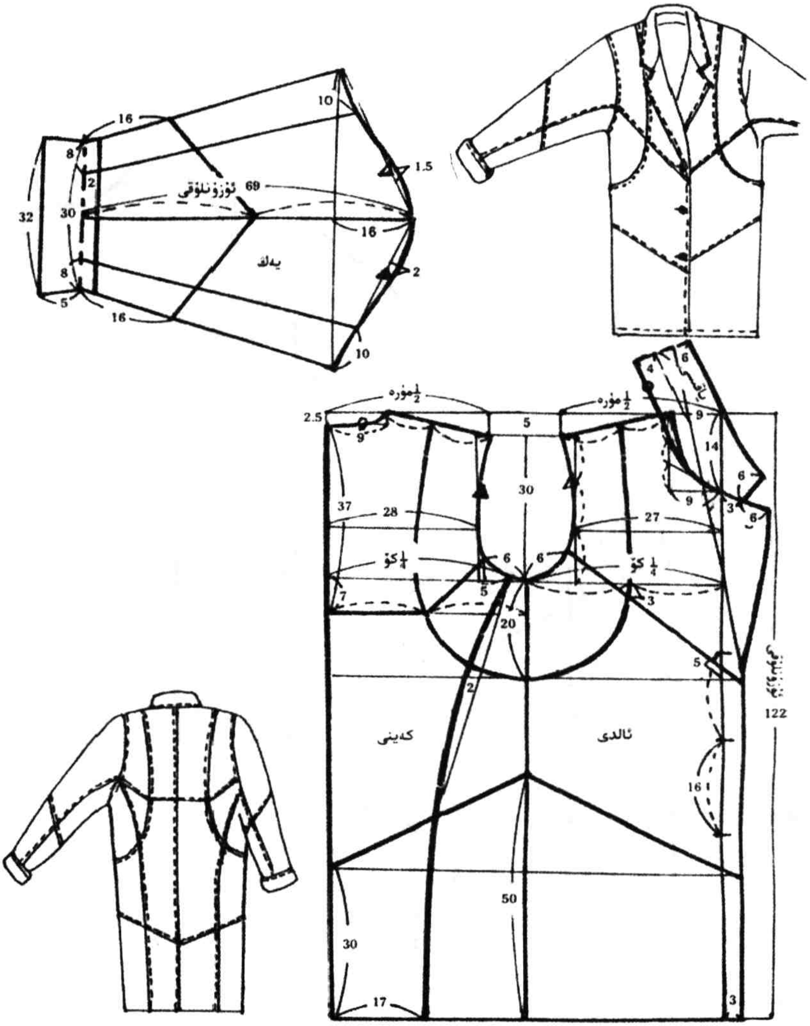

169 ـ رەسىم

56	44	54	130	120	S	
59	45	56	132	122	M	ئۆلچەم
60	46	58	134	124	L	

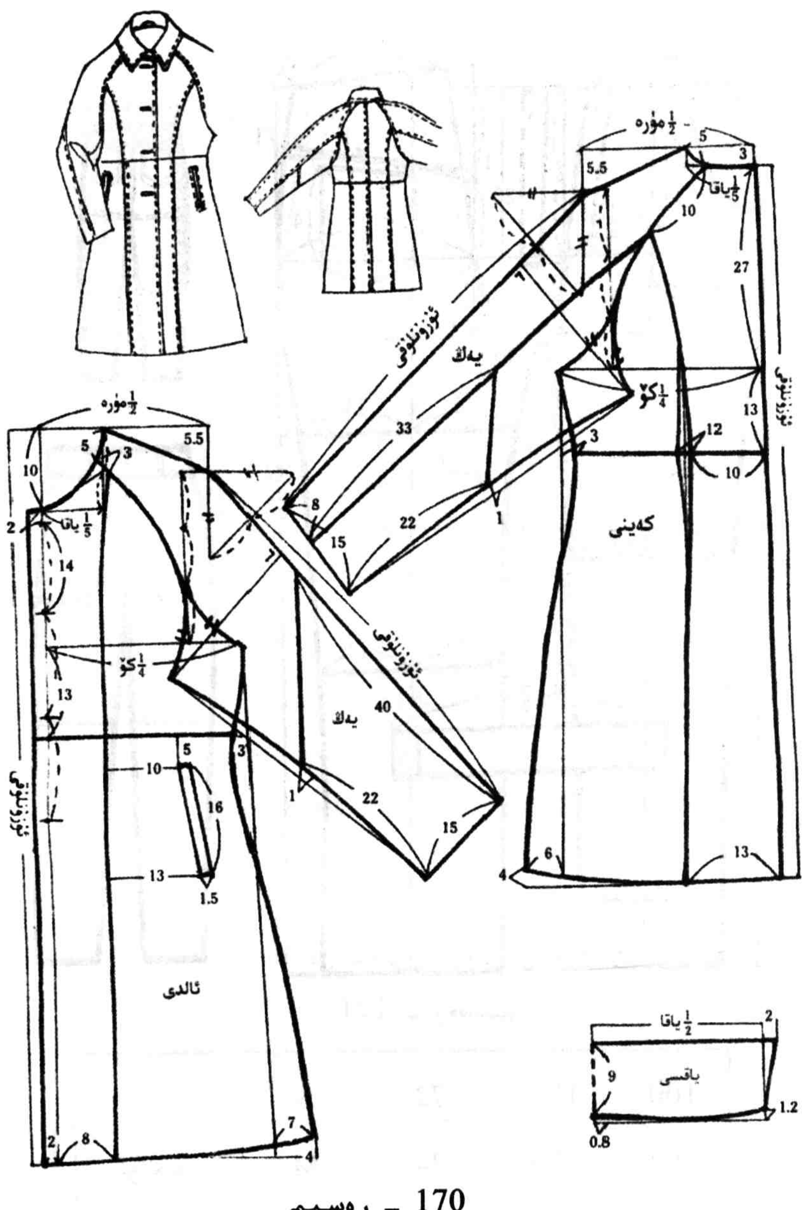

170 ـ رەسىم

② ئەرەنچە خۇرۇم شىم

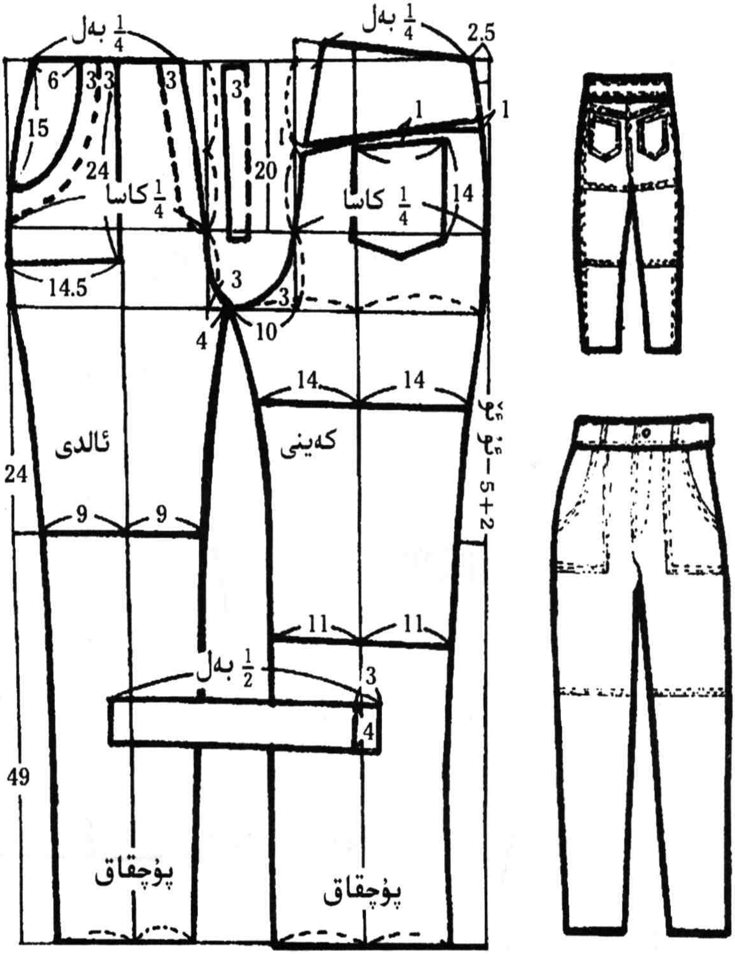

171 ـ رەسىم

100	100	72	S	ئۆلچەم
104	104	74	M	
100	104	108	L	

③ ئەرەنچە چاپلىما يانچۇقلۇق، بەش تۇگمىلىك خۇرۇم جىلىتكە

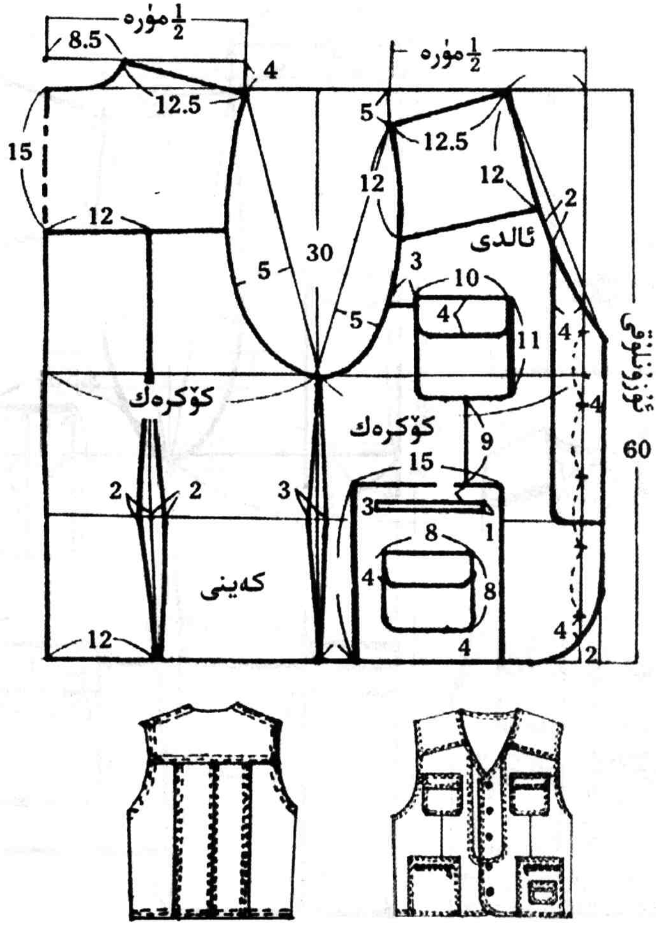

172 ـ رەسىم

ئۆلچەم	S	M	L
ئۇ	58	60	62
كۆ	108	112	116
مۈرە	40	42	44
بە چۇ	42	43	44

④ ئەرەنچە چاپلىما يانچۇقلۇق، سىيرىتمىلىق جىلىتكە

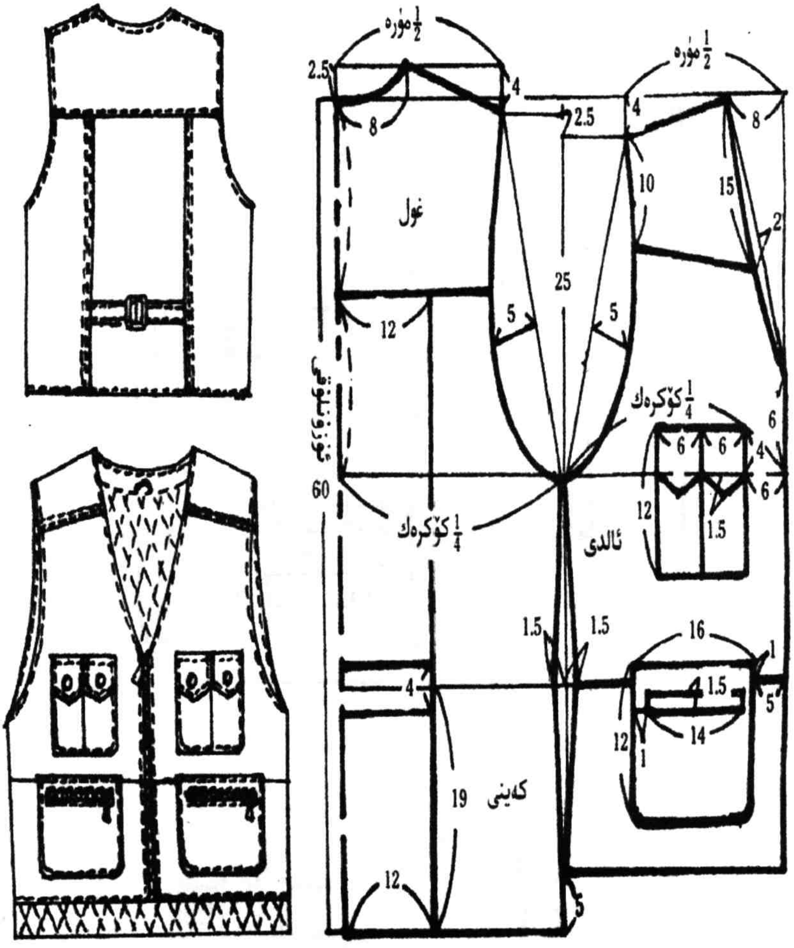

173 ـ رەسىم

ئۆلچەم				
	S	122	58	42
	M	124	60	44
	L	126	60	46

⑤ ئەرەنچە تالاستوپكىلار

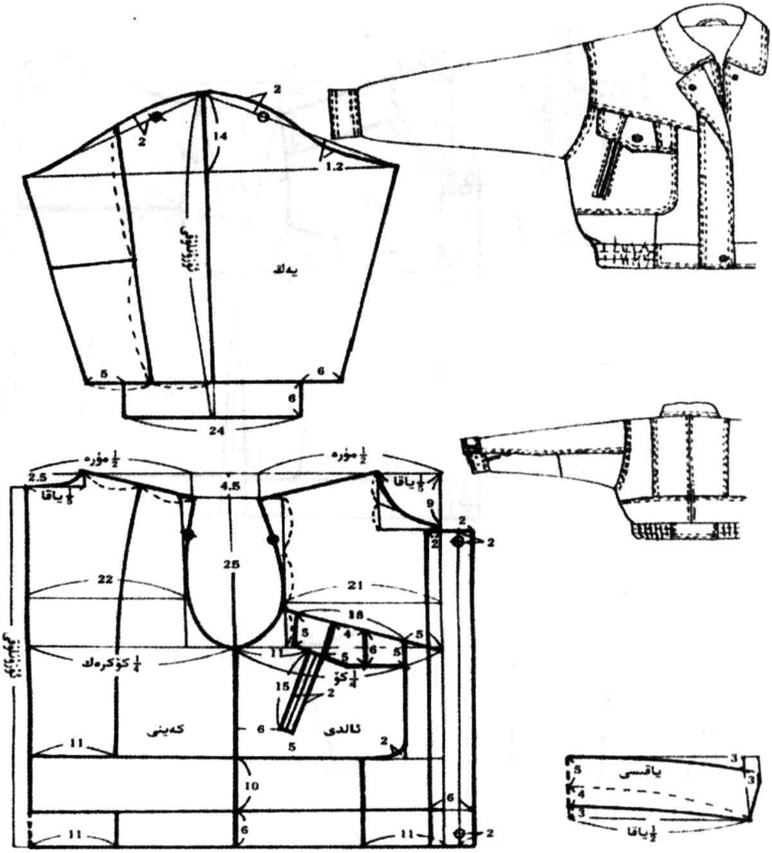

174 ـ رەسىم

ئۆلچەم	S	M	L
ئۇ	60	62	64
كۆ	108	112	116
مۈرە	46	48	50
ياقىسى	45	46	47
يەڭ	53	54	55

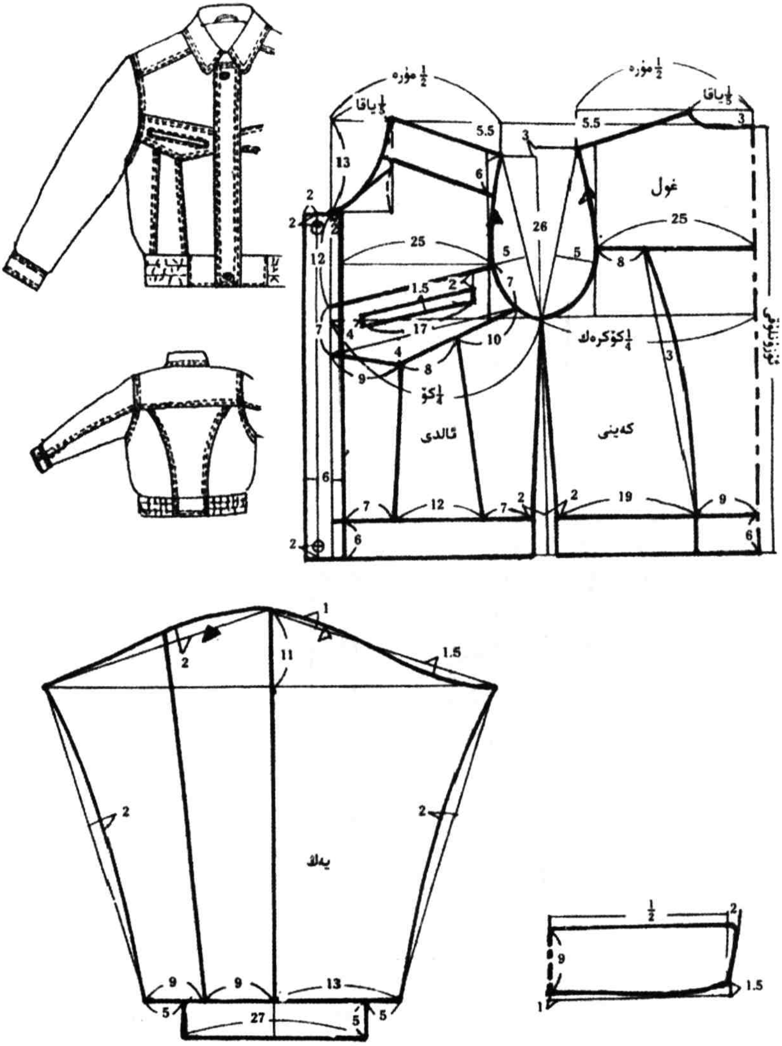

175 ـ رەسىم

58	44	54	120	60	S	ئۆلچەم
59	45	56	124	62	M	
60	46	58	128	64	L	

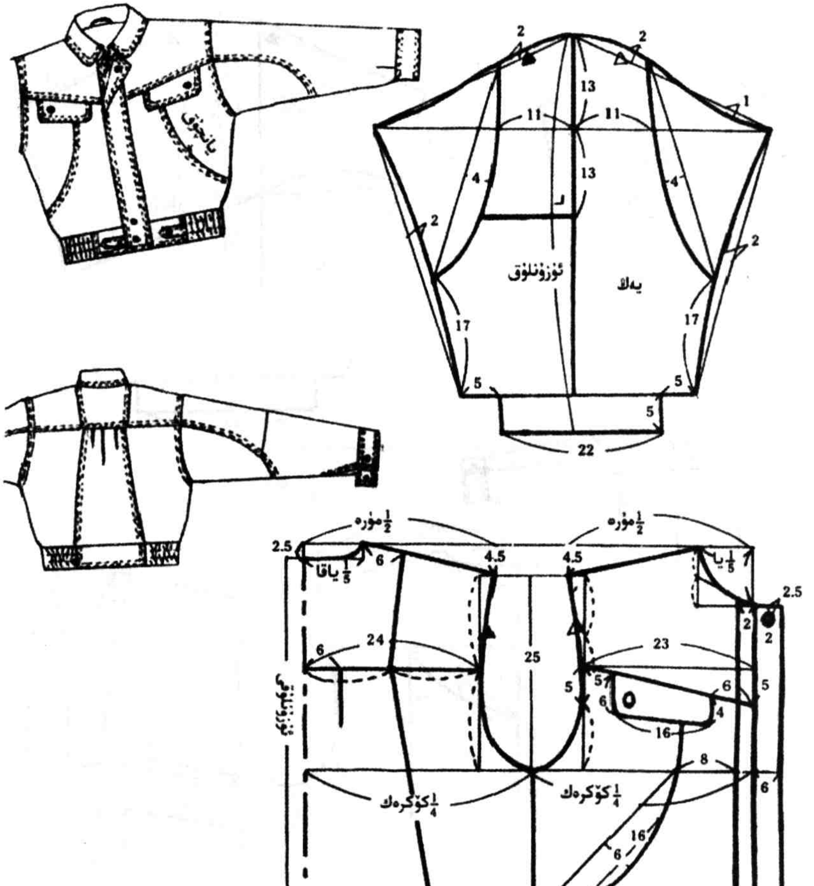

176 ـ رەسىم

53	34	52	120	62	S	ئۆلچەم
56	35	54	124	64	M	
58	36	56	127	66	L	

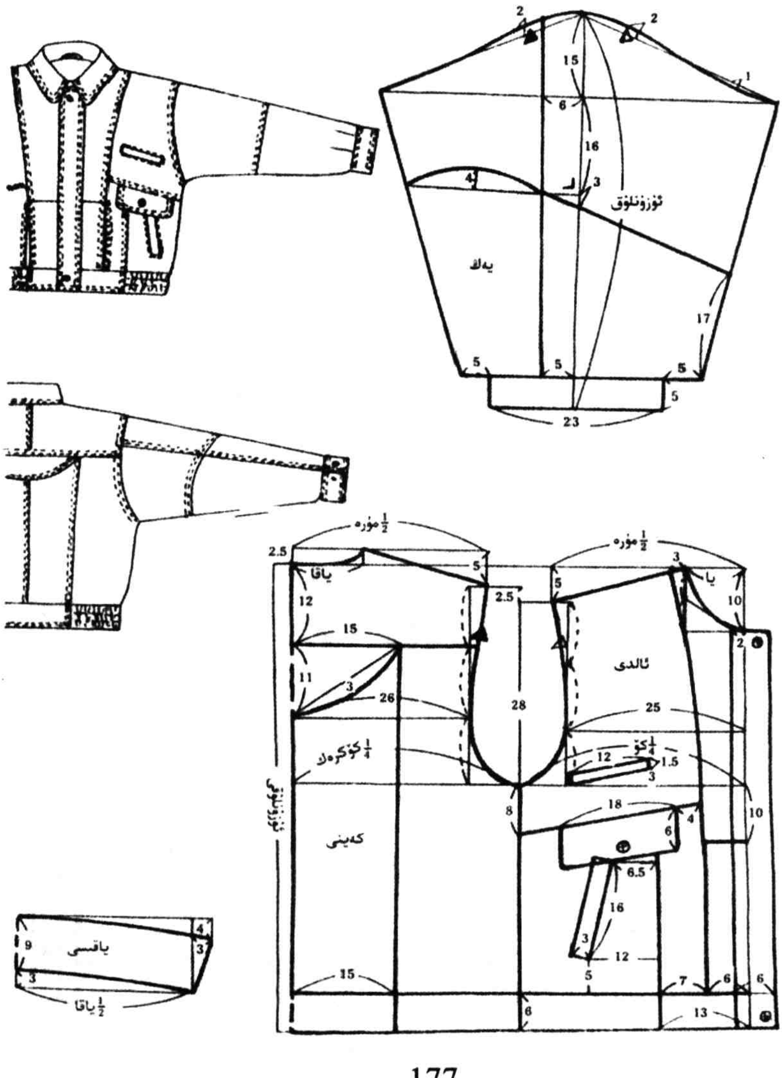

177 ـ رەسىم

58	44	54	130	66	S	ئۆلچەم
60	45	56	132	68	M	
62	46	58	134	70	L	

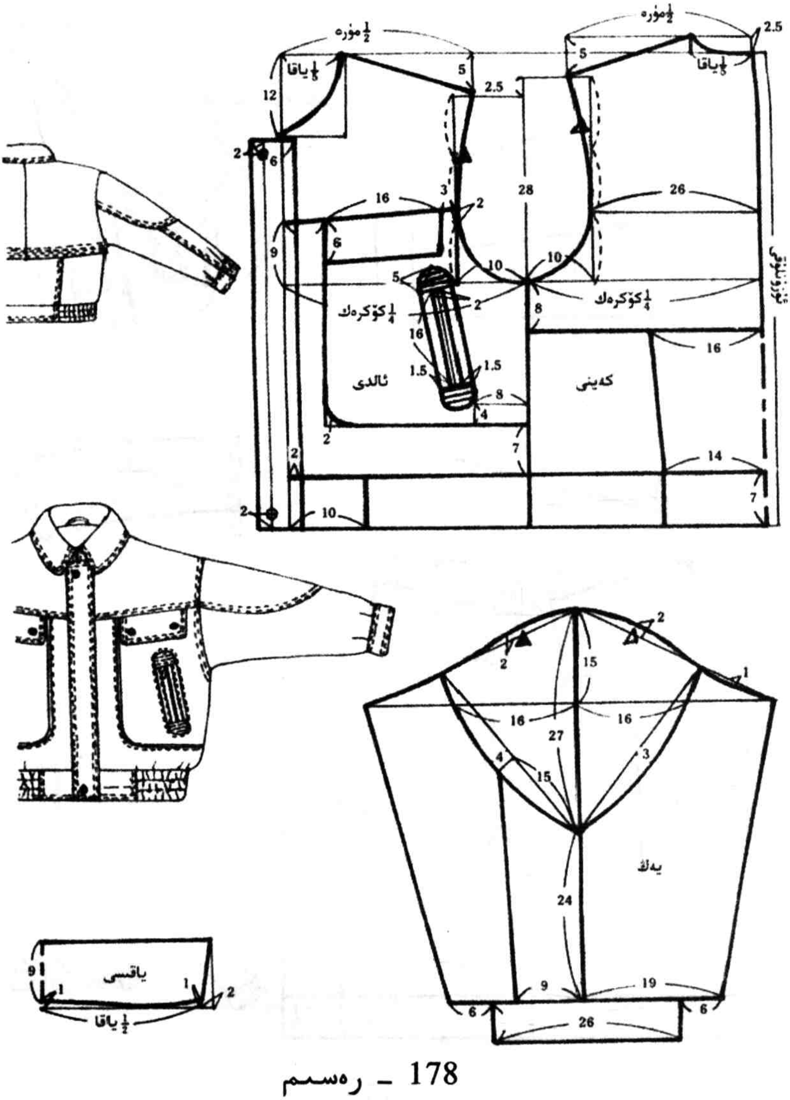

178 ـ رەسىم

54	53	55	136	66	S	ئۆلچەم
56	54	56	140	68	M	
58	55	57	144	70	L	

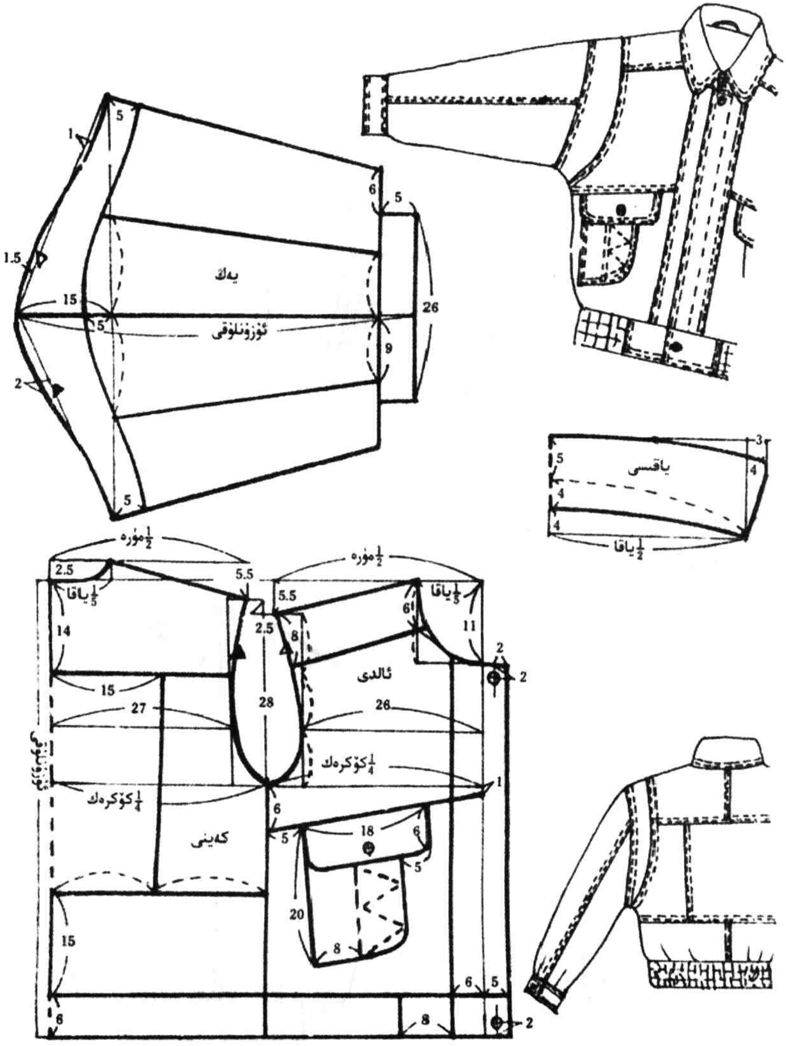

179 - رەسىم

59	44	57	128	62	S	ئۆلچەم
60	45	58	132	66	M	
61	46	59	136	70	L	

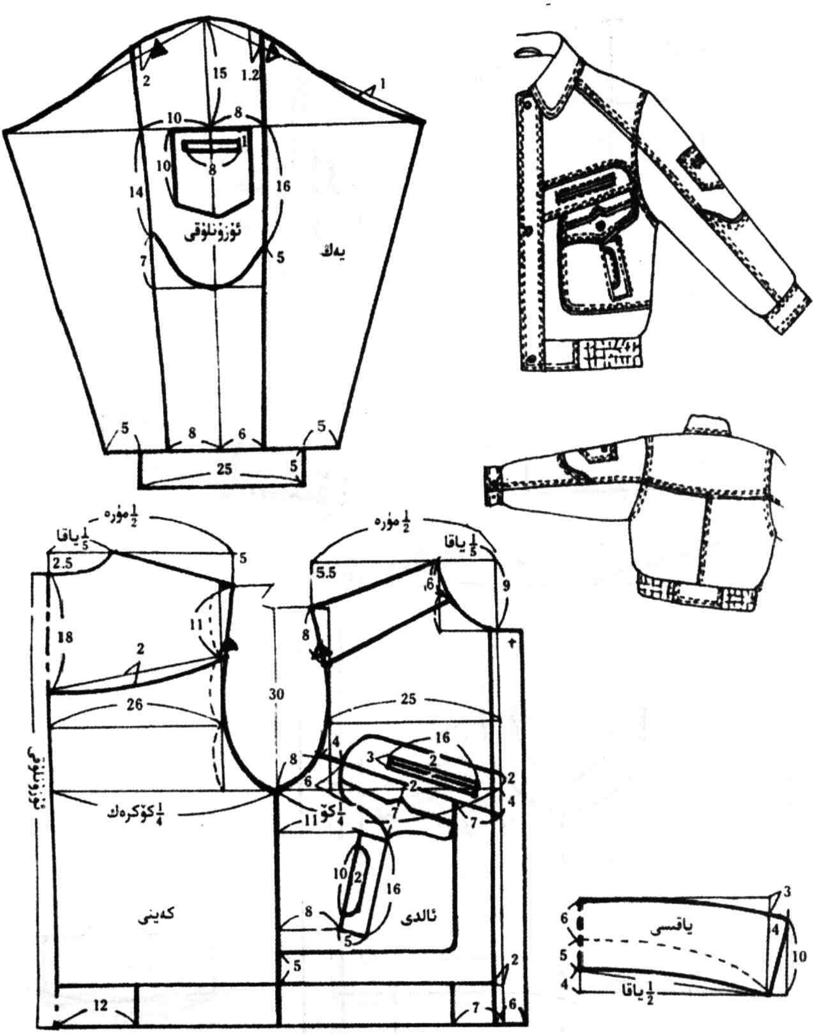

رەسىم - 180

ئۆلچەم	S	64	124	55	39	59
	M	66	128	56	40	60
	L	68	132	57	41	61

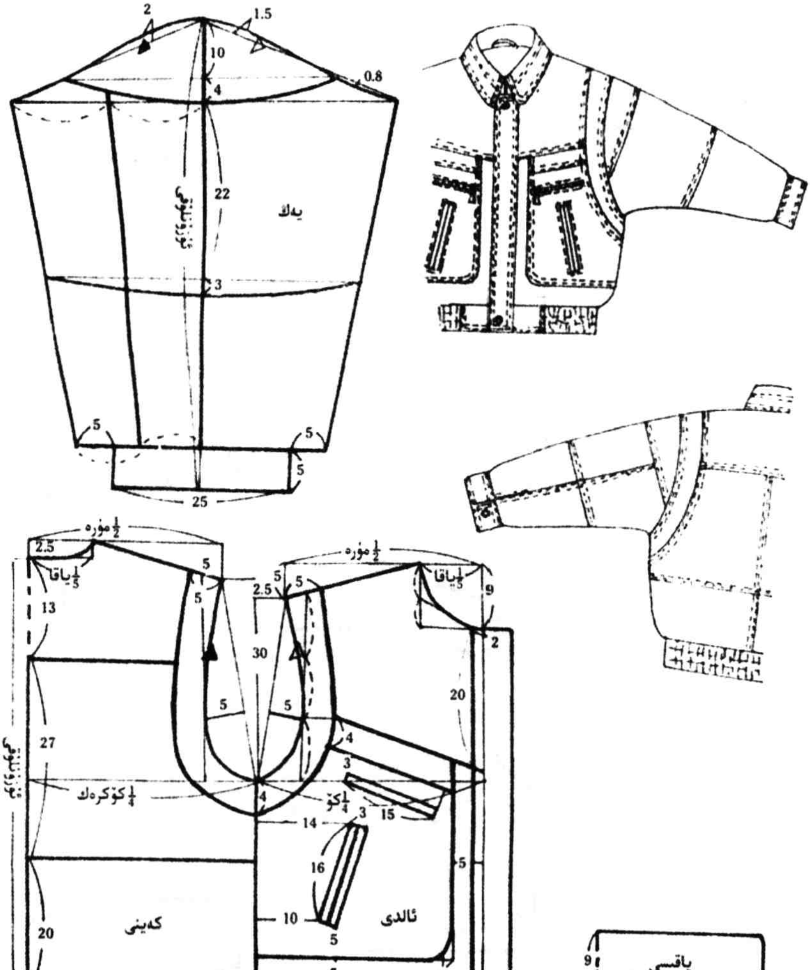

181 ـ رەسىم

60	44	55	118	64	S	ئۆلچەم
61	45	56	122	66	M	
62	46	57	124	68	L	

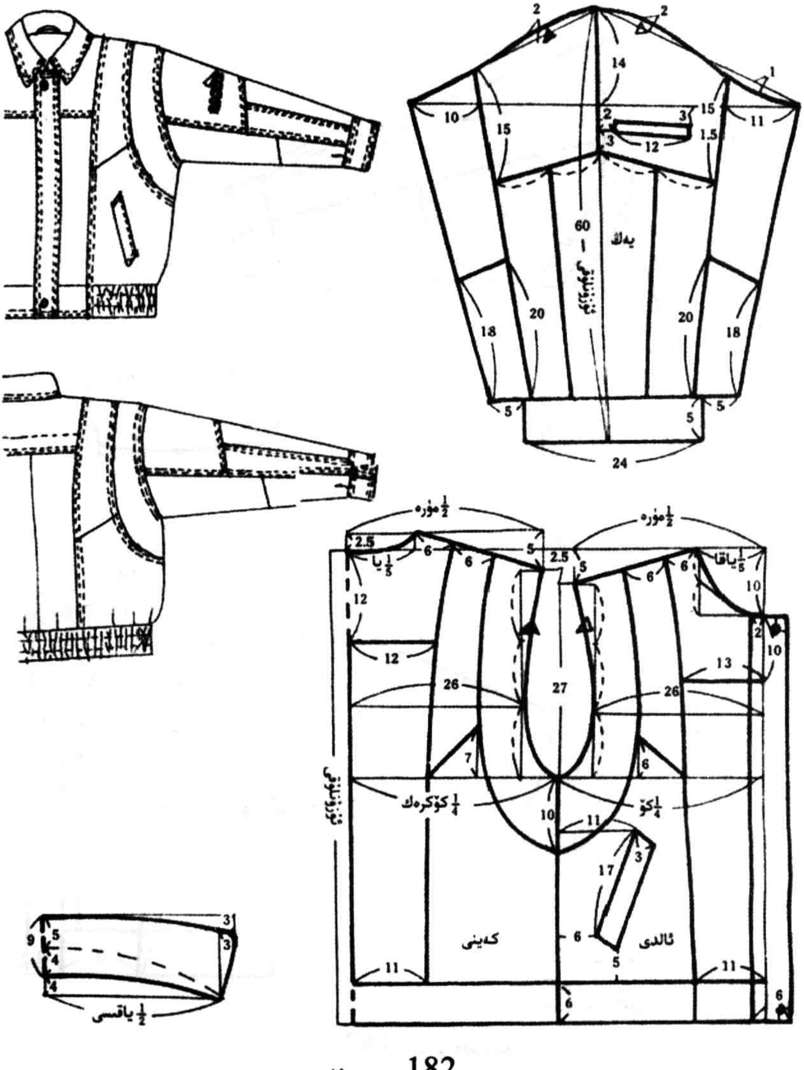

182 ـ رەسىم

58	39	54	124	64	S	ئۆلچەم
60	40	56	126	66	M	
62	41	58	130	68	L	

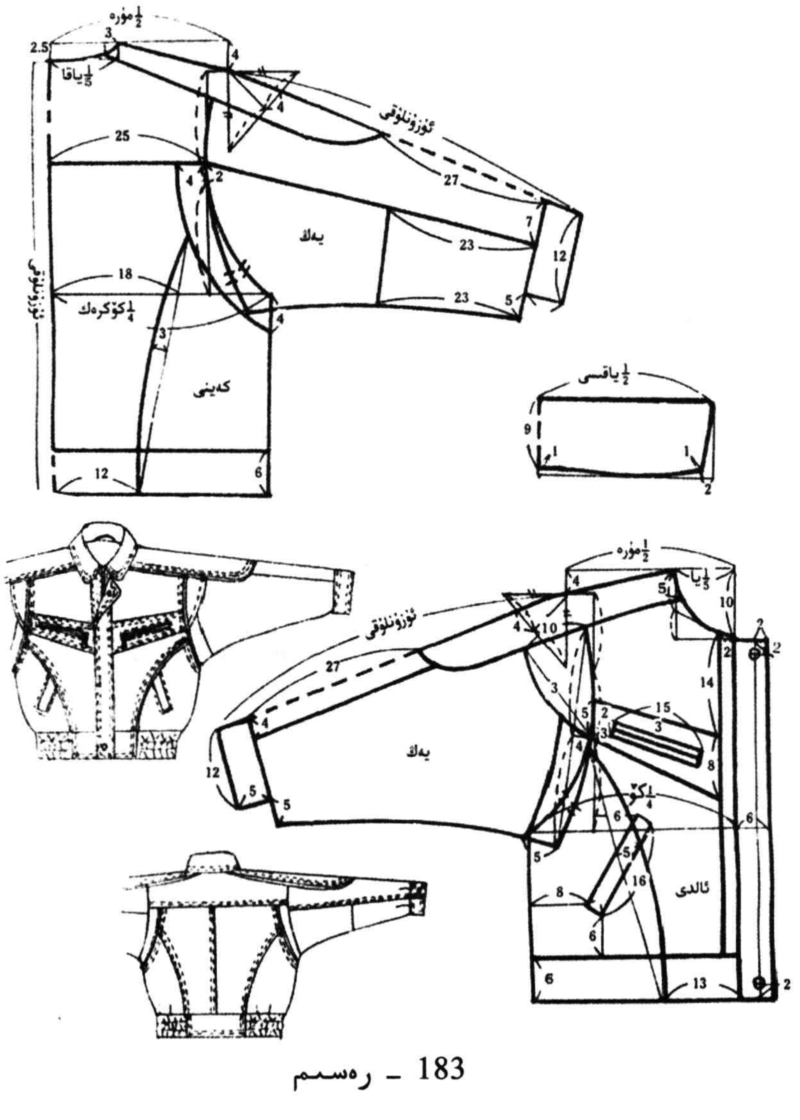

183 ـ رەسىم

58	44	52	126	60	S	ئۆلچەم
60	45	54	128	62	M	
62	46	56	130	64	L	

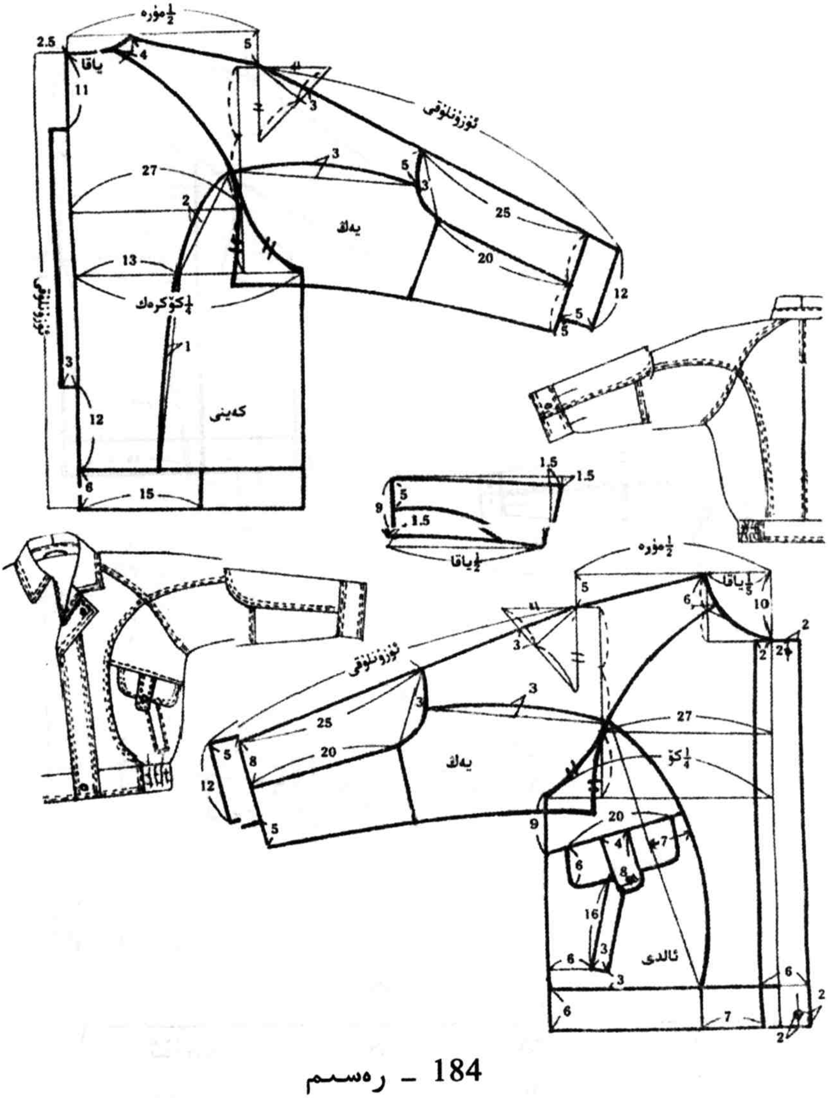

184 - رەسىم

56	44	56	126	64	S	ئۆلچەم
58	45	57	128	66	M	
60	46	58	130	68	L	

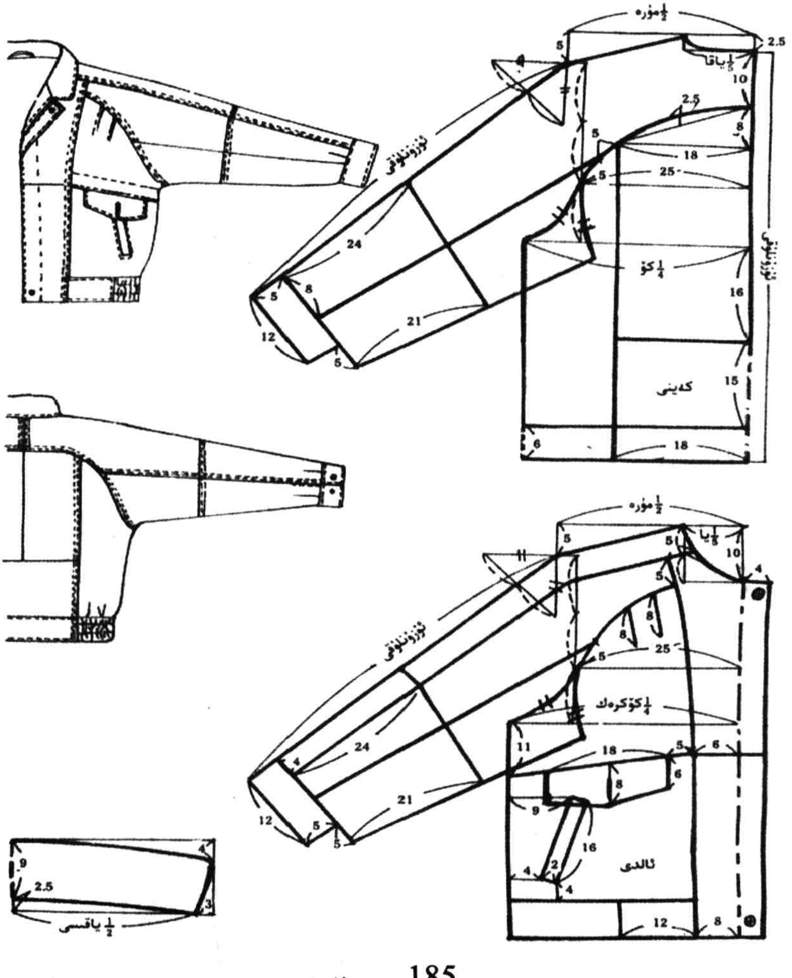

185 ـ رەسىم

L	M	S	ئۆلچەم
70	68	66	ئۇزۇنلۇقى
134	130	127	كۆكرەك
58	56	54	مۈرە
46	45	44	ياقا
64	62	60	يەڭ

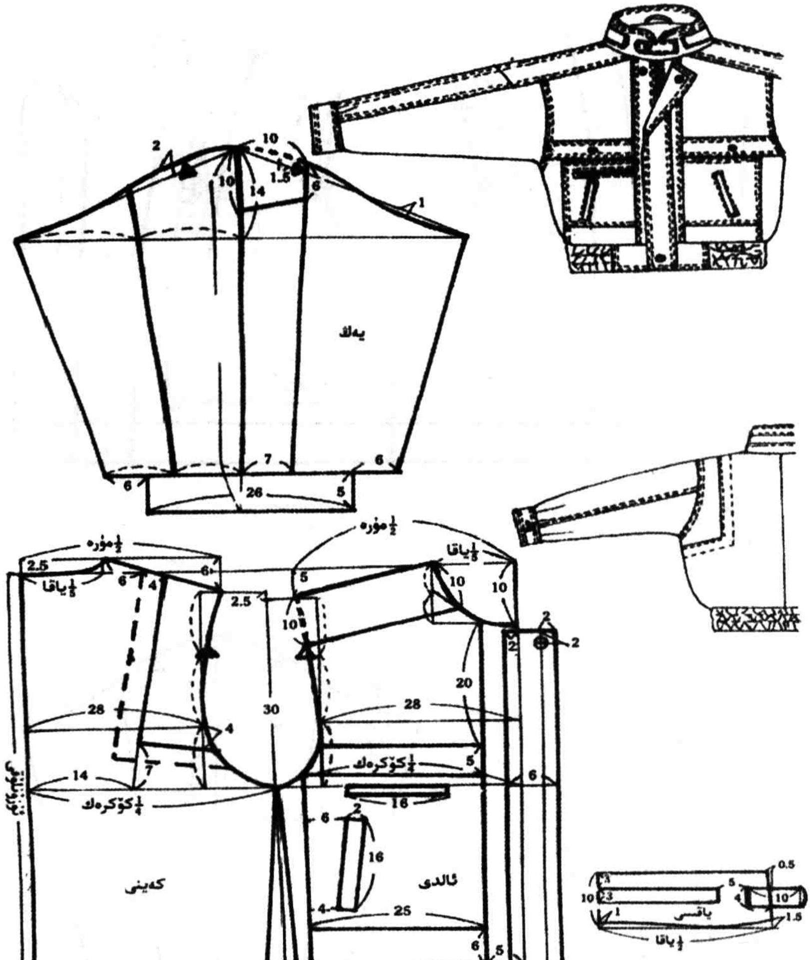

186 ـ رەسم

ئۆلچەم	S	70	136	60	44	56
	M	71	140	61	45	58
	L	72	144	62	46	60

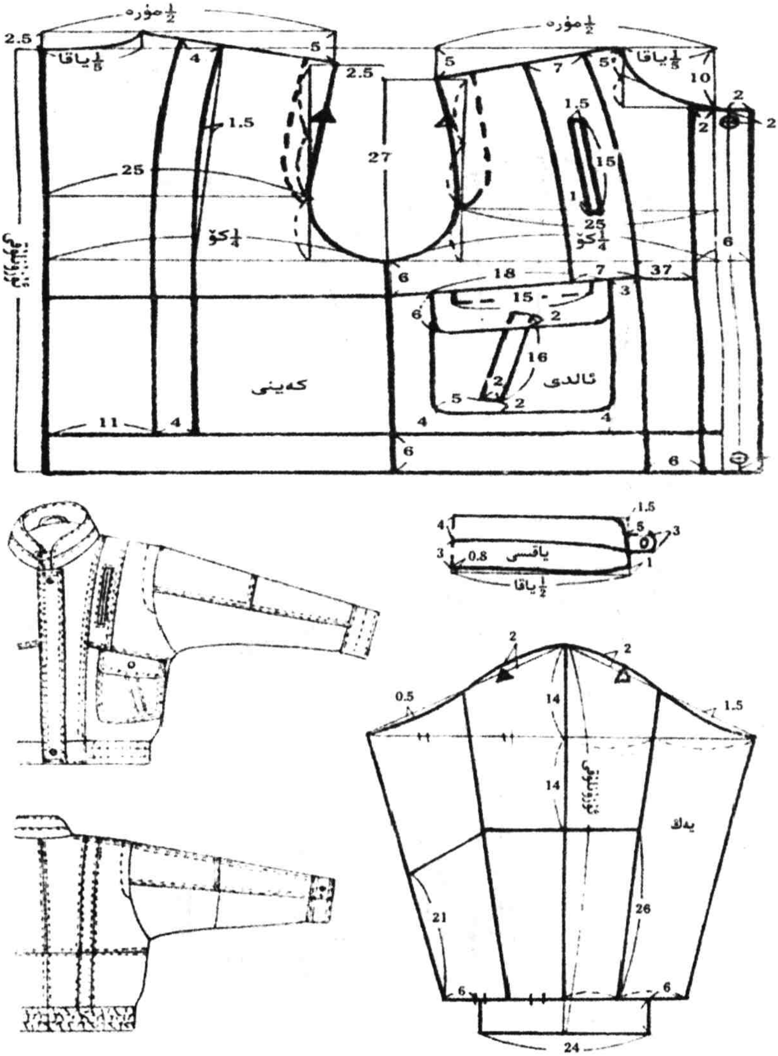

187 - رەسىم

58	44	53	126	66	S	ئۆلچەم
60	45	54	128	68	M	
62	46	55	130	70	L	

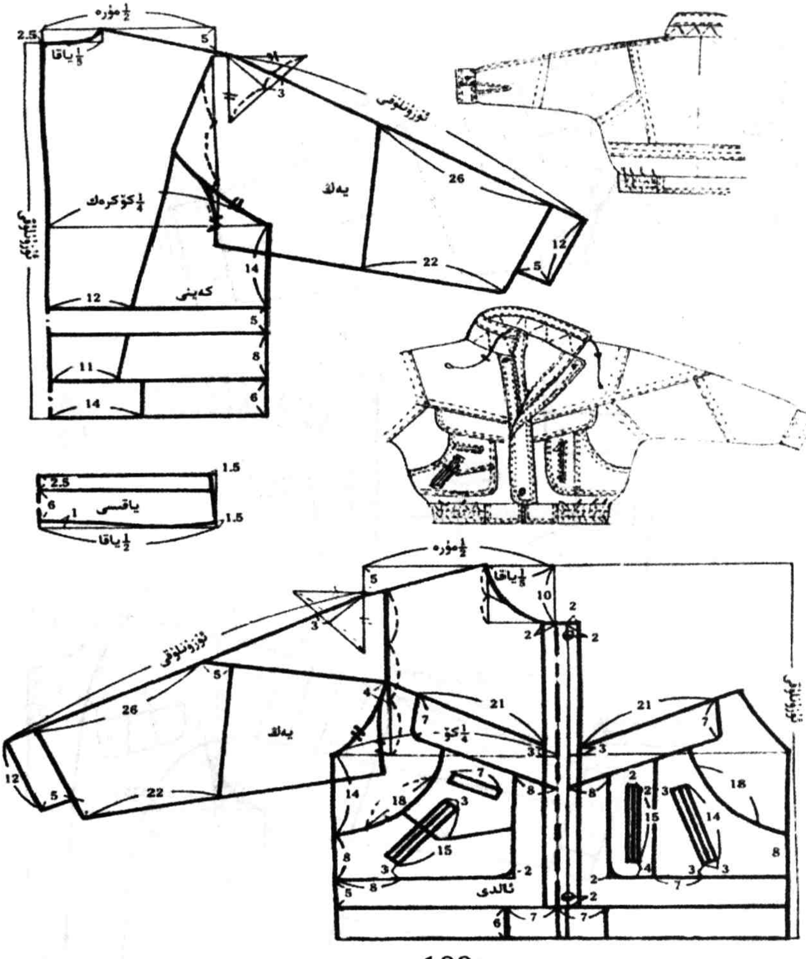

188 ـ رەسىم

L	M	S	ئۆلچەم
68	66	64	ئۇزۇنلۇقى
134	132	130	كۆكرەك
58	56	54	مۈرە
46	45	44	ياقا
60	59	58	يەڭ

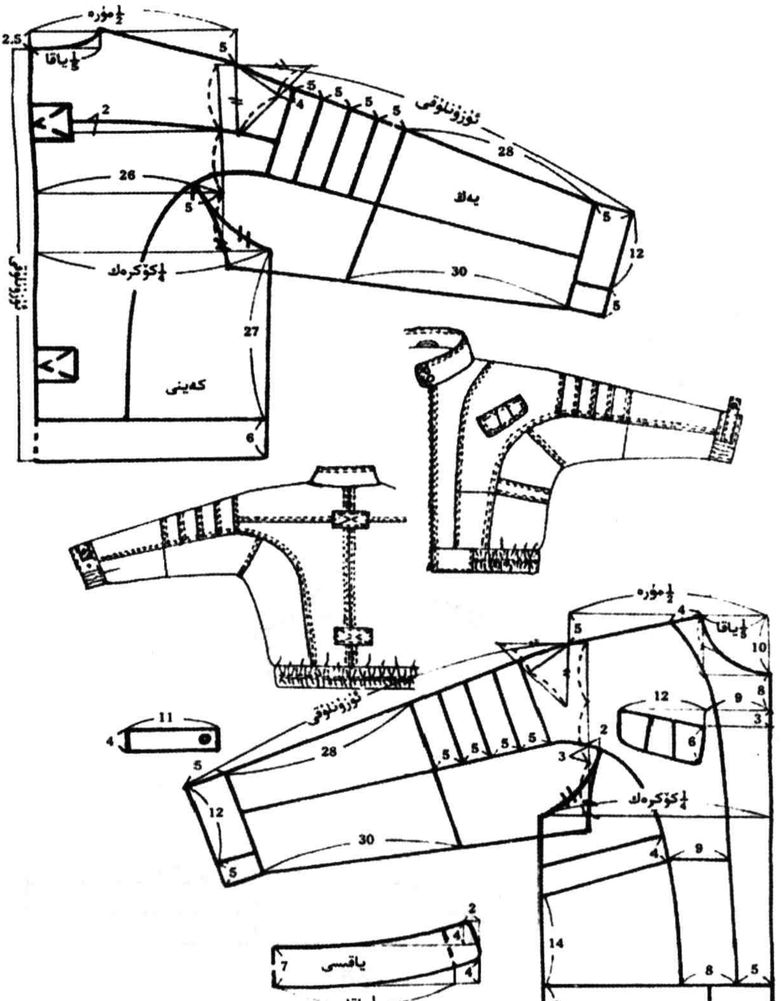

189 ـ رەسىم

58	44	54	130	62	S	ئۆلچەم
60	45	56	132	64	M	
62	46	58	134	66	L	

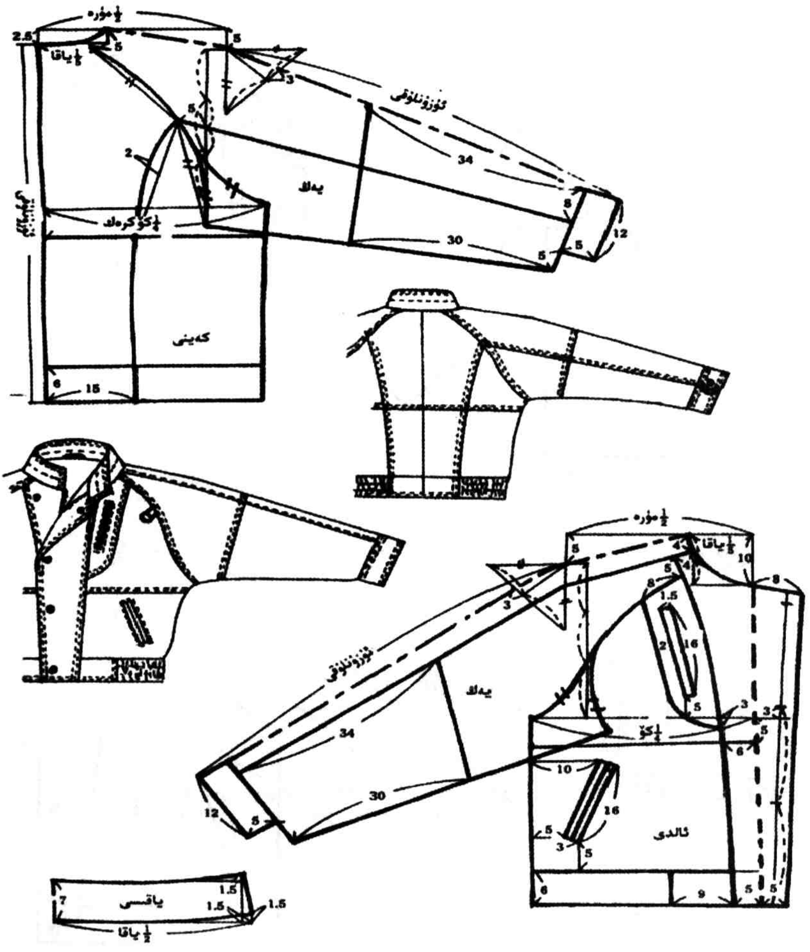

190 - رەسىم

L	M	S	ئۆلچەم
70	68	66	ئۇزۇنلۇقى
134	132	130	كۆكرەك
58	56	54	مۈرە
46	45	44	ياقا
60	59	58	يەڭ

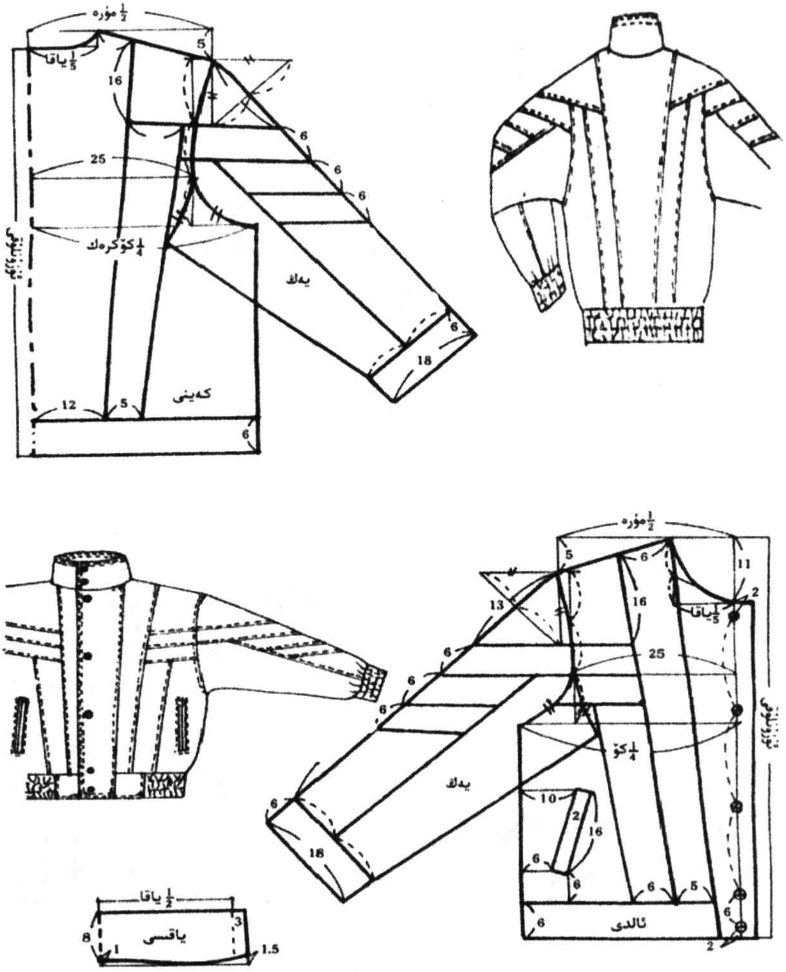

191 ـ رەسىم

ئۆلچەم	S	M	L
ئۇزۇنلۇقى	70	72	74
كۆكرەك	120	124	128
مۈرە	50	52	54
ياقا	39	40	41
يەڭ	52	53	54

⑥ ئەرەنچە قىسقا خۇرۇم پەلتولار

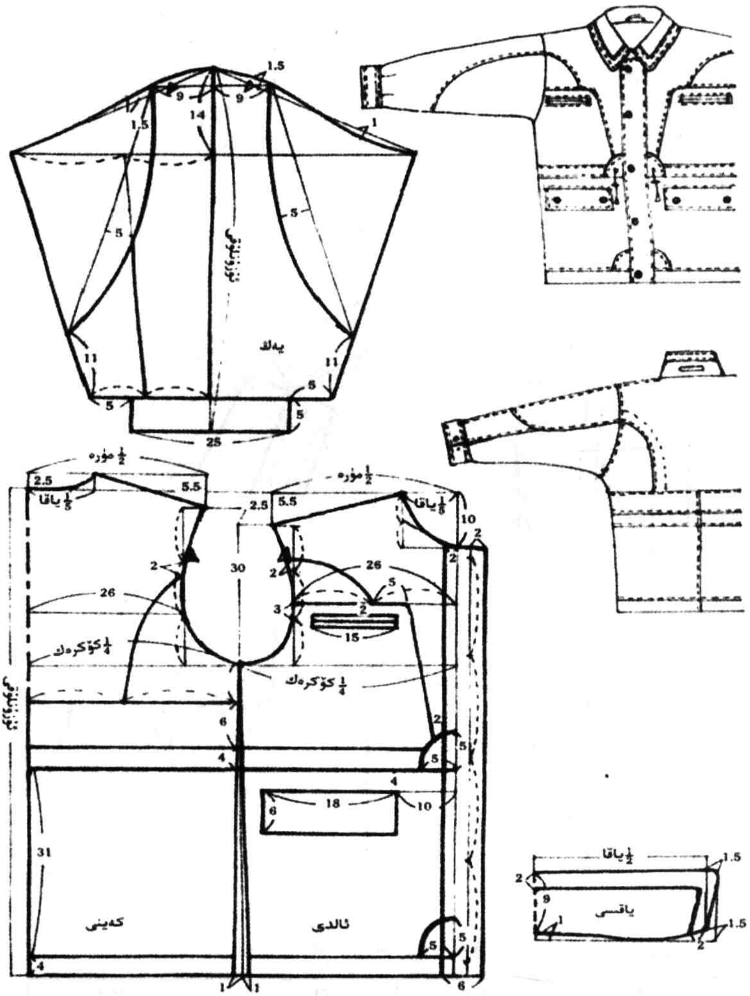

192 ـ رەسىم

ئۆلچەم	S	81	128	54	60	44
	M	83	132	55	61	45
	L	85	136	56	62	46

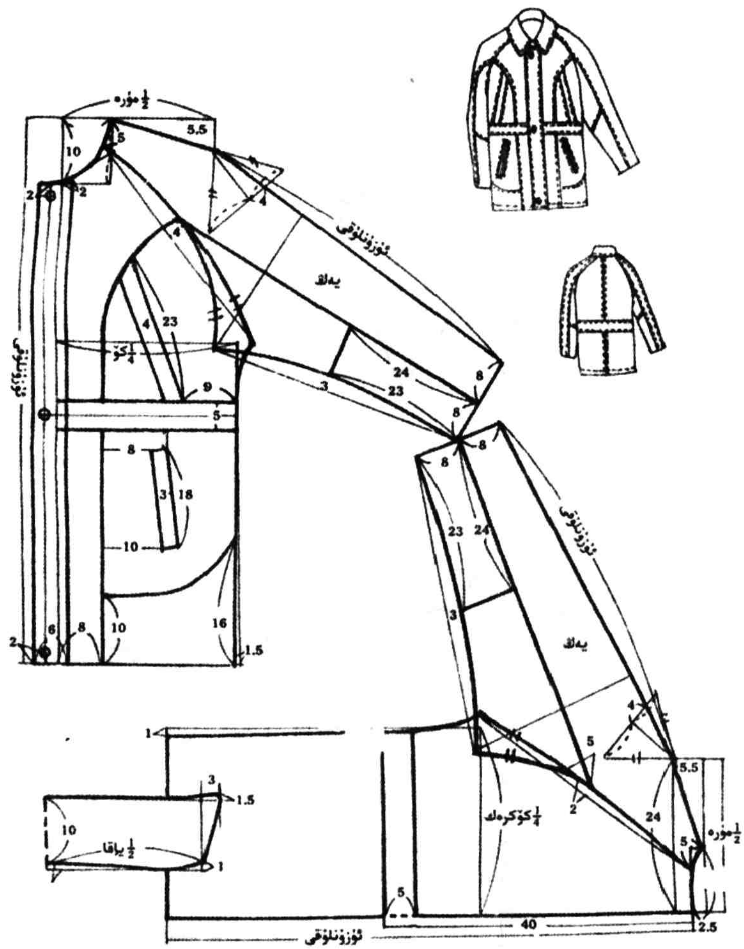

193 ـ رەسىم

ئۆلچەم	S	M	L
ئۈزۈنلۈقى	84	86	88
كۆكرەك	120	124	126
مۈرە	47	48	49
ياقا	44	45	46
يەڭ	60	61	62

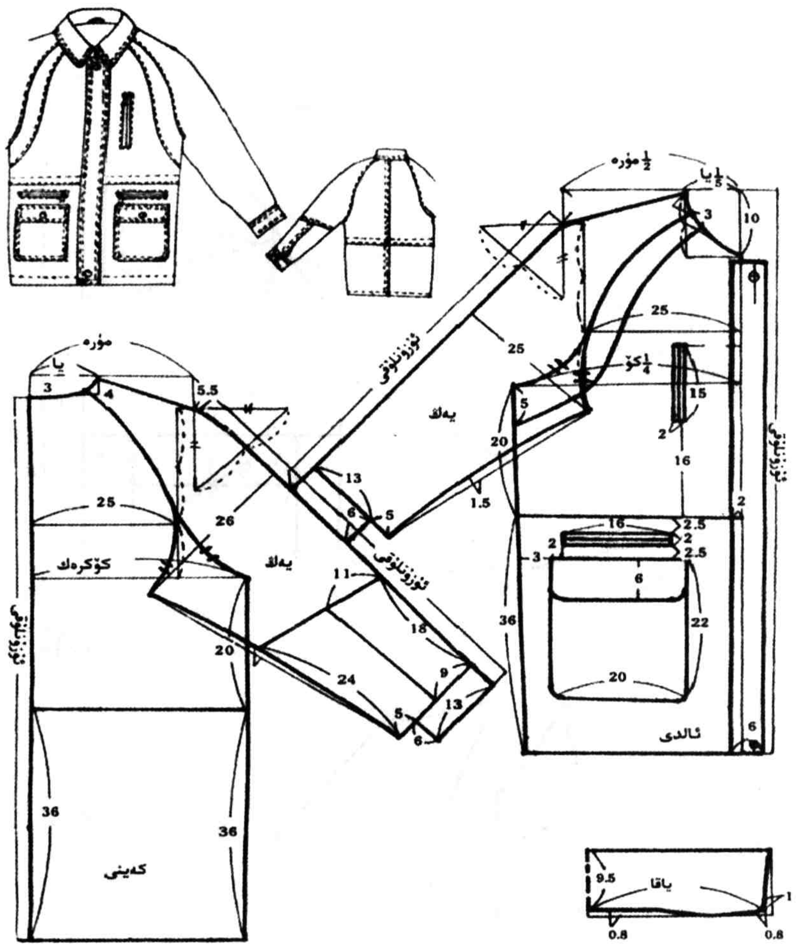

194 - رەسىم

L	M	S	ئۆلچەم
88	87	86	ئۇزۇنلۇقى
132	128	124	كۆكرەك
59	58	57	مۆرە
46	45	44	ياقا
64	63	62	يەڭ

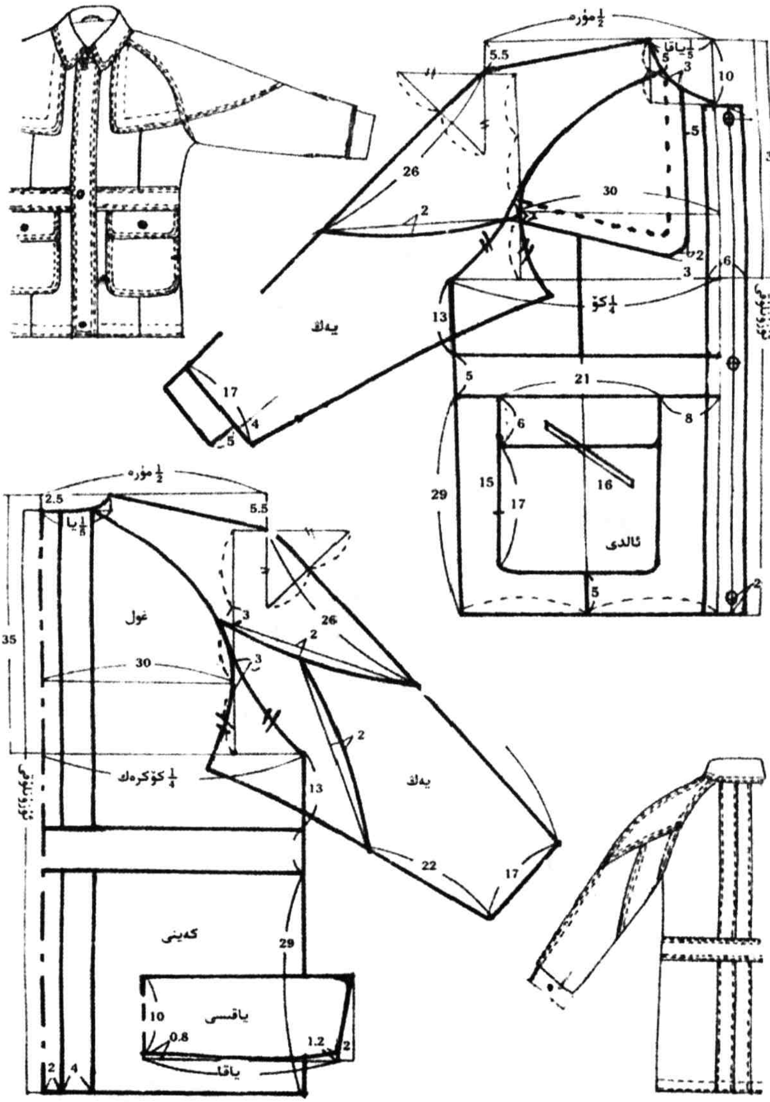

195 ـ رەسىم

60	46	58	148	90	L	ئۆلچەم

2) باش كىيمنى ئۆلچەش ۋە كېسىش

باش ئۆلچەنگەندىن كېيىن، بىر سانتىمېتىر بوشلۇق قوشۇلىدۇ، تۆۋەندە باش كىيىمنىڭ ھەر خىل كېسىم خەرىتىلىرى كۆرسىتىلدى.

① قىزلارنىڭ سەككىز بۇرجەكلىك پوسمىسى ۋە ئەرەنچە قۇلاقچىلار

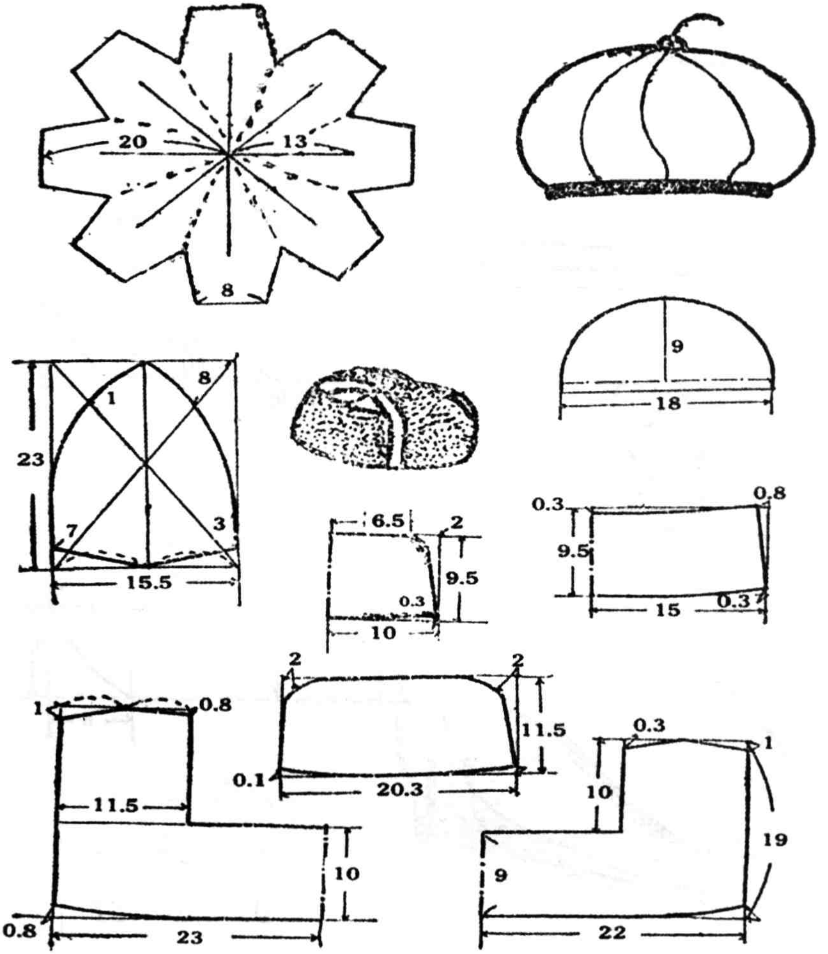

196 ـ رەسىم

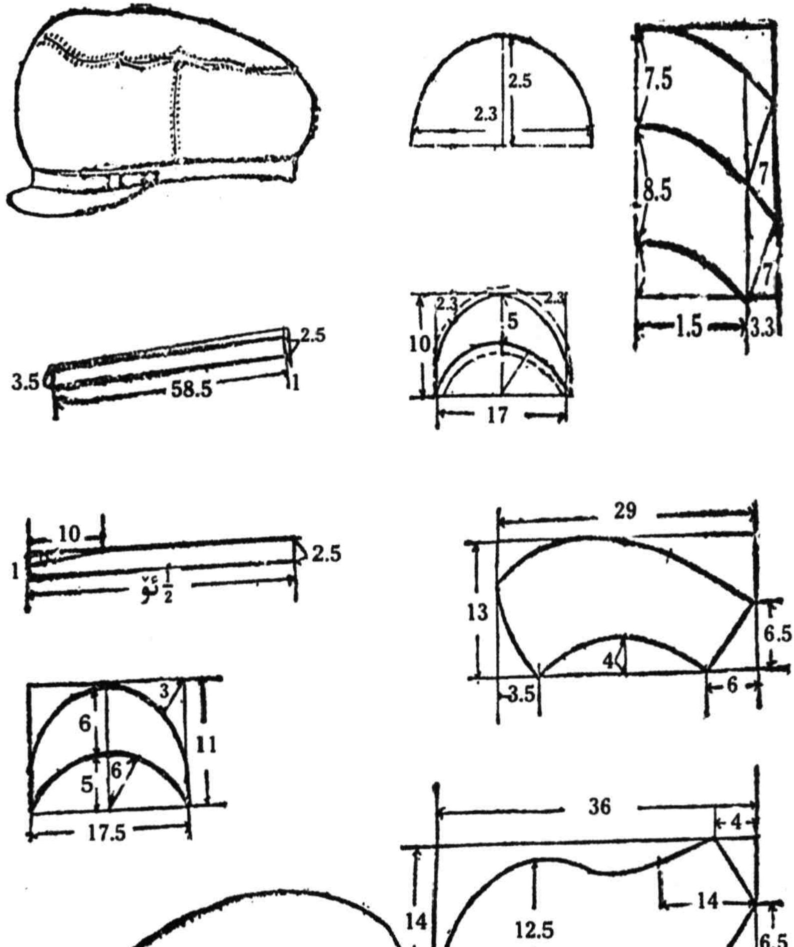

بىرلىكى: cm	
كەڭلىك	57

197 ـ رەسىم

② بالىلار شەپكىسى

45

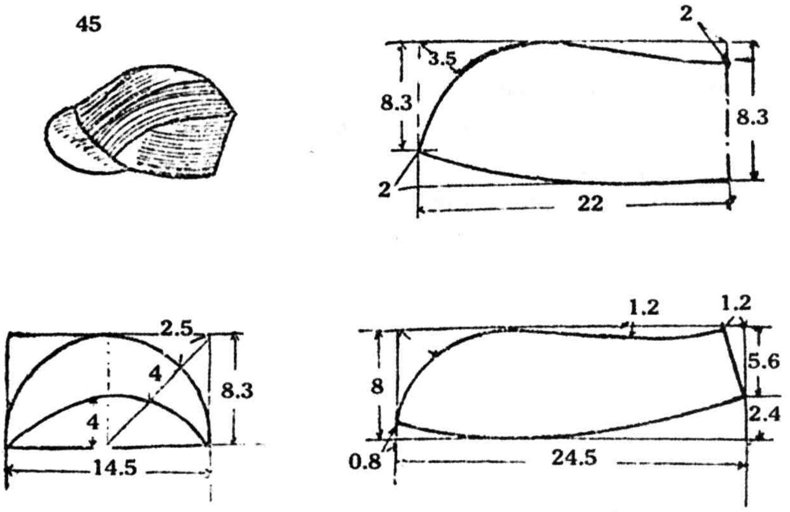

44

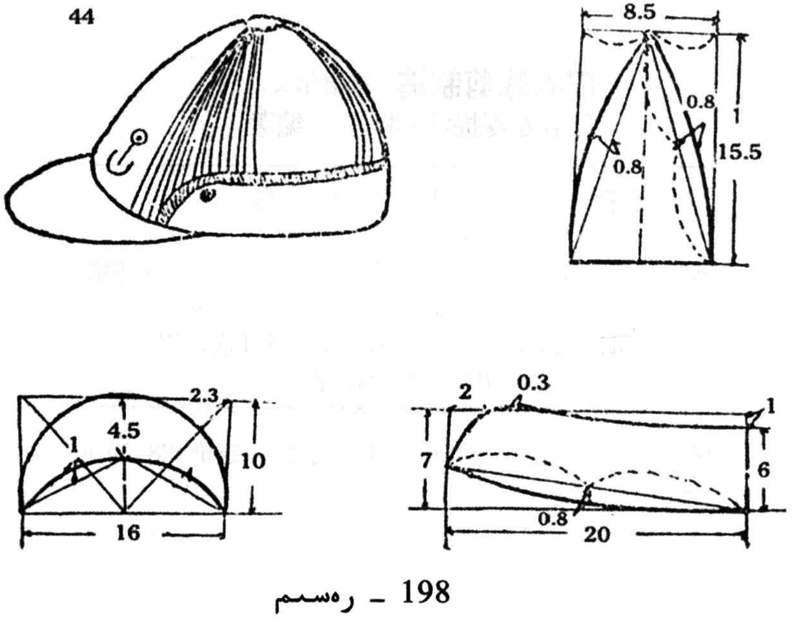

198 ـ رەسىم

策　　划：依不拉音·色满
组　　稿：阿不来提·居吗　土普热克
责任编辑：艾木拉古丽·马木提
特约校对：克尤木·土尔逊
责任校对：胡尔西旦·阿不力孜
封面设计：海米旦·塞达力木

皮衣裁剪制造（维语尔文）
努尔麦麦提江·米芒　编著

新疆科学技术出版社出版发行
（乌鲁木齐市延安路55号　邮编：830049）
新疆新华书店经销乌鲁木齐隆益达印务有限公司印刷
880mm×1230mm　32开本　8.625印张
2011年8月第1版　2011年8月第1次印刷
印数：1_3000册

ISBN978－7－5466－0903－4（民文）　定价：28.00元

مۇقاۋىسىنى لايىھەلىگۈچى: زەمىرە ئىسلام

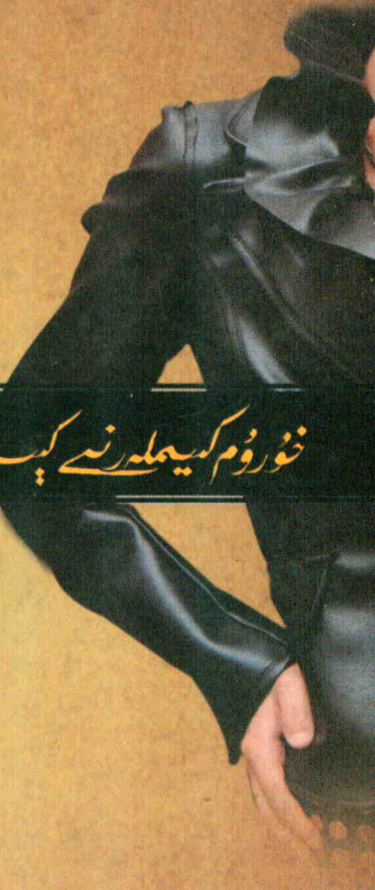

خۇرۇم كىيىملەرنى كىيىش ۋە تىكىش

ISBN 978-7-5466-0903-4
9 787546 609034 >

定价：28.00元